ТИПОВЫЕ КОНСТРУКЦИИ, ИЗДЕЛИЯ
И УЗЛЫ ЗДАНИЙ И СООРУЖЕНИЙ

СЕРИЯ 3.501.1-146
ПРОЛЕТНЫЕ СТРОЕНИЯ СБОРНЫЕ ЖЕЛЕЗОБЕТОННЫЕ ДЛИНОЙ от 2.95 до 16.5м ДЛЯ ЖЕЛЕЗНОДОРОЖНЫХ МОСТОВ

ВЫПУСК 2

АРМАТУРНЫЕ ИЗДЕЛИЯ
РАБОЧИЕ ЧЕРТЕЖИ

2670-04
3-72

ТИПОВЫЕ КОНСТРУКЦИИ, ИЗДЕЛИЯ
И УЗЛЫ ЗДАНИЙ И СООРУЖЕНИЙ

СЕРИЯ 3.501.1-146
ПРОЛЕТНЫЕ СТРОЕНИЯ СБОРНЫЕ ЖЕЛЕЗОБЕТОННЫЕ ДЛИНОЙ от 2.95 до 16.5м ДЛЯ ЖЕЛЕЗНОДОРОЖНЫХ МОСТОВ

ВЫПУСК 2
АРМАТУРНЫЕ ИЗДЕЛИЯ
РАБОЧИЕ ЧЕРТЕЖИ

Разработаны
Ленгипротрансмостом
Минтрансстроя

Главный инженер института — А.К Васин
Начальник отдела типового проектирования — С.С. Ткаченко
Главный инженер проекта — В.М. Пашковский

2670/04

Утверждены указанием МПС от 28.07.89 N Г-1976у для применения в проектах для строительства новых железнодорожных линий и вторых путей и введены в действие с 01.01.90г.

Обозначение	Наименование	Стр.
3.501.1-146.2 С1... С13.0	Сетка плиты арматурная С1... С13	4
3.501.1-146.2 С14...С27.0	Сетка плиты арматурная С14... С27	5
3.501.1-146.2 С28...С39.0	Сетка плиты арматурная С28... С39	6
3.501.1-146.2 С40...С45.0	Сетка плиты арматурная С40...С45	7
3.501.1-146.2 С46...С57.0	Сетка плиты арматурная С46...С57	8
3.501.1-146.2 С58...С63.0	Сетка плиты арматурная С58...С63	9
3.501.1-146.2 С64...С75.0	Сетка бортика арматурная С64... С75	10
3.501.1-146.2 С76...С87.0	Сетка бортика арматурная С76...С87	11
3.501.1-146.2 С88...С100.0	Сетка бортика арматурная С88...С100	12
3.501.1-146.2 С101...С113.0	Сетка бортика арматурная С101...С113	13
3.501.1-146.2 С114...С125.0	Сетка бортика арматурная С114... С125	14
3.501.1-146.2 С126...С137.0	Сетка бортика арматурная С126...С137	15
3.501.1-146.2 С138.0	Сетка бортика арматурная С138.0	16

Обозначение	Наименование	Стр.
3.501.1-146.2 С201.0	Сетка диафрагмы арматурная С 201	16
3.501.1-146.2 С139... С142.0	Сетка ребра арматурная С139... С142	17
3.501.1-146.2 С143... С146.0	Сетка ребра арматурная С143... С146	18
3.501.1-146.2 С147... С151.0	Сетка ребра арматурная С147... С151	19
3.501.1-146.2 С152... С156.0	Сетка ребра арматурная С152... С156	20
3.501.1-146.2 С157... С161.0	Сетка ребра арматурная С157... С161	21
3.501.1-146.2 С162... С166.0	Сетка ребра арматурная С162... С166	22
3.501.1-146.2 С167... С170.0	Сетка ребра арматурная С167... С170	23
3.501.1-146.2 С171... С174.0	Сетка ребра арматурная С171... С174	24
3.501.1-146.2 С175... С178.0	Сетка ребра арматурная С175... С178	25
3.501.1-146.2 С179... С182.0	Сетка ребра арматурная С179... С182	26

Инв.№подл. | Подпись и дата | Взам.инв.№

Нач.отд.	Ткаченко		3.501.1 – 146.2
Н.контр.	Миронова		Содержание
Гип	Пошковский		Стадия: Р; Лист: 1; Листов: 2
Рук.гр.	Акулова		Ленгипротрансмост

2570-04

Обозначение	Наименование	Стр.
3.501.1-146.2 С183...С184.0	Сетка ребра арматурная С183... С184	27
3.501.1-146.2 С185... С186.0	Сетка ребра арматурная С185... С186	28
3.501.1-146.2 С187... С189.0	Сетка ребра арматурная С187... С189	29
3.501.1-146.2 С190...С192.0	Сетка ребра арматурная С190... С192	30
3.501.1-146.2 С193...С196.0	Сетка ребра арматурная С193... С196	31
3.501.1-146.2 С197... С200.0	Сетка ребра арматурная С197... С200	32
3.501.1-146.2 С203... С205.0	Сетка ребра арматурная С203... С205	33
3.501.1-146.2 С206... С208.0	Сетка ребра арматурная С206... С208	34
3.501.1-146.2 С209... С212.0	Сетка ребра арматурная С209... С212	35
3.501.1-146.2 С213... С216.0	Сетка ребра арматурная С213... С216	36
3.501.1-146.2 С217... С220.0	Сетка ребра арматурная С217... С220	37
3.501.1-146.2 С221... С224.0	Сетка ребра арматурная С221... С224	38
3.501.1-146.2 С225... С229.0	Сетка ребра арматурная С225... С229	39
3.501.1-146.2 С230... С234.0	Сетка ребра арматурная С230... С234	40

Обозначение	Наименование	Стр.
3.501.1-146.2 С235... С238.0	Сетка диафрагмы арматурная С235... С238	41
3.501.1-146.2 С239... С250.0	Сетка вутов арматурная С239... С250	42
3.501.1-146.2 С251... С262.0	Сетка вутов арматурная С251... С262	43
3.501.1-146.2 С263... С269.0	Сетка плиты арматурная С263... С269	44
3.501.1-146.2 С270... С273.0	Сетка диафрагмы арматурная С270... С273	45
3.501.1-146.2 С274.0	Сетка бортика арматурная С274	46
3.501.1-146.2 С275.0	Сетка арматурная С275	47
3.501.1-146.2 С276.0	Сетка арматурная С276	47

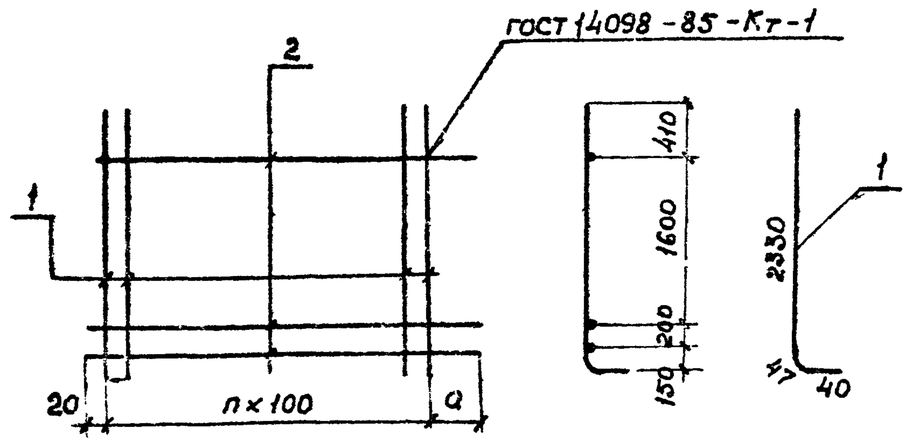

Сетки из сталей ВСт5пс2 и 25Г2С для балок с индексами М и М1 вязаные.

Поз.	Наименование	Кол. на исполнение 3.501.1-146.2 С1...С13.0													Примечание
		–	01	02	03	04	05	06	07	08	09	10	11	12	
	Арматура ГОСТ 5781-82														
1	ф10 А II (А III) ℓ=2420	30	38	33	32	30	25	23	20	17	15	13	10	29	
2	ф 8 А I ℓ=3250	3													
	ℓ=3740		3												
	ℓ=3240			3											
	ℓ=3140				3										
	ℓ=2940					3									
	ℓ=2440						3								
	ℓ=2240							3							
	ℓ=1940								3						
	ℓ=1640									3					
	ℓ=1440										3				
	ℓ=1240											3			
	ℓ=940												3		
	ℓ=2870													3	
	Марка	С1	С2	С3	С4	С5	С6	С7	С8	С9	С10	С11	С12	С13	

Обозначение	Марка	a мм	n шт.	Масса, кг
3.501.1-146.2 С1...С13.0	С1	330	29	48.9
-01	С2	20	37	61.4
-02	С3	20	32	53.4
-03	С4	20	31	51.7
-04	С5	20	29	48,5
-05	С6	20	24	40.4
-06	С7	20	22	37.2
-07	С8	20	19	32.3
-08	С9	20	16	27,5
-09	С10	20	14	24.2
-10	С11	20	12	21.0
-11	С12	20	9	16.1
-12	С13	50	28	46.9

Нач.отд.	Ткаченко			3.501.1-146.2 С1...С13.0
Н.контр	Миронова			Сетка плиты арматурная С1...С13
Гип	Пашковский			Стадия: Р; Масса: см. табл.; Масштаб: —
Рук.гр.	Якулова			Лист; Листов 1
Ст.инж.	Панина		06.87	Ленгипротрансмост
Инжен.	Гордеев			

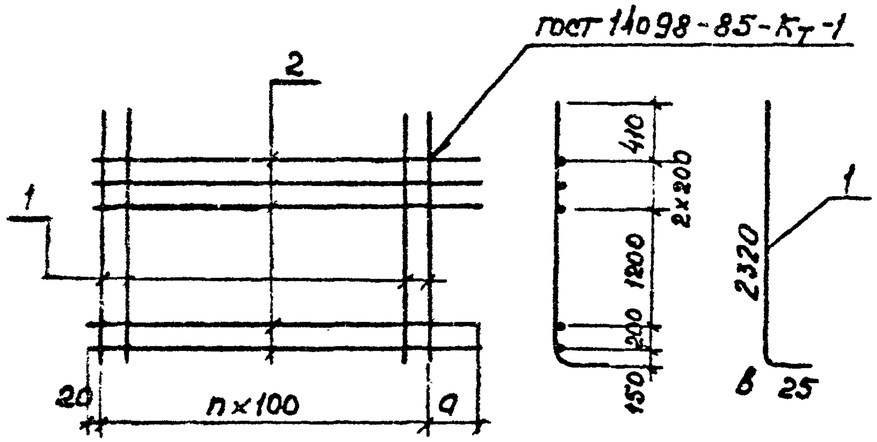

Поз.	Наименование		Кол. на исполнение 3.501.1-146.2 С14..С27.0														Примечание
			—	01	02	03	04	05	06	07	08	09	10	11	12	13	
	Арматура ГОСТ 5781-82																
1	ф14 А II	ℓ=2410	30		33		33		32		25		23		15		
	ф12 А III	ℓ=2400		30		38		33		32		25		23		15	
2	ф8 А I	ℓ=3250	5	5													
		ℓ=3740			5	5											
		ℓ=3240					5	5									
		ℓ=3140							5	5							
		ℓ=2440									5	5					
		ℓ=2240											5	5			
		ℓ=1440													5	5	
		Марка	С14	С15	С16	С17	С18	С19	С20	С21	С22	С23	С24	С25	С26	С27	

Сетки из сталей Вст5пс2 и 25Г2С
для балок с индексами М и М1 вязаные.

Обозначение	Марка	a мм	в мм	n шт.	Масса, кг
3.501.1-146.2 С14..С27.0	С14	330	66	29	93.5
-01	С15	330	57	29	70.5
-02	С16	20	66	37	118.2
-03	С17	20	57	37	88.6
-04	С18	20	66	32	102,6
-05	С19	20	57	32	76.9
-06	С20	20	66	31	99,5
-07	С21	20	57	31	74,6
-08	С22	20	66	24	77,7
-09	С23	20	57	24	58,2
-10	С24	20	66	22	71,5
-11	С25	20	57	22	53,5
-12	С26	20	66	14	46,6
-13	С27	20	57	14	34,9

Инв. № подл. | Подпись и дата | Взам. инв. №

Нач. отд.	Ткаченко			3.501.1-146.2 С14...С27.0
Н. сектор	Миронова			Сетка плиты арматурная С14...С27
ГИП	Пашкевич			Стадия: Р; Масса: см. табл.; Масштаб: —
Рук. гр.	Акулова			Лист; Листов
Ст. инж.	Панина		10.87	Ленгипротрансмост
Инженер	Горбеев			

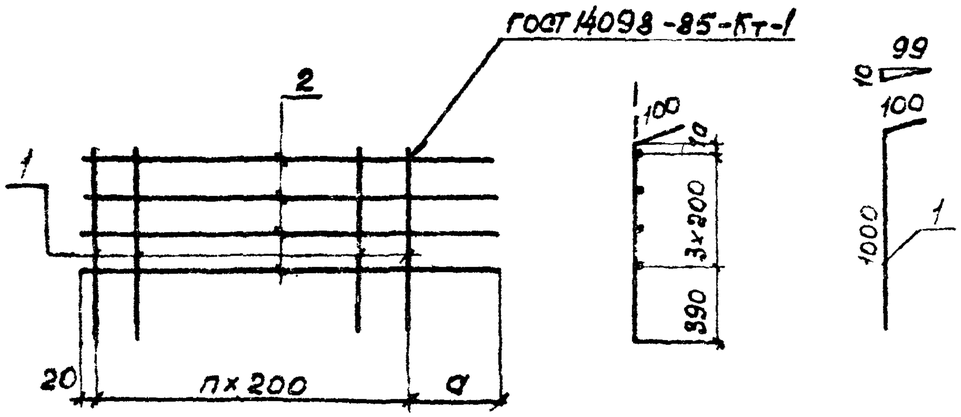

Поз.	Наименование		Кол на исполнение 3.501.1-146.2 С28...С39.0 —	01	02	03	04	05	06	07	08	09	10	11	Примечание
	Арматура ГОСТ 5781-82														
1	⌀8 AI	ℓ=1100	15	20	17	16	13	12	11	9	8	7	6	15	
2	⌀8 AI	ℓ=3250	4												
		ℓ=3840		4											
		ℓ=3240			4										
		ℓ=3040				4									
		ℓ=2440					4								
		ℓ=2240						4							
		ℓ=2040							4						
		ℓ=1640								4					
		ℓ=1440									4				
		ℓ=1240										4			
		ℓ=1040											4		
		ℓ=2870												4	
		Марка	С28	С29	С30	С31	С32	С33	С34	С35	С36	С37	С38	С39	

Обозначение	Марка	a мм	n шт.	Масса, кг
3.501.1 С28...С39.0	С28	430	14	11.7
-01	С29	20	19	14.8
-02	С30	20	16	12.5
-03	С31	20	15	11.8
-04	С32	20	12	9.5
-05	С33	20	11	8.8
-06	С34	20	10	8.0
-07	С35	20	8	6.5
-08	С36	20	7	5.8
-09	С37	20	6	5.0
-10	С38	20	5	4.3
-11	С39	50	14	11.1

Инв. № подл. | Подпись и дата | Взам. инв. №

Нач. отд	Ткаченко			
Н. контр	Миронова			
ГИП	Гашкевич		06.87	
Рук. гр	Акулова			
Ст. инж.	Панина			
Инженер	Горбов			

3.501.1-146.2 С28...С39.0

Сетка плиты арматурная С28...С39

Стадия	Масса	Масштаб
Р	см табл.	—
Лист	Листов 1	

Ленгипротрансмост

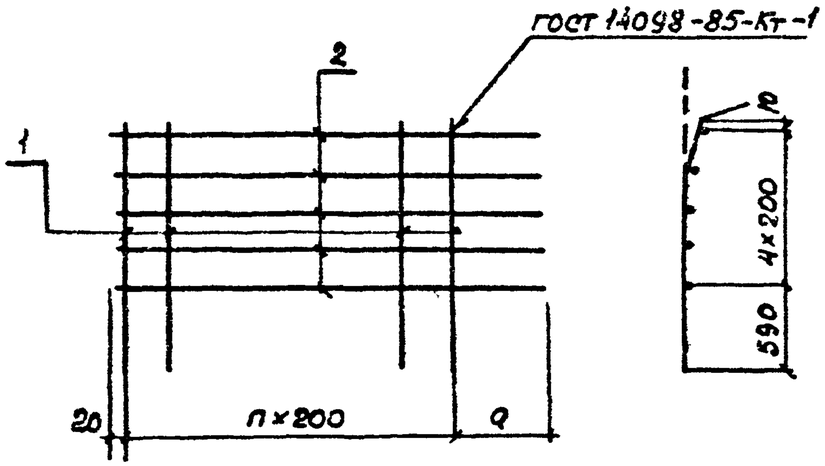

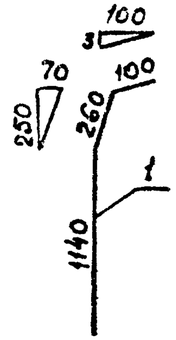

	Наименование		3.501.1-146.2 с40...с45.0 —	01	02	03	04	05	Примечание
	Арматура ГОСТ 5781-82								
1	⌀8АI	ℓ=1500	15	20	17	13	12	8	
2	⌀8АI	ℓ=3250	5						
		ℓ=3840		5					
		ℓ=3240			5				
		ℓ=2440				5			
		ℓ=2240					5		
		ℓ=1440						5	
	Марка		с40	с41	с42	с43	с44	с45	

Обозначение	Марка	a мм	n мм	Масса, кг
3.501.1-146.2 с40..с45.0	с40	430	14	15.3
-01	с41	20	19	19.4
-02	с42	20	16	16.5
-03	с43	20	12	12.5
-04	с44	20	11	11.5
-05	с45	20	7	7.6

Нач отд	Ткаченко			3.501.1-146.2 с40...с45.0
Н контр	Миронова			Сетка плиты арматурная с40...с45
ГИП	Пашковский			Стадия: Р; Масса: см. табл.; Масштаб: —
Рук гр	Асулова			
Ст инж	Панина		06.87	Ленгипротрансмост
Инженер	Гордеева			

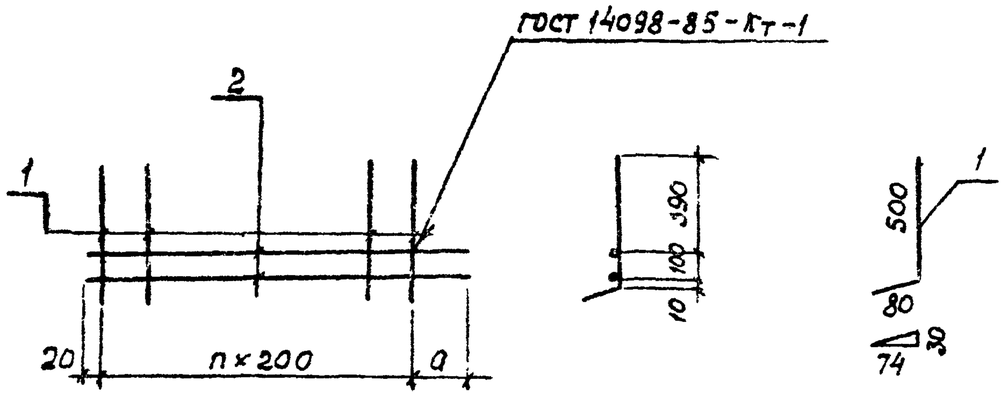

Поз.	Наименование		Кол. на исполнение 3.501.1-146.2 С46...С57.0												Примечание
			—	01	02	03	04	05	06	07	08	09	10	11	
	Арматура ГОСТ 5781-82														
1	ф8АI	ℓ=580	15	20	17	16	13	12	11	9	8	7	6	15	
2	ф8АI	ℓ=3250	2												
		ℓ=3840		2											
		ℓ=3240			2										
		ℓ=3040				2									
		ℓ=2440					2								
		ℓ=2240						2							
		ℓ=2040							2						
		ℓ=1640								2					
		ℓ=1440									2				
		ℓ=1240										2			
		ℓ=1040											2		
		ℓ=2870												2	
		Марка	С46	С47	С48	С49	С50	С51	С52	С53	С54	С55	С56	С57	

Обозначение	Марка	a мм	n шт.	Масса, кг
3.501.1-146.2 С46...С57.0	С46	430	14	6.0
-01	С47	20	19	7,6
-02	С48	20	16	6,5
-03	С49	20	15	6,1
-04	С50	20	12	4,9
-05	С51	20	11	4,5
-06	С52	20	10	4,1
-07	С53	20	8	3.7
-08	С54	20	7	3.0
-09	С55	20	6	2,6
-10	С56	20	5	2,2
-11	С57	50	14	5,8

Нач.отд.	Ткаченко			3.501.1-146.2 С46...С57.0
Н.контр.	Миронова			Сетка плиты арматурная С46...С57.
ГИП	Пашковский			Стадия: Р; Масса: см. табл.; Масштаб: —
Рук.гр.	Акулова			Лист; Листов 1
Ст.инж.	Панина		06.87	Ленгипротрансмост
Инженер	Гордеев			

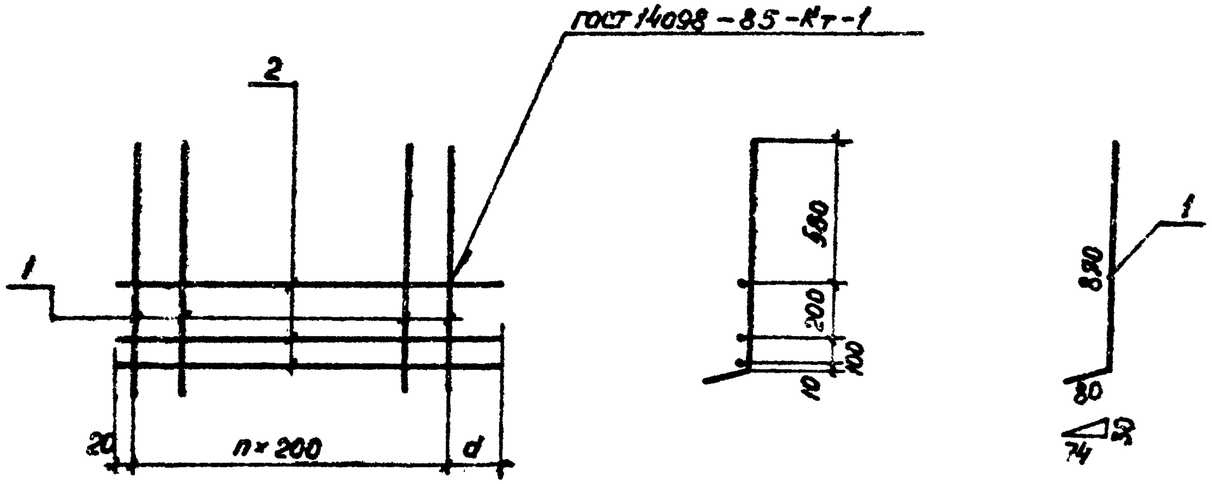

Поз.	Наименование		3.501.1-146.2 С58...С63.0						Примечание
			–	01	02	03	04	05	
	Арматура ГОСТ 5781-82								
1.	⌀8 А I	ℓ=950	15	20	17	13	12	8	
2.	⌀8 А I	ℓ=3250	3						
		ℓ=3840		3					
		ℓ=3240			3				
		ℓ=2440				3			
		ℓ=2240					3		
		ℓ=1440						3	
	Марка		С58	С59	С60	С61	С62	С63	

Обозначение	Марка	a мм	n шт.	Масса, кг
3.501.1-146.2 С58...С63.0	С58	430	14	9.5
–01	С59	20	19	12.1
–02	С60	20	16	10.2
–03	С61	20	12	7.8
–04	С62	20	11	7.1
–05	С63	20	7	4.7

Нач. отд.	Тюченко			3.501.1-146.2 С58...С63.0
Н. контр.	Миронова			Сетка плиты арматурная С58...С63
ГИП	Пошкодович			Стадия: Р; Масса: Ст. тадл.; Масштаб: —
Рук. гр.	Якурова			Лист; Листов 1
Ст. инж.	Ронина		06.87	Ленгипротрансмост
Инженер	Гордеев			

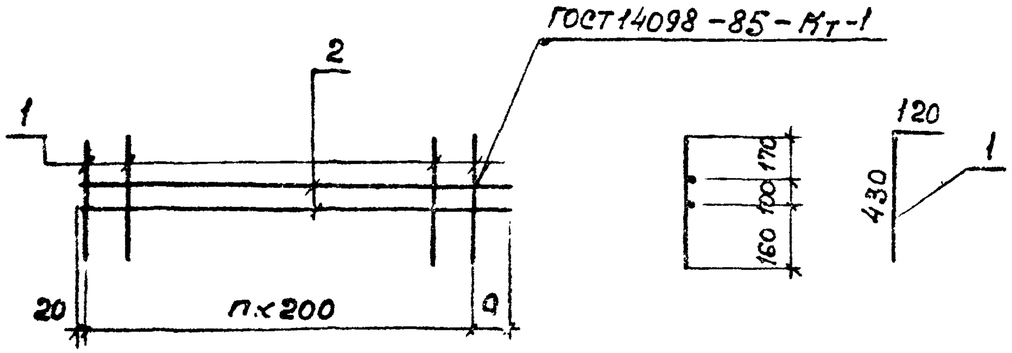

Поз.	Наименование		Кол. на исполнение 3.501.1-146.2 С64...С75.0 —	01	02	03	04	05	06	07	08	09	10	11	Примечание
	Арматура ГОСТ 5781-82														
1	⌀ 8 AI	ℓ=550	15	20	17	16	13	12	11	9	8	7	6	15	
2	⌀ 8 AI	ℓ=3250	2												
		ℓ=3840		2											
		ℓ=3240			2										
		ℓ=3040				2									
		ℓ=2440					2								
		ℓ=2240						2							
		ℓ=2040							2						
		ℓ=1640								2					
		ℓ=1440									2				
		ℓ=1240										2			
		ℓ=1040											2		
		ℓ=2870												2	
		Марка	С64	С65	С66	С67	С68	С69	С70	С71	С72	С73	С74	С75	

Обозначение	Марка	a мм	n шт.	Масса, кг
3.501.1-146.2 С64...С75.0	С64	430	14	5.8
-01	С65	20	19	7.4
-02	С66	20	16	6.3
-03	С67	20	15	5.9
-04	С68	20	12	4,8
-05	С69	20	11	4.4
-06	С70	20	10	4.0
-07	С71	20	8	3.3
-08	С72	20	7	2.9
-09	С73	20	6	2,5
-10	С74	20	5	2.1.
-11	С75	50	14	5.5

Нач.отд.	Ткаченко		
Н.контр.	Миронова		
ГИП	Пашковский		
Рук.гр.	Акулова		
Ст.инж.	Панина		06.87
Инженер	Гордеев		

3.501.1-146.2 С64... С75.0

Сетка бортика арматурная С64... С75

Стадия	Марка	Масштаб
Р	см. табл.	—
Лист	Листов 1	

Ленгипротрансмост

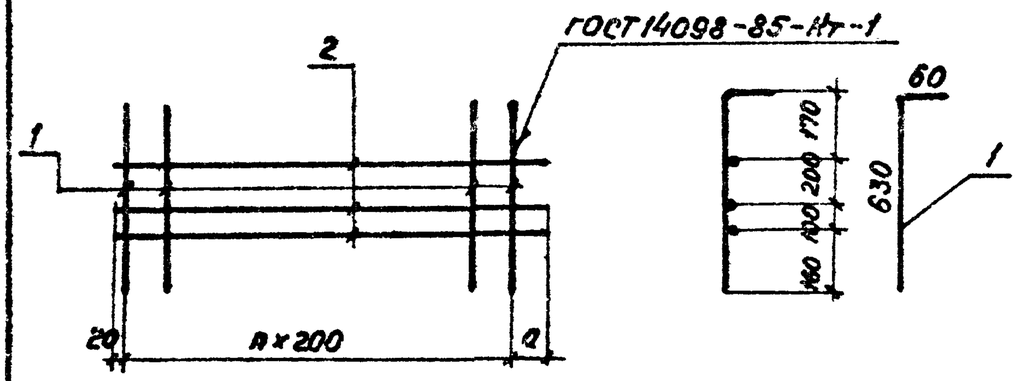

Поз.	Наименование		Количество на исполнение 3.501.1-146.2 С76...С87.0												Примечание
			—	01	02	03	04	05	06	07	08	09	10	11	
	Арматура ГОСТ 5781-82														
1	8АI	ℓ = 690	15	20	17	16	13	12	11	9	8	7	6	15	
2	8АI	ℓ = 3250	3												
		ℓ = 3840		3											
		ℓ = 3240			3										
		ℓ = 3040				3									
		ℓ = 2440					3								
		ℓ = 2240						3							
		ℓ = 2040							3						
		ℓ = 1640								3					
		ℓ = 1440									3				
		ℓ = 1240										3			
		ℓ = 1040											3		
		ℓ = 2870												3	
	Марка		С76	С77	С78	С79	С80	С81	С82	С83	С84	С85	С86	С87	

Обозначение	Марка	a мм	n шт.	Масса, кг
3.501.1-146.2 С76...С87.0	С76	43.0	14	7,9
—01	С77	20	19	10.0
—02	С78	20	18	8.5
—03	С79	20	15	8.0
—04	С80	20	12	6.4
—05	С81	20	11	5.9
—06	С82	20	10	5.4
—07	С83	20	8	4.4
—08	С84	20	7	3.9
—09	С85	20	6	3.4
—10	С86	20	5	2.9
—11	С87	50	14	7.5

Нач.отд.	Тюченко			3.501.1-146.2 С76...С87.0
Н.контр.	Миронова			Сетка бортика арматурная С76...С87
ГИП	Пашковский			Стадия: Р; Масса: см. табл.; Масштаб: —
Рук.гр.	Якунова			Лист; Листов 1
Ст.инж.	Панина		06.87	Венгипротрансмост
Инженер	Гордеев			

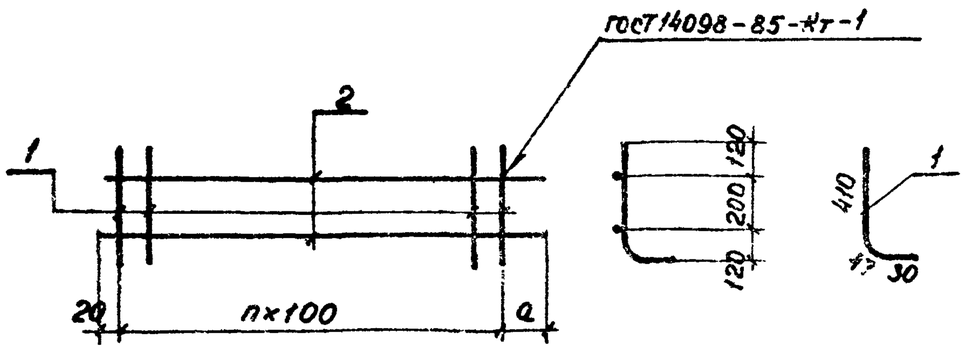

Сетки из сталей ВСт5пс2 и 25Г2С для блок с индексами М и М1 вязаные.

Поз.	Наименование		Количество на исполнение 3.501.1-146.2 С88...С100.0													Примечание
			—	01	02	03	04	05	06	07	08	09	10	11	12	
	Арматура ГОСТ 5781-82															
1	10АIII (АIII)	ℓ= 490	30	38	33	32	30	25	23	20	17	15	13	10	29	
2	8АI	ℓ= 3250	2													
		ℓ= 3740		2												
		ℓ= 3240			2											
		ℓ= 3140				2										
		ℓ= 2940					2									
		ℓ= 2440						2								
		ℓ= 2240							2							
		ℓ= 1940								2						
		ℓ= 1640									2					
		ℓ= 1440										2				
		ℓ= 1240											2			
		ℓ= 940												2		
		ℓ= 2870													2	
		Марка	С88	С89	С90	С91	С92	С93	С94	С95	С96	С97	С98	С99	С100	

Обозначение	Марка	a мм	n мм	Масса, кг
3.501.1-146.2 С88...С100.0	С88	330	29	11,7
-01	С89	20	37	14,5
-02	С90	20	32	12,6
-03	С91	20	31	12,2
-04	С92	20	29	11,4
-05	С93	20	24	9,5
-06	С94	20	22	8,8
-07	С95	20	19	7,6
-08	С96	20	16	6,5
-09	С97	20	14	5,7
-10	С98	20	12	4,9
-11	С99	20	9	3,8
-12	С100	50	28	11,1

Нач.отд.	Ткаченко		
Н.контр.	Миронова		
ГИП	Пашковский		
Рук.гр.	Якунова		
Ст.инж.	Лонина		06.87
Инженер	Гордеев		

3.501.1-1-146.2 С88...С100.0

Сетка бортика арматурная С88... С100

Стадия	Масса	Масштаб
Р	см. табл.	—
Лист	Листов 1	

Ленгипротрансмост

2672-04

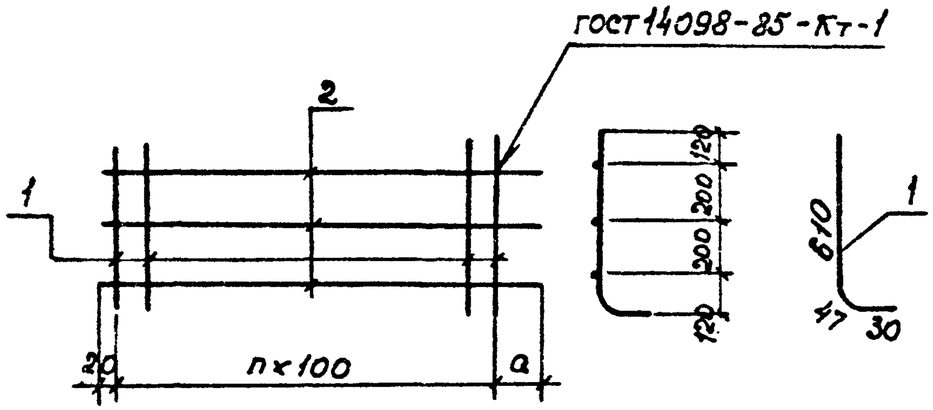

Сетки из сталей ВСт5пс2 и 25Г2С для балок с индексами М и М1 вязаные.

Поз.	Наименование	Кол. на исполнение 3.501.1-146.2 С101...С113.0 —	01	02	03	04	05	06	07	08	09	10	11	12	Примечание
	Арматура ГОСТ 5781-82														
1	⌀10А II (А III) ℓ = 690	30	38	33	32	30	25	23	20	17	15	13	10	29	
2	⌀8АI ℓ = 3250	3													
	ℓ = 3740		3												
	ℓ = 3240			3											
	ℓ = 3140				3										
	ℓ = 2940					3									
	ℓ = 2440						3								
	ℓ = 2240							3							
	ℓ = 1940								3						
	ℓ = 1640									3					
	ℓ = 1440										3				
	ℓ = 1240											3			
	ℓ = 940												3		
	ℓ = 2870													3	
	Марка	С101	С102	С103	С104	С105	С106	С107	С108	С109	С110	С111	С112	С113	

Обозначение	Марка	a мм	n шт.	Масса, кг
3.501.1-146.2 С101...С113.0	С101	330	29	16.7
-01	С102	20	37	20.7
-02	С103	20	32	18.0
-03	С104	20	31	17.4
-04	С105	20	29	16.3
-05	С106	20	24	13.6
-06	С107	20	22	12.5
-07	С108	20	19	10.9
-08	С109	20	16	9.2
-09	С110	20	14	8.1
-10	С111	20	12	7.0
-11	С112	20	9	5.4
-12	С113	50	28	15.8

Инв. № черт. | Подпись и дата | Взам. инв. №

Нач. отд.	Ткаченко		
Н. контр.	Мирсонова		
ГИП	Пашковский		
Рук. гр.	Акулова		
Вед. инж.	Панина		26.87
Инженер	Гордеев		

3.501.1-146.2 С101...С113.0

Сетка бортика арматурная С101...С113

Стадия	Масса	Масштаб
Р	см. табл.	—
Лист	Листов 1	

Ленгипротрансмост

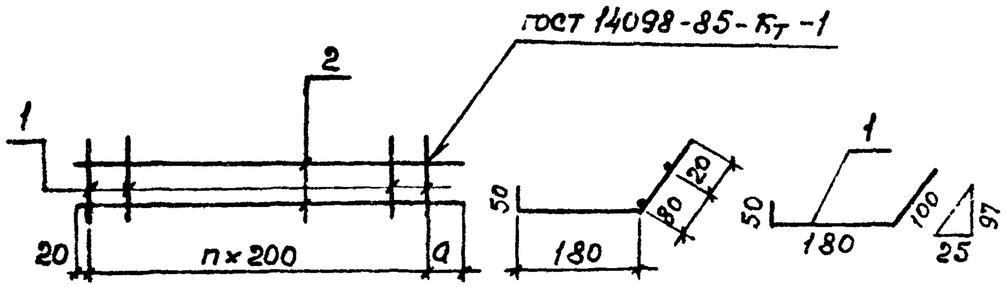

Поз.	Наименование		Кол. на исполнение 3.501.1-146.2 с114...с125.0												Приме-чание
			—	01	02	03	04	05	06	07	08	09	10	11	
	Арматура ГОСТ 5781-82														
1	ф 8А I	ℓ= 330	15	20	17	16	13	12	11	9	8	7	6	15	
2	ф 8А I	ℓ= 3250	2												
		ℓ=3840		2											
		ℓ=3240			2										
		ℓ=3040				2									
		ℓ=2440					2								
		ℓ=2240						2							
		ℓ=2040							2						
		ℓ=1640								2					
		ℓ=1440									2				
		ℓ=1240										2			
		ℓ=1040											2		
		ℓ=2870												2	
		Марка	с114	с115	с116	с117	с118	с119	с120	с121	с122	с123	с124	с125	

Обозначение	Марка	a мм	n шт.	Масса, кг
3.501.1-146.2 СН4...С125.0	с114	430	14	4,5
-01	с115	20	19	5.6
-02	с116	20	16	4,8
-03	с117	20	15	4,5
-04	с118	20	12	3.6
-05	с119	20	11	3,3
-06	с120	20	10	3,0
-07	с121	20	8	2,5
-08	с122	20	7	2,2
-09	с123	20	6	1,9
-10	с124	20	5	1,6
-11	с125	50	14	4,2

Инв. № подл. | Подпись и дата | Взам. инв. №

Нач.отд.	Ткаченко		
Н.контр.	Миронова		
ГИП	Пашковский		
Рук.гр.	Акулова		
Вед.инж.	Панина	Панина	06.87
Инженер	Гордеев		

3.501.1-146.2 С114... С125.0

Сетка бортика арматурная С114... С125

Стадия	Масса	Масштаб
Р	см. табл.	—
Лист	Листов 1	

Ленгипротрансмост

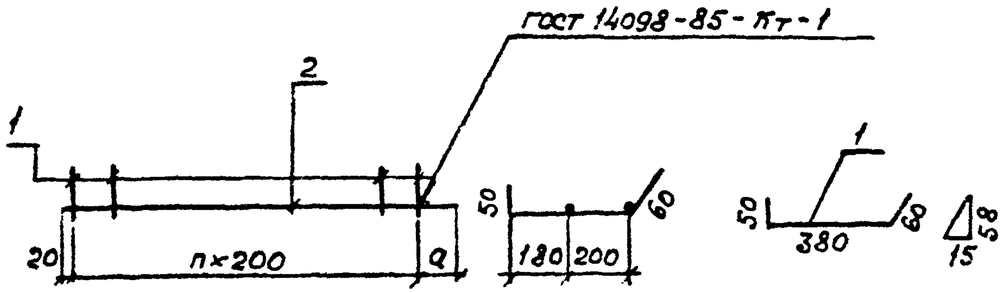

Поз.	Наименование		Кол. на исполнение 3.501.1-146.2 С126...С137.0												Приме-чание
			—	01	02	03	04	05	06	07	08	09	10	11	
	Арматура ГОСТ 5781-82														
1	⌀8АI	ℓ=490	15	20	17	16	13	12	11	9	8	7	6	15	
2	⌀8АI	ℓ=3250	2												
		ℓ=3840		2											
		ℓ=3240			2										
		ℓ=3040				2									
		ℓ=2440					2								
		ℓ=2240						2							
		ℓ=2040							2						
		ℓ=1640								2					
		ℓ=1440									2				
		ℓ=1240										2			
		ℓ=1040											2		
		ℓ=2870												2	
		Марка	С126	С127	С128	С129	С130	С131	С132	С133	С134	С135	С136	С137	

Обозначение	Марка	a мм	n шт.	Масса, кг
3.501.1-146.2. С126..С137.0	С126	430	14	5,5
-01	С127	20	19	6,9
-02	С128	20	16	5,8
-03	С129	20	15	5,5
-04	С130	20	12	4,4
-05	С131	20	11	4,1
-06	С132	20	10	3,7
-07	С133	20	8	3,0
-08	С134	20	7	2,7
-09	С135	20	6	2,3
-10	С136	20	5	2,0
-11-	С137	50	14	5,2

Нач отд.	Ткаченко		
Н.контр.	Миронова		
ГИП	Пашковский		
Рук гр.	Кулова		
Вед инж.	Понина		
Инженер	Гордеев		

3.501.1-146.2 С126..С137.0

Сетка бортика арматурная С126..С137

Стадия	Масса	Масштаб
Р	см. табл.	—
Лист	Листов 1	

Ленгипротрансмост

2672-24

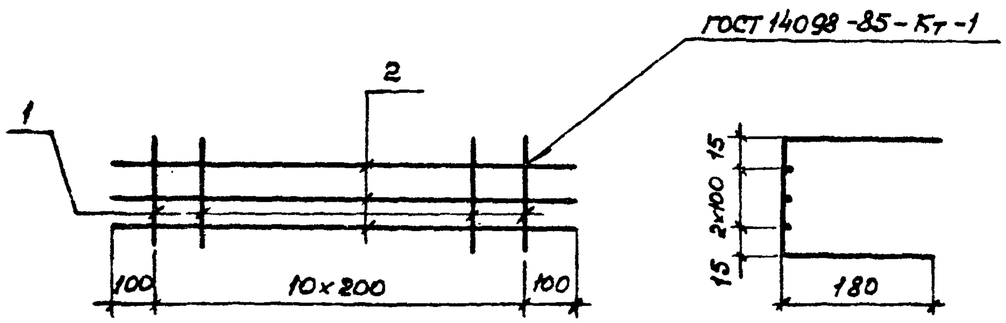

Форм.	Зона	Поз.	Обозначение	Наименование	Кол.	Примечание
				Детали		
Б4		1	3.501.1-146.2 С138.1	8АI ГОСТ 5781-82 ℓ=590	11	2,6 кг
Б4		2	3.501.1-146.2 С138.2	8АI ГОСТ 5781-82 ℓ=2200	3	2,6 кг

Нач. отд.	Ткаченко			3.501.1-146.2. С 138.0	
Н. конт.	Миронова			Сетка бортика арматурная С 138.	Стадия: Р; Масса: 5,2; Масштаб: —
ГИП	Пашковский				Лист; Листов 1
Рук. гр.	Якулова				Ленгипротранемост
Вед. инж.	Панина		06.87		
Инженер	Чернова				

Взам. инв. № | Подпись и дата | Инв. № подл.

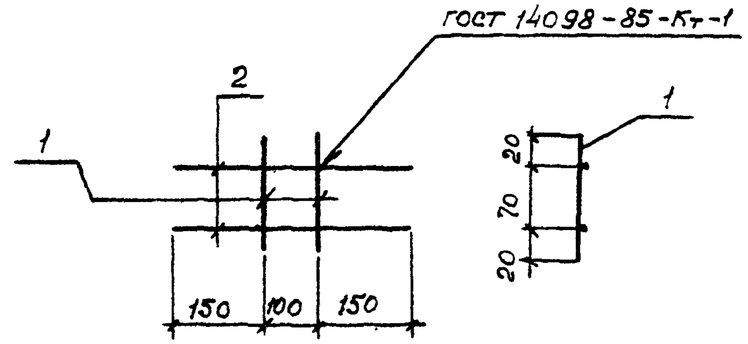

Сетки из сталей ВСт5пс2 и 25Г2С для балок с индексами М и М1 вязаные.

Форм.	Зона	Поз.	Обозначение	Наименование	Кол.	Примечание
				Детали		
Б4		1	3.501.1-146.2 С 201.1	10АII (АIII) ГОСТ 5781-82 ℓ=110	2	0.1 кг
Б4		2	3.501.1-146.2 С 201.2	10АII (АIII) ГОСТ 5781-82 ℓ=400	2	0,5 кг

Нач. отд.	Ткаченко			3.501.1-146.2 С 201.0	
Н. конт.	Миронова			Сетка диафрагмы арматурная С 201.	Стадия: Р; Масса: 0.6; Масштаб: —
ГИП	Пашковский				Лист; Листов 1
Рук. гр.	Якулова				Ленгипротранемост.
Вед. инж.	Панина		06.87		
Инженер	Чернова				

Взам. инв. № | Подпись и дата | Инв. № подл.

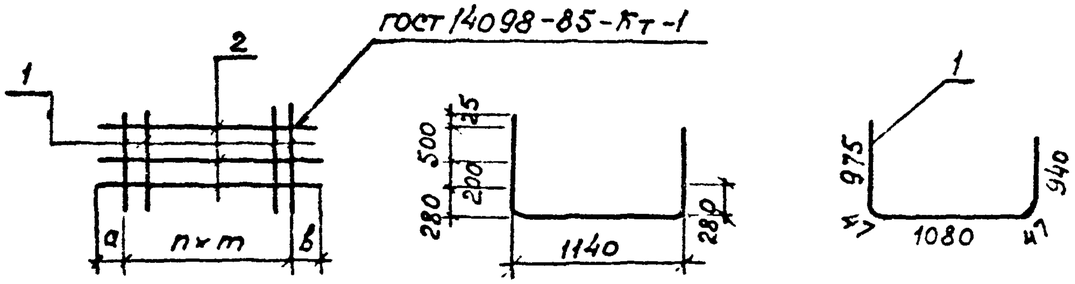

Поз.	Наименование		3.501.1-146.2 с139...с142.0 —	01	02	03	04	Примечание
	Арматура ГОСТ 5781-82							
1	⌀ 10 AI	ℓ= 3090	15	15	17	11	12	
2	⌀ 8 A I	ℓ= 1600	4	4				
		ℓ= 2800			4			
		ℓ= 3000				4		
		ℓ= 3250					4	
	Марка		с139	с139н	с140	с141	с142	

3.501.1-146.2 с139... с142.0 - изображено с 139.

3.501.1-146.2 с139... с142.0-01- зеркальное отражение с139

Обозначение	Марка	a мм	в мм	m мм	n шт	Масса кг
3.501.1-146.2 с139...с142.0	с139	50	150	100	14	31.3
-01	с139н	50	150	100	14	31.3
-02	с140	200	200	150	16	37.0
-03	с141	250	250	250	10	25.8
-04	с142	250	250	250	11	28.1

Нач.отд.	Ткаченко			
Н.контр.	Миронова			
ГИП	Грошковский			
Рук.гр.	Якулова			
Ст.инж.	Панина		06.87	
Инженер	Гордеев			

3.501.1-146.2 С139... С142.0

Сетка ребра арматурная с139... с142

Стадия	Масса	Масштаб
Р	см. табл.	—
Лист	Листов 1	

Ленгипротрансмост

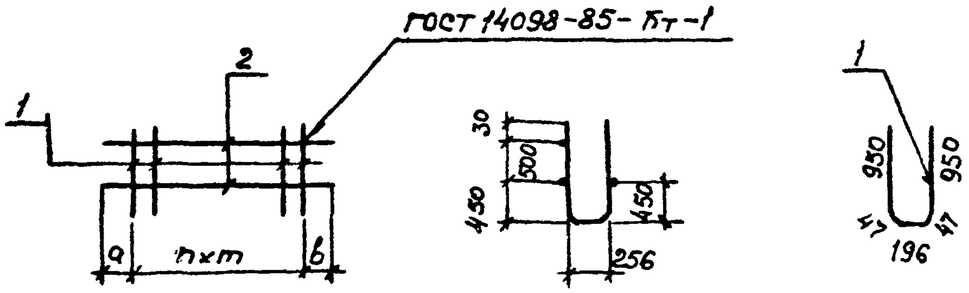

Поз.	Наименование		3.501.1-146.2 с143..с146.0 —	01	02	03	04	Примечание
	Арматура ГОСТ 5781-82							
1	ф10АI	ℓ=2190	15	15	17	11	12	
2	ф8АI	ℓ=1600	3	3				
		ℓ=2800			3			
		ℓ=3000				3		
		ℓ=3250					3	
	Марка		с143	с143н	с144	с145	с146	

3.501.1-146.2 с143...с146.0 — изображено с143.

3.501.1-146.2 с143...с146.0-01 зеркальное отражение с143

Обозначение	Марка	a мм	b мм	m мм	n шт.	Масса, кг
3.501.1-146.2 с143...с146.0	с143	50	150	100	14	22.3
-01	с143н	50	150	100	14	22.3
-02	с144	200	200	150	16	26.4
-03	с145	250	250	250	10	18.5
-04	с146	250	250	250	11	20.1

Нач.отд.	Ткаченко		
Н.контр.	Миронова		
ГИП	Пашковский		
Рук.гр.	Акулова		
Вед.инж.	Панина		06.84
Инженер	Гордеев		

3.501.1-146.2 с143...с146.0

Сетка ребра арматурная с143...с146

Стадия	Масса	Масштаб
Р	см. табл.	—
Лист	Листов 1	

Ленгипротранмост

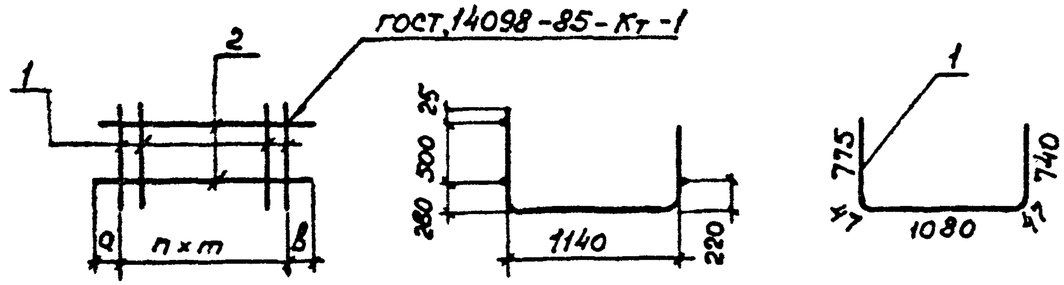

Поз.	Наименование	3.501.1-146.2 С147...С151.0 —	01	02	03	04	05	06	Примечание
	Арматура ГОСТ 5781-82								
1	ф 10 АI ℓ=2690	15	15	14	14	17	15	12	
2	ф 8 АI ℓ=1600	3	3						
	ℓ=1500			3	3				
	ℓ=2900					3			
	ℓ=2600						3		
	ℓ=3250							3	
	Марка	С147	С147н	С148	С148н	С149	С150	С151	

3.501.1-146.2 С147...С151.0 - изображено С147.
3.501.1-146.2 С147...С151.0-01 - зеркальное отражение С147н.
3.501.1-146.2 С147...С151.0-02 - изображено С148.
3.501.1-146.2 С147...С151.0-03 - зеркальное отражение С148н.

Обозначение	Марка	a мм	в мм	m мм	n шт.	Масса, кг
3.501.1-146.2. С147...С151.0	С147	50	150	100	14	26.9
-01	С147н	50	150	100	14	26.9
-02	С148	50	150	100	13	25.1
-03	С148н	50	150	100	13	25.1
-04	С149	250	250	150	16	31.8
-05	С150	250	250	150	14	28.1
-06	С151	250	250	250	11	23.9

Инв. № подл. | Подпись и дата | Взам. инв. №

Нач. отд.	Ткаченко			3.501.1-146.2. С147...С151.0
Н. контр.	Миронова			Сетка ребра арматурная С147...С151
ГИП	Пошивалов			Стадия: Р; Масса: см табл.; Масштаб: —
Рук. гр.	Агунова			Лист; Листов 1
			66.11	Ленгипротрансмост

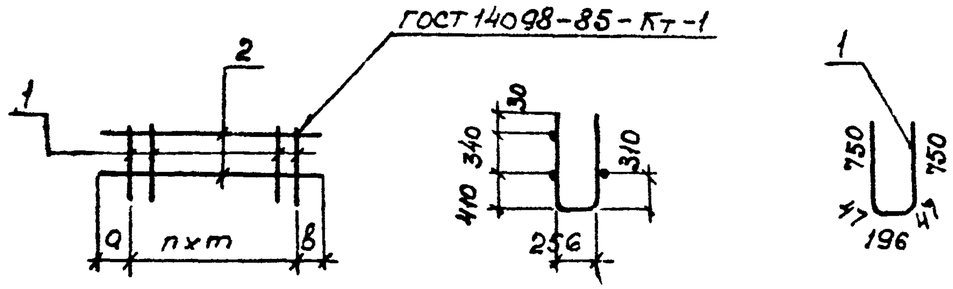

Поз.	Наименование		3.501.1-146.2 с152...с156.0							Примечание
			—	01	02	03	04	05	06	
	Арматура ГОСТ 5781-82									
1	ф10АI	ℓ=1790	15	15	14	14	17	15	12	
2	ф8АI	ℓ=1600	3	3						
		ℓ=1500			3	3				
		ℓ=2900					3			
		ℓ=2600						3		
		ℓ=3250							3	
		Марка	с152	с152н	с153	с153н	с154	с155	с156	

3.501.1-146.2 с152...с156.0 - изображено с 152.
3.501.1-146.2 с152...с156.0-01 - зеркальное отражение с152
3.501.1-146.2 с152...с156.0-02 изображено с153.
3.501.1-146.2 с152...с156.0-03 зеркальное отражение с153

Обозначение	Марка	a мм	b мм	m мм	n шт.	Масса, кг
3.501.1-146.2 с152...156.0	с152	50	150	100	14	18,5
-01	с152н	50	150	100	14	18,5
-02	с153	50	150	100	13	17.3
-03	с153н	50	150	100	13	17.3
-04	с154	250	250	150	16	22.3
-05	с155	250	250	150	14	19.7
-06	с156	250	250	250	11	17.2

Инв. № подл. | Подпись и дата | Взам. инв. №

Нач. отд.	Ткаченко		
Н. контр.	Миронова		
ГИП	Пошковский		
Рук. гр.	Акулова		
Вед. инж.	Панина		06.84
Инженер	Гордеев		

3.501.1-146.2 с152...с156.0

Сетка ребра арматурная с152...с156

Стадия	Масса	Масштаб
Р	см табл.	
Лист	Листов 1	

Ленгипротрансмост

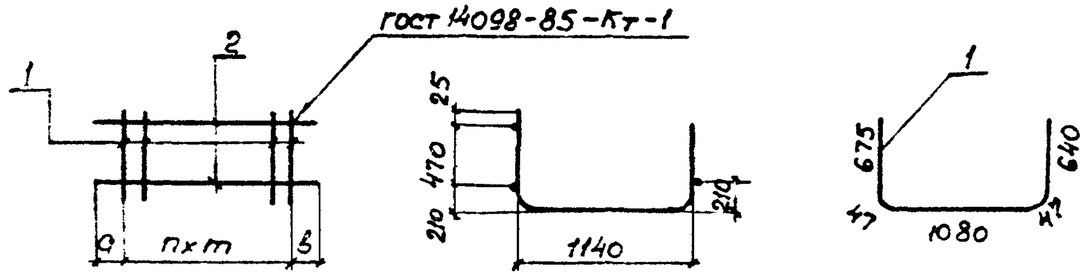

	Наименование		3.501.1-146.2 С157...С161.0							Примечание
			—	01	02	03	04	05	06	
	Арматура ГОСТ 5781-82									
1	⌀10AI	ℓ=2490	12	12	11	11	14	11	10	
2	⌀8AI	ℓ=1250	3	3						
		ℓ=1150			3	3				
		ℓ=2450					3			
		ℓ=3000						3		
		ℓ=2750							3	
	Марка		С157	С157н	С158	С158н	С159	С160	С161	

3.501.1-146.2 С157...С161.0 – изображено С157
3.501.1-146.2 С157...С161.0-01 – зеркальное отражение С157
3.501.1-146.2 С157...С161.0-02 – изображено С158
3.501.1-146.2 С157...С161.0-03 – зеркальное отражение С158

Обозначение	Марка	a мм	в мм	m мм	n мм	Масса, кг
3.501.1-146.2 С157...С161.0	С157	50	100	100	11	20,0
-01	С157н	50	100	100	11	20,0
-02	С158	50	100	100	10	18,3
-03	С158н	50	100	100	10	18,3
-04	С159	250	250	150	13	24,5
-05	С160	250	250	250	10	20,5
-06	С161	250	250	250	9	18,7

Нач отд	Ткаченко			3.501.1-146.2 С157...С161.0			
Н контр	Миронова			Сетка ребра арматурная С157...С161	Стадия	Масса	Масштаб
ГИП	Пашковский				Р	см табл	—
Рук гр	Якулова				Лист	Листов	
Вед инж	Панина		1985		Ленгипротрансмост		
Инженер	Гордеев						

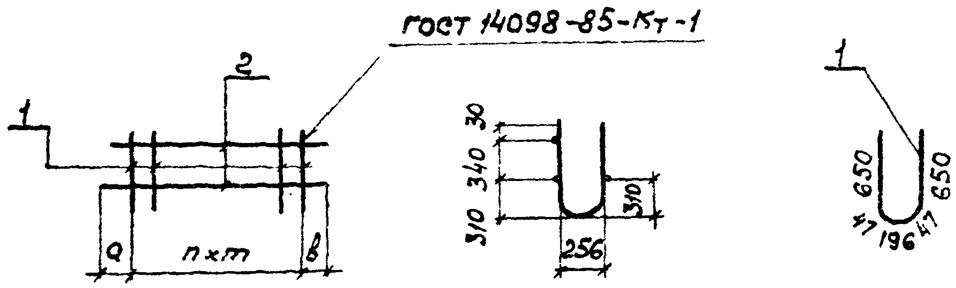

3.501.1-146.2 С162...С166.0 – изображено С162.
3.501.1-146.2 С162...С166.0-01 – зеркальное отражение С162
3.501.1-146.2 С162...С166.0-02 – изображено С163.
3.501.1-146.2 С162...С166.0-03 – зеркальное отражение С163

Обозначение	Марка	a мм	в мм	m мм	n шт.	Примечание
3.501.1-146.2 С162...С166.0	С162	50	100	100	11	13.3
-01	С162н	50	100	100	11	13.3
-02	С163	50	100	100	10	12.2
-03	С163н	50	100	100	10	12.2
-04	С164	250	250	150	13	16.7
-05	С165	250	250	250	10	14.4
-06	С166	250	250	250	9	13.1

поз.	Наименование		3.501.1-146.2 С162...С166.0 —	01	02	03	04	05	06	Примечание
	Арматура ГОСТ 5781-82									
1	⌀10АI	ℓ=1590	12	12	11	11	14	11	10	
2	⌀8АI	ℓ=1250	3	3						
		ℓ=1150			3	3				
		ℓ=2450					3			
		ℓ=3000						3		
		ℓ=2750							3	
	Марка		С162	С162н	С163	С163н	С164	С165	С166	

Нач.отд.	Тюченко			3.501.1-146.2 С162...С166.0
Н.контр.	Миронова			Сетка ребра арматурная С162...С166.
ГИП.	Пашковская			Стадия: Р; Масса: см табл; Масштаб: —
Рук.гр.	Акулова			Лист; Листов 1
Вед.инж.	Ганина		06.87	Ленгипротрансмост
Инженер	Гордеев			

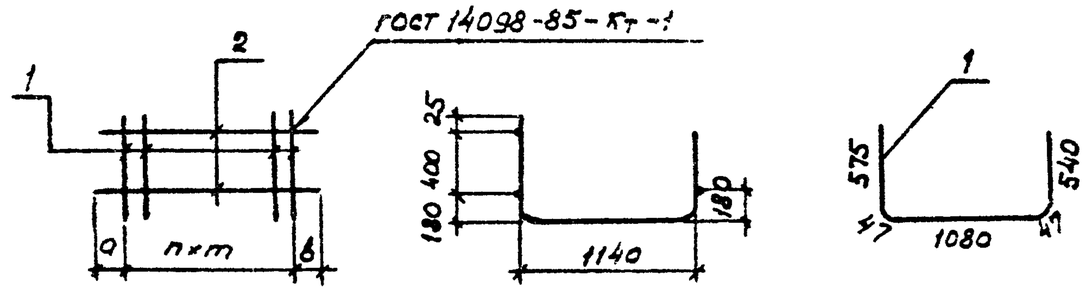

3.501.1-146.2 С167...С170.0 – изображено С 167.

3.501.1-146.2 С167...С170.0-01- зеркальное отражение С167

	Наименование		3.501.1-146.2 С167...С170.0							Примечание
			–	01	02	03	04	05	06	
	Арматура ГОСТ 5781-82									
1	ф10АI	ℓ=2290	10	10	11	9	9			
2	ф8АI	ℓ=1075	3	3						
		ℓ=1950			3					
		ℓ=1700				3				
		ℓ=2500					3			
	Марка		С167	С167н	С168	С169	С170			

Обозначение	Марка	a мм	в мм	m мм	n шт.	Масса, кг
3.501.1-146.2 • С167..С170.0	С167	50	125	100	9	17.8
-01	С167н	50	125	100	9	17.8
-02	С168	225	225	150	10	17.9
-03	С169	250	250	150	8	14.8
-04	С170	250	250	250	8	15.7

Нач отд	Тищенко			3.501.1-146.2 С167 С170.0
Н.контр	Миронова			Сетка ребра арматурная С167...С170
ГИП	Пашковский			Стадия: Р; Масса: см табл; Масштаб: —
Рук гр	Акулова			Лист; Листов 1
Вед инж	Панина		06.87	Ленгипротрансмост
Инженер	Зоколова			

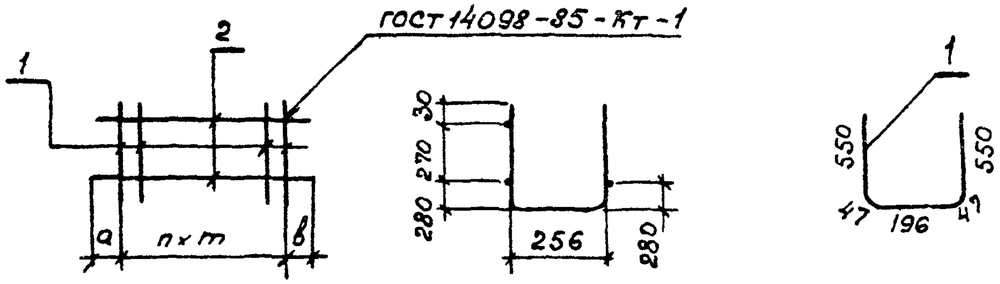

Поз.	Наименование	3.501.1-146.2 С171...С174.0							Примечание
		–	01	02	03	04			
	Арматура ГОСТ 5781-82								
1	ф 10 АI ℓ=1390	10	10	11	9	9			
2	ф 8 АI ℓ=1075	3	3						
	ℓ=1950			3					
	ℓ=1700				3				
	ℓ=2500					3			
	Марка	С171	С171н	С172	С173	С174			

3.501.1-146.2 С171...С174.0 - изображено С171.

3.501.1-146.2 С171...С174.0-01 - зеркальное отражение С171

Обозначение	Марка	a мм	в мм	m мм	n шт.	Масса, кг
3.501.1-146.2 С171...С174.0	С171	50	125	100	9	9.9
-01	С171н	50	125	100	9	9.9
-02	С172	225	225	150	10	11.8
-03	С173	250	250	150	8	6.0
-04	С174	250	250	250	8	10.7

Нач. отд.	Ткаченко		
Н. контр.	Миронова		
ГИП	Пашковский		
Рук. гр.	Якулова		
Ст. инж.	Панина		06.87
Инженер	Гордеев		

3.501.1-146.2 С171...С174.0

Сетка ребра арматурная С171...С174

Стадия	Масса	Масштаб
Р	см. табл.	—
Лист	Листов 1	

Ленгипротрансмост

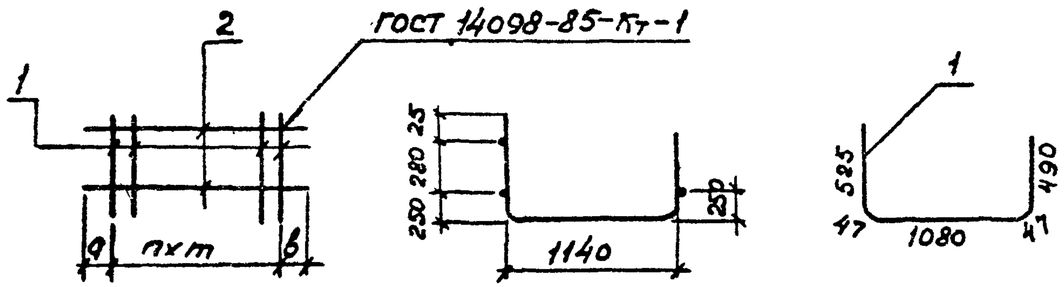

Поз.	Наименование		3.501.1-146.2					с175...с178.0		Примечание
			—	01	02	03	04	05		
	Арматура ГОСТ 5781-82									
1	ф10АI	ℓ=2190	10	10	8	8	8	13		
2	ф8АI	ℓ=1050	3	3						
		ℓ=850			3	3				
		ℓ=1550					3			
		ℓ=3500						3		
	Марка		с175	с175н	с176	с176н	с177	с178		

3.501.1-146.2 с175...с178.0 – изображено с175.
3.501.1-146.2 с175...с178.0-01 – зеркальное отражение с175
3.501.1-146.2 с175...с178.0-02 – изображено с176.
3.501.1-146.2 с175...с178.0-03 – зеркальное отражение с176

Обозначение	Марка	а мм	в мм	т мм	п шт.	Масса, кг
3.501.1-146.2 с175...с178.0	с175	50	100	100	9	14.8
-01	с175н	50	100	100	9	14.8
-02	с176	50	100	100	7	11.9
-03	с176н	50	100	100	7	11.9
-04	с177	250	250	150	7	12.7
-05	с178	250	250	250	12	21.8

Взам. инв. № | Подпись и дата | Инв. № подл.

Нач отд.	Ткаченко			3.501.1-146.2	с175...с178.0
Н.контр.	Миронова			Сетка ребра арматурная с175...с178	Стадия: Р; Масса: см. табл.; Масштаб: —
ГИП	Пашковский				Лист; Листов 1
Рук гр	Акулова				Ленгипротрансмост
Вед инж.	Панина		06.87		
Инженер	Соколова				

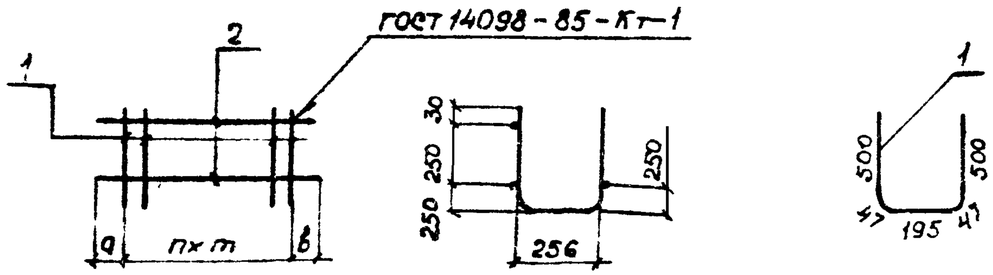

Поз	Наименование		3.501.1-146.2 С179 С182.0							Примечание
			—	01	02	03	04	05		
	Арматура ГОСТ 5781-82									
1	⌀10АI	ℓ=1290	10	10	8	8	8	13		
2	⌀8АI	ℓ=1050	3	3						
		ℓ=850			3	3				
		ℓ=1550					3			
		ℓ=3500						3		
	Марка		С179	С179н	С180	С180н	С181	С182		

3.501.1-146.2 С179...С182.0 – изображено С179.
3.501.1-146.2 С179...С182.0-01-зеркальное отражение С179.
3.501.1-146.2 С179...С182.0-02-изображено С180.
3.501.1-146.2 С179...С182.0-03-зеркальное отражение С180.

Обозначение	Марка	a мм	в мм	m мм	n шт.	Масса. кг
3.501.1-146.2 С179...С182.0	С179	50	100	100	9	9.3
-01	С179н	50	100	100	9	9.3
-02	С180	50	100	100	7	7.4
-03	С180н	50	100	100	7	7.4
-04	С181	250	250	150	7	8.3
-05	С182	250	250	250	12	14.5

Нач отд	Ткаченко		
Н контр	Миронова		
ГИП	Лашковский		06.87
Рук. гр	Акулова		
Вед. инж	Никита		06.87
Инженер	Соколова		

3.5011-146.2 С179...С182.0

Сетка ребра арматурная С179...С182.

Стадия	Масса	Масштаб
Р	см. табл	—
Лист	Листов 1	

Ленгипротрансмост

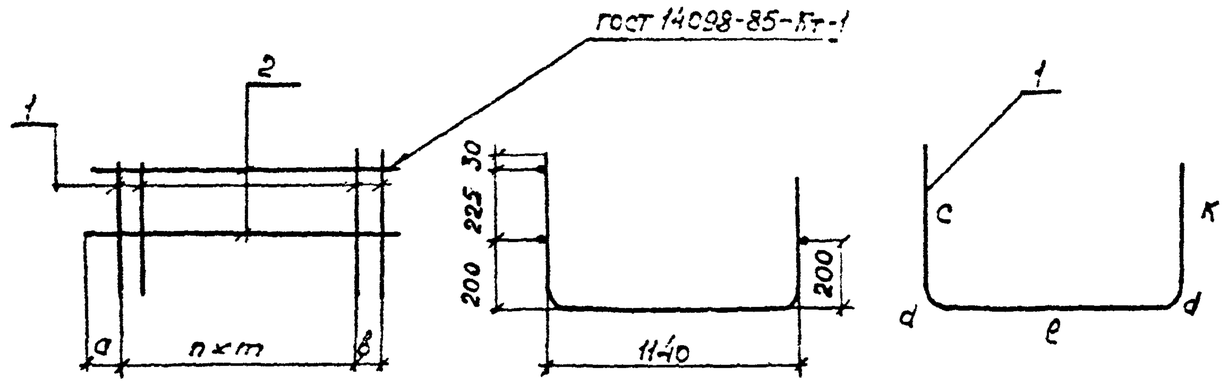

Поз.	Наименование		3.501.1-146.2 С183...С184.0 —	01	02				Примечание
	Арматура ГОСТ 5781-82								
1	Ф12АIII (АIII)	ℓ=1980	14	14					
	Ф 10АI	ℓ=1990			13				
2	Ф 8АI	ℓ=1475	3	3					
		ℓ=3500			3				
	Марка		С183	С183н	С184				

3.501.1-146.2 С183...С184.0— изображено С183.

3.501.1-146.2 С183..., С184.0-01- зеркальное отражение С183

Обозначение	Марка	a мм	в мм	c мм	к мм	d мм	ℓ мм	m мм	n мм	Масса, кг
3.501.1-146.2 С183...С184.0	С183	50	125	413	378	66	1056	100	13	26.4
-01	С183н	50	125	413	378	66	1056	100	13	26.4
-02	С184	250	250	425	390	47	1080	250	12	20.2

Инв. № подл. | Подпись и дата | Взам. инв. №

Нач. отд.	Ткаченко		
Н. контр.	Миронова		
ГИП	Пашковская		1988
Рук. гр.	Акулова		
Вед. инж.	Панина		
Инженер	Клещева		

3.501.1-146.2 С183 ... С184.0

Сетка ребра арматурная С183...С184.

Стадия	Масса	Масштаб
Р	см табл.	—
Лист	Листов 1	

Ленгипротрансмост

2670-04

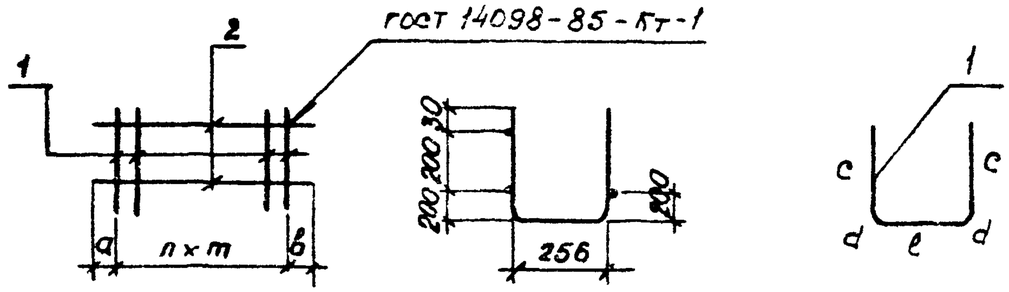

Поз.	Наименование		3.501.1-146.2 С185...С186.0						Примечание
			–	01	02				
	Арматура ГОСТ 5781-82								
1	ф 12А II (А III)	ℓ=1080	14	14					
	ф 10А I	ℓ=1090			13				
2	ф 8А I	ℓ=1475	3	3					
		ℓ=3500			3				
	Марка		С185	С185н	С186				

3.501.1-146.2 С185...С186.0 – изображено С185.

3.501.1-146.2 С185...С186.0-01 – зеркальное отражение С185

Обозначение	Марка	a мм	b мм	c мм	n мм	d мм	ℓ мм	m мм	Масса, кг
3.501.1-146.2 С185...С186.0	С185	50	125	388	13	66	172	100	15.2
-01	С185н	50	125	388	13	66	172	100	15.2
-02	С186	250	250	400	12	47	196	250	13.9

Нач.отд	Ткаченко			3.501.1-146.2 С185...С186.0
Н.контр	Миронова			Сетка ребра арматурная С185...С186
ГИП	Пашковский		06.87	Стадия: Р; Масса: см. табл.; Масштаб: —
Рук.гр.	Аксиева			Лист; Листов 1
Вед.инж	Панина			Ленгипротрансмост
Инженер	Клешнева			

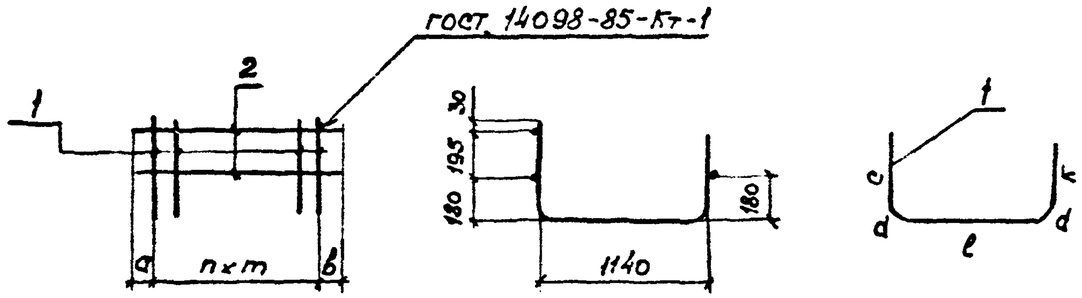

Поз.	Наименование		3.501.1-146.2 С187...С189.0							Примечание
			–	01	02	03	04			
	Арматура ГОСТ 5781-82									
1	ф 10 А II (А III)	l=1885	14	14	13	13				
	ф 10 А I	l=1890					10			
2	ф 8 А I	l=1500	3	3						
		l=1400			3	3				
		l=2750					3			
	Марка		С187	С187н	С188	С188н	С189			

3.501.1-146.2 С187...С189.0 – изображено С187.
3.501.1-146.2 С187...С189.0-01 – зеркальное отражение С187
3.501.1-146.2 С187...С189.0-02 – изображено С188.
3.501.1-146.2 С187...С189.0-03 – зеркальное отражение С188

Обозначение	Марка	a мм	b мм	c мм	k мм	d мм	l мм	m мм	n шт	Масса, кг
3.501.1-146.2 С187..С189.0	С187	50	150	369	334	57	1068	100	13	18.1
-01	С187к	50	150	369	334	57	1068	100	13	18.1
-02	С188	50	150	369	334	57	1068	100	12	16.9
-03	С188н	50	150	369	334	57	1068	100	12	16.9
-04	С189	250	250	375	340	47	1080	250	9	15.0

Инв. № подл. | Подпись и дата | Взам. инв. №

Нач. отд.	Ткаченко		
Н. контр.	Чиронова		
ГИП	Пашковский		06.02
Рук. гр.	Акулова		
Вед. инж.	Панина		
Инженер	Черонова		

3.501.1-146.2 С187...С189.0

Сетка ребра арматурная С187..С189

Стадия	Масса	Масштаб
Р	см. табл.	
Лист	Листов 1	

Ленгипротрансмост

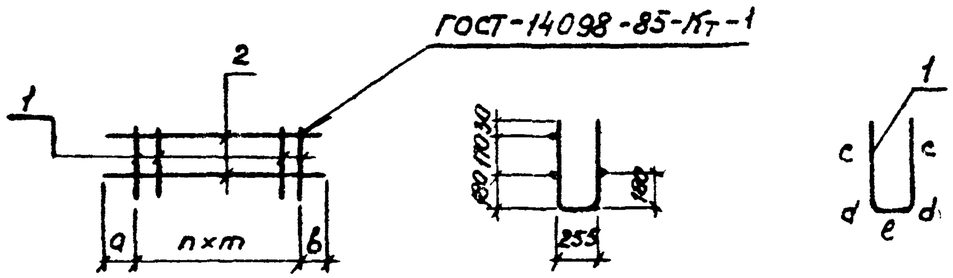

Поз.	Наименование		3.501.1-146.2 с190...с192.0							Примечание
			–	01	02	03	04			
	Арматура ГОСТ 5781-82									
1	ф10АII (АIII)	ℓ = 990	14	14	13	13				
	ф10АI	ℓ = 990					10			
2	ф8АI	ℓ = 1500	3	3						
		ℓ = 1400			3	3				
		ℓ = 2750					3			
	Марка		с190	с190н	с191	с191н	с192			

3.501.1-146.2 с190... с192.0 – изображено с190.
3.501.1-146.2 с190... с192.0-01 – зеркальное отражение с190
3.501.1-146.2 с190...с192.0-02 – изображено с191.
3.501.1-146.2 с190...с192.0-03 – зеркальное отражение с191

Обозначение	Марка	a мм	b мм	c мм	d мм	ℓ мм	m мм	n мм	Масса, кг
3.501.1-146.2 с190...с192.0	с190	50	150	344	57	184	100	13	10.4
-01	с190н	50	150	344	57	184	100	13	10.4
-02	с191	50	150	344	57	184	100	12	9.6
-03	с191н	50	150	344	57	184	100	12	9.6
-04	с192	250	250	350	47	196	250	9	9.4

Нач.отд.	Ткаченко		
Н.контр.	Миронова		
ГИП	Пашковский		06.87
Рук.гр.	Акулова		
Вед.инж.	Панина		
Инженер	Чернова		

3.501.1-146.2 С190... С192.0

Сетка ребра арматурная с190... с192

Стадия	Масса	Масштаб
Р	см. табл.	—
Лист	Листов 1	

Ленгипротрансмост

Инв. № подл. | Подпись и дата | Взам. инв. №

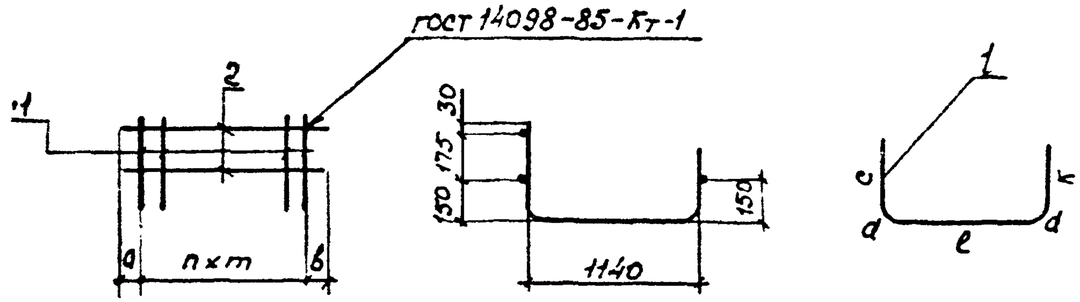

	Наименование		3.501.1-1462 С193...С196.0						Приме-чание
			—	01	02	03	04	05	
	Арматура ГОСТ 5781-82								
1	⌀10 AII (AIII)	ℓ = 1790	8	8	6	6			
	⌀10 AI	ℓ = 1790					9	7	
2	⌀8 AI	ℓ = 975	3	3					
		ℓ = 700			3	3			
		ℓ = 2500					3		
		ℓ = 2000						3	
	Марка		С193	С193н	С194	С194н	С195	С196	

3.501.1-146.2 С193...С196.0 – изображено С193.
3.501.1-146.2 С193...С196.0-01 – Зеркальное отражение С193
3.501.1-1462 С193...С196.0-02 – изображено С194.
3.501.1-146.2 С193...С196.0-03 – Зеркальное отражение С194

Обозначение	Марка	a мм	в мм	c мм	к мм	d мм	ℓ мм	m мм	n мм	Масса, кг
3.501.1-146.2 С193...С196.0	С193	50	225	319	284	57	1068	100	7	10,0
-01	С193н	50	225	319	284	57	1068	100	7	10.0
-02	С194	50	150	319	284	57	1068	100	5	7,5
-03	С194н	50	150	319	284	57	1068	100	5	7,5
-04	С195	250	250	325	290	47	1080	250	8	13.6
-05	С196	250	250	325	290	47	1080	250	6	10.1

Нач. отд.	Ткаченко			3.501.1-146.2 С193 ... С196.0
Н. контр.	Миронова			Сетка ребра арматурная С193...С196
ГИП	Пашковский		06.87	Стадия: Р; Масса: см табл.; Масштаб: — —
Рук. гр.	Акулова			Лист; Листов 1
Вед. инж.	Панина			Ленгипротрансмост
Инженер	Чернова			

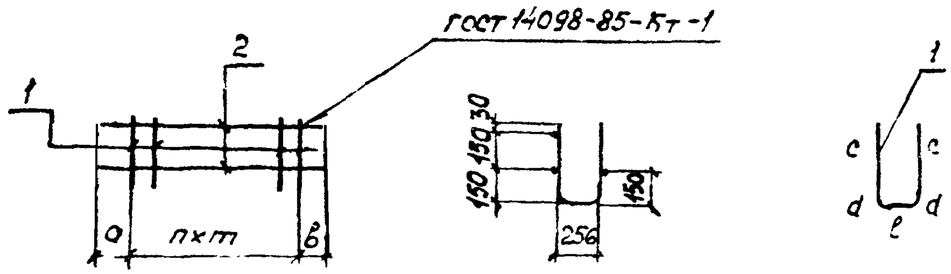

Поз.	Наименование		3.501.1-146.2 С197...С200.0 —	01	02	03	04	05	Примечание
	Арматура ГОСТ 5781-82								
1	⌀ 10 А II (А III)	l = 890	8	8	6	6			
	⌀ 10 А I	l = 890					9	7	
2	⌀ 8 А I	l = 975	3	3					
		l = 700			3	3			
		l = 2500					3		
		l = 2000						3	
	Марка		С197	С197н	С198	С198н	С199	С200	

3.501.1-146.2 С197... С200.0 – изображено С197.
3.501.1-146.2 С197... С200.0-01 – зеркальное отражение С197
3.501.1-146.2 С197... С200.0-02 – изображено С198.
3.501.1-146.2 С197... С200.0-03 – зеркальное отражение С198

Обозначение	Марка	a мм	b мм	c мм	d мм	l мм	m мм	n мм	Масса, кг
3.501.1-146.2 С197...С200.0	С197	50	225	294	57	184	100	7	5,6
-01	С197н	50	225	294	57	184	100	7	5,6
-02	С198	50	150	294	57	184	100	5	4.1
-03	С198н	50	150	294	57	184	100	5	4,1
-04	С199	250	250	300	47	196	250	8	7.9
-05	С200	250	250	300	47	196	250	6	6.2

Нач отд	Ткаченко			3.501.1-146.2 С197...С200.0
Н контр.	Миронова			Сетка ребра арматурная С197...С200
ГИП	Пашковский		0637	Стадия: Р; Масса: см табл; Масштаб: —
Рук гр	Акулова			Лист; Листов 1
Вед инж	Гонина			Ленгипротрансмост
Инженер	Чернова			

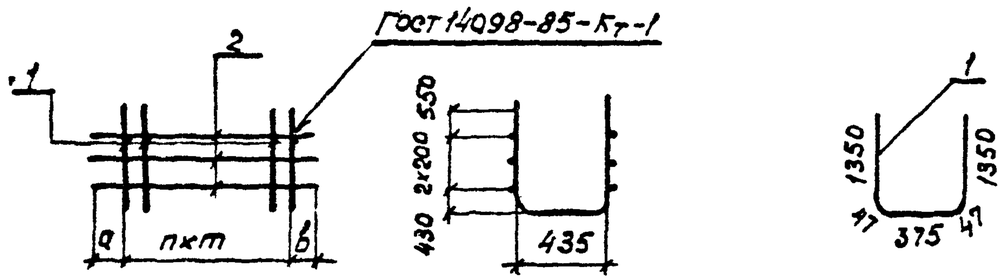

Поз.	Наименование		3.501.1-146.2 С203...С205.0							Примечание
			—	01	02					
	Арматура ГОСТ 5781-82									
1	⌀10АII	ℓ=3170	19	16	20					
2	⌀10АI	ℓ=1970	6							
		ℓ=2750		6						
		ℓ=4300			6					
		Марка	С203	С204	С205					

Сетки из сталей ВСт5сп2 и 25Г2С для балок с индексами М и М1 вязаные.

Обозначение	Марка	а мм	в мм	т мм	п шт	Масса, кг
3.501.1-146.2 С203...С205.0	С203	20	150	100	18	44.7
-01	С204	250	250	150	15	41.6
-02	С205	250	250	200	19	55.3

Нач. отд.	Ткаченко		
Н. контр.	Миронова		
ГИП	Пошкявичюс		0687
Рук. гр.	Акулова		
Вед. инж.	Панина		
Инженер	Соколова		

3.501.1-146.2 С203 С205.0

Сетка ребра арматурная С203...С205

Стадия	Масса	Масштаб
Р	см. табл.	—
Лист	Листов 1	

Ленгипротраммост

Инв. № подл. | Подпись и дата | Взам. инв. №

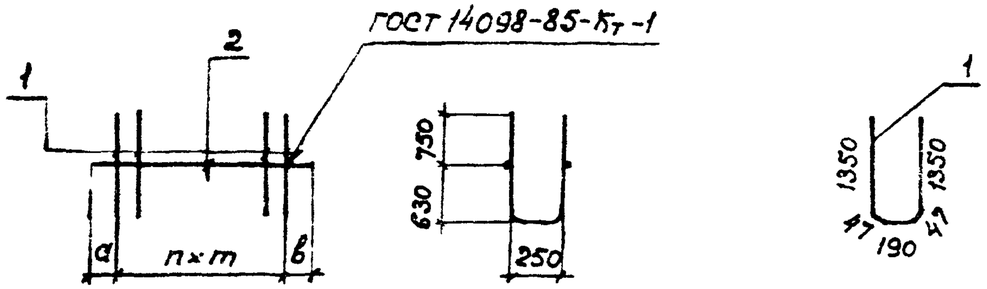

Поз	Наименование		3.501.1-146.2							Примечание
			—	01	02					
	Арматура ГОСТ 5781-82									
1	⌀10А II	ℓ=2980	19	16	20					
2	⌀10А I	ℓ=1970	2							
		ℓ=2750		2						
		ℓ=4300			2					
		Марка	С206	С207	С208					

Сетки из сталей Вст5сп2 и 25Г2С для балок с индексами М и М1 вязаные.

Обозначение	Марка	а мм	в мм	m мм	n шт.	Масса, кг
3.501.1-146.2 С206...С208.0	С206	20	150	100	18	37,5
-01	С207	250	250	150	15	33,0
-02	С208	250	250	200	19	42,3

Нач отд.	Печенко		
Н. контр.	Миронова		
ГИП	Пашковский		
Рук гр.	Акулова		
Вед инж	Панина		06.88
Инженер	Соколова		

3.501.1-146.2 С206 С208.0

Сетка ребра арматурная С206...С208

Стадия	Масса	Масштаб
Р	см табл.	—
Лист	Листов 1	

Ленгипротрансмост

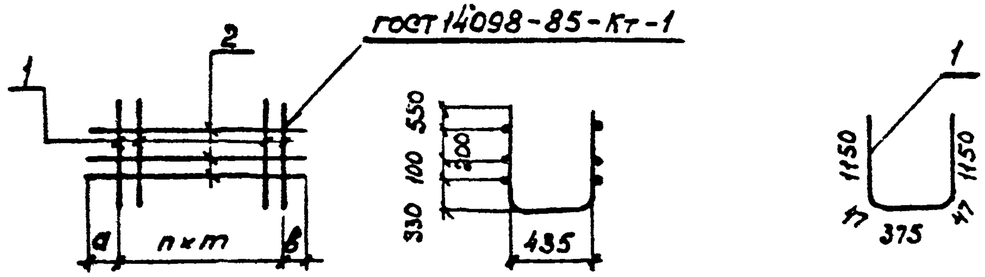

Поз	Наименование		3.501.1-146.2 с209...с212.0							Примечание
			—	01	02	03				
	Арматура ГОСТ 5781-82									
1	ф10АIII	ℓ= 2770	17	15	16	14				
2	ф 10АI	ℓ= 1770	6							
		ℓ= 2600		6						
		ℓ= 3500			6					
		ℓ= 3100				6				
	Марка		С209	С210	С211	С212				

Сетки из сталей ВСт5сп2 и 25Г2С
для балок с индексами М и М1 вязаные

Обозначение	Марка	a мм	b мм	m мм	n шт.	Масса, кг
3.501.1-146.2 с209...с212.0	С209	20	150	100	16	35.8
-01	С210	250	250	150	14	35.4
-02	С211	250	250	200	15	40.5
-03	С212	250	250	200	13	35.6

Нач. отд.	Ткаченко			3.501.1-146.2 С209...С212.0
Н. контр.	Миронова			Сетка ребра арматурная С209...С212.
ГИП	Пашковский		06.87	
Рук. гр.	Акулова			
Вед. инж.	Панина		06.87	
Инженер	Соколова			

Стадия	Масса	Масштаб
Р	см. табл	—
Лист	Листов 1	

Ленгипротрансмост

2670-04

Инв. № подл. | Подпись и дата | Взам. инв. №

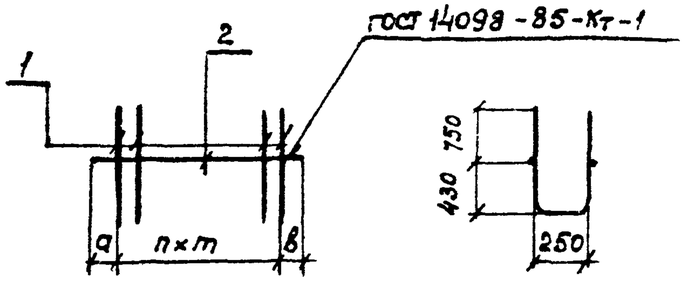

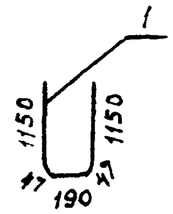

Поз.	Наименование		3.501.1-146.2 с213...с216.0							Примечание
			—	01	02	03				
	Арматура ГОСТ 5781-82									
1	ф10АII	ℓ=2584	17	15	16	14				
2	ф10АI	ℓ=1770	2							
		ℓ=2600		2						
		ℓ=3500			2					
		ℓ=3100				2				
		Марка	С213	С214	С215	С216				

Сетки из сталей ВСт5сп2 и 25Г2С для балок с индексами М и М1 вязаные.

Обозначение	Марка	а мм	в мм	m мм	n шт.	Масса, кг
3.501.1-146.2 с213...с216.0	с213	20	150	100	16	294
-01	с214	250	250	150	14	27,3
-02	с215	250	250	200	15	29,9
-03	с216	250	250	200	13	26,3

Инв.№ подл. | Подпись и дата | Взам. инв.№

Нач. отд.	Ткаченко			
Н. контр.	Миронова			
ГИП	Пашковский		06.87	
Рук. гр.	Якулова			
Вед. инж.	Пахина			
Инженер	Соколова			

3.501.1-146.2 С213...С216.0

Сетка ребра арматурная с213...с216.

Стадия	Масса	Масштаб
Р	см. табл.	—
Лист	Листов 1	

Ленгипротрансмост

2670-04

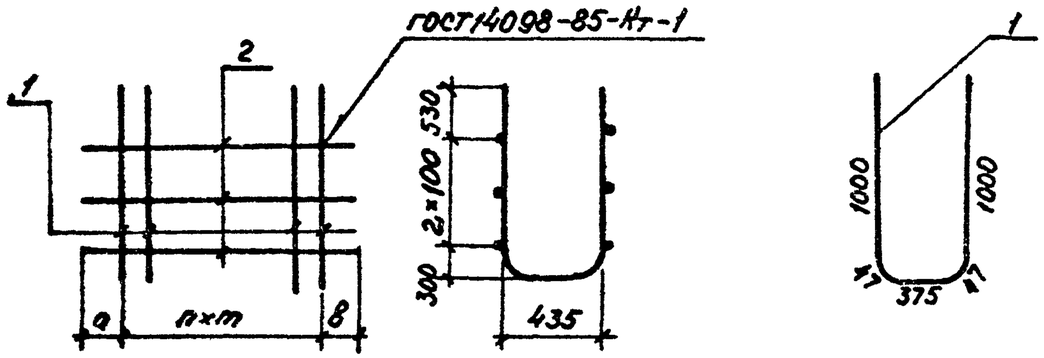

Под.	Наименование		3.501.1-146.2 С217...С220.0							Примечание
			—	01	02	03				
	Арматура ГОСТ5781-82									
1	10 AII	ℓ=2470	15	11	15	13				
2	10 AI	ℓ=1620	6							
		ℓ=1900		6						
		ℓ=5300			6					
		ℓ=2900				6				
	Марка		С217	С218	С219	С220				

Сетки из сталей ВСт5сп2 и 25Г2С для балок с индексами М и М1 вязаные.

Обозначение	Марка	a мм	в мм	m мм	n шт.	Масса, кг
3.501.1-146.2 С217..С220.0	С217	20	200	100	14	29.0
-01	С218	200	200	150	10	25.8
-02	С219	250	250	200	14	35.3
-03	С220	250	250	200	12	30.7

Нач.отд.	Ткаченко			3.501.1-146.2 С217...С220
Инженер	Миронова			Сетка ребра арматурная С217...С220
ГИП	Пошиховский			Стадия: Р; Масса: см. табл.; Масштаб: —
Рук.гр.	Акулова			Лист; Листов 1
Вед.инж.	Панина		06.87	Ленгипротрансмост
Инженер	Клещева			

2670-04

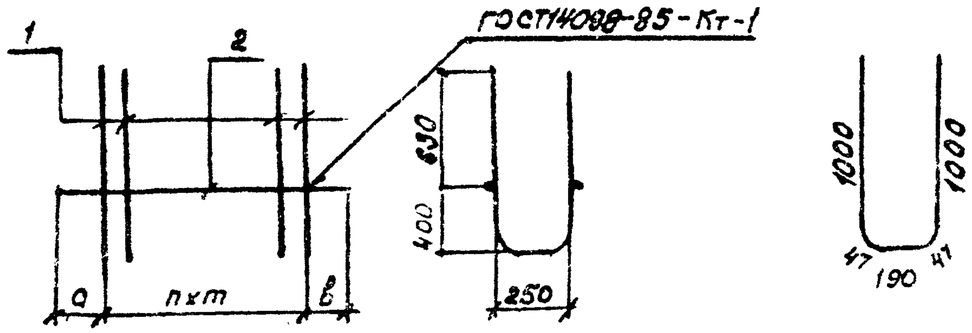

	Наименование		3.501.1-146.2 С221...С224.0							Примечание
			—	01	02	03				
	Арматура ГОСТ 5781-82									
1	ф10АII	ℓ=2280	15	11	15	13				
2	ф10АI	ℓ=1620	2							
		ℓ=1900		2						
		ℓ=3300			2					
		ℓ=2900				2				
	Марка		С221	С222	С223	С224				

Сетки из сталей ВСт5сп2 и 25Г2С для балок с индексами m и m1 вязаные.

Обозначение	Марка	a мм	в мм	m мм	n шт.	Масса, кг
3.501.1-146.2 С221...С224.0	С221	20	200	100	14	23.2
-01	С222	200	200	150	10	17.9
-02	С223	250	250	200	14	25.3
-03	С224	250	250	200	12	22.0

Нач. отд.	Ткаченко			3.501.1-146.2 С221... С224.0
Н. контр.	Миронова			Сетка ребра арматурная С221...С224
ГИП	Пашковский		06.87	
Рук. гр.	Агулова			
Вед. инж.	Панина			
Инженер	Клещева			

Стадия	Масса	Масштаб
Р	см. табл.	—
Лист	Листов 1	

Ленгипротрансмост

2670-04

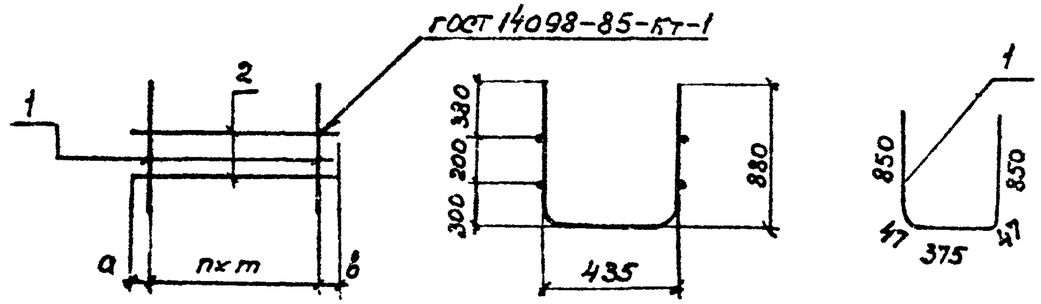

Сетки из сталей ВСт5сп2 и 25Г2С для балок с индексами m и m1 вязаные.

Поз.	Наименование		3.501.1-146.2 С225...С229.0 —	01	02	03	04	Примечание
	Арматура ГОСТ 578-82							
1	ф10АII	l=2170	13	12	8	12	11	
2	ф10АI	l=1445	4					
		l=1345		4				
		l=1500			4			
		l=2700				4		
		l=2500					4	
	Марка		С225	С226	С227	С228	С229	

Обозначение	Марка	a мм	б мм	m мм	n шт.	Масса, кг
3.501.1-146.2 С225...С229.0	С225	20	225	100	12	21.1
-01	С226	20	225	100	11	19.5
-02	С227	225	225	150	7	21.1
-03	С228	250	250	200	11	22.8
-04	С229	250	250	200	10	21.0

Нач. отд.	Ткаченко		
Н. контр.	Миронова		
ГИП	Пашковский		0427
Рук. гр.	Асулова		
Вед. инж.	Панина		
Инженер	Чернова		

3.501.1-146.2 С225...С229.0

Сетка ребра арматурная С225...С229

Стадия	Масса	Масштаб
Р	см табл.	—
Лист	Листов 1	

Ленгипротрансмост

Инв. № подл. | Подпись и дата | Взам. инв. №

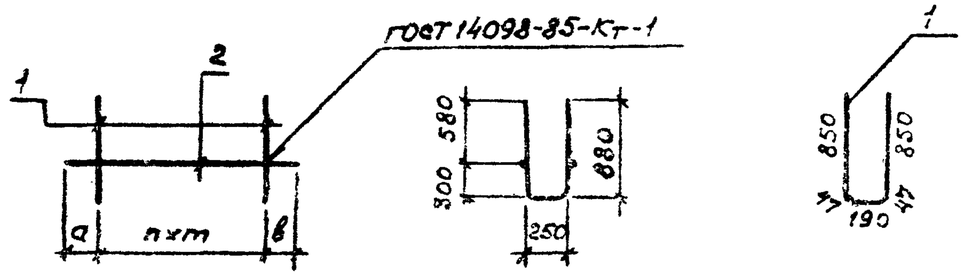

Поз.	Наименование		3.501.1-146.2 С230...С234.0					Примечание
			–	01	02	03	04	
	Арматура ГОСТ 5781-82							
1	ф 10 А II	ℓ = 1980	13	12	8	12	11	
2	ф 10 А I	ℓ = 1445	2					
		ℓ = 1345		2				
		ℓ = 1500			2			
		ℓ = 2700				2		
		ℓ = 2500					2	
		Марка	С230	С231	С232	С233	С234	

Сетки из сталей ВСт5сп2 и 25Г2С для балок с индексами М и М1 вязаные.

Обозначение	Марка	a мм	в мм	m мм	n мм	Масса, кг
3.501.1-146.2 С230..С234.0	С230	20	225	100	12	17,8
-01	С231	20	225	100	11	16,4
-02	С232	225	225	150	7	11,7
-03	С233	250	250	200	11	18,1
-04	С234	250	250	200	10	16,6

Нач. отд.	Ткаченко			3.501.1-146.2 С230... С234.0
Н. контр.	Миронова			Сетка ребра арматурная С230... С234
ГИП	Пашковский		06.87	
Рук. гр.	Акцова			
Вед. инж.	Панина			
Инженер	Чернова			

Стадия	Масса	Масштаб
Р	см табл	—
Лист	Листов 1	

Ленгипротрансмост

2.672-04

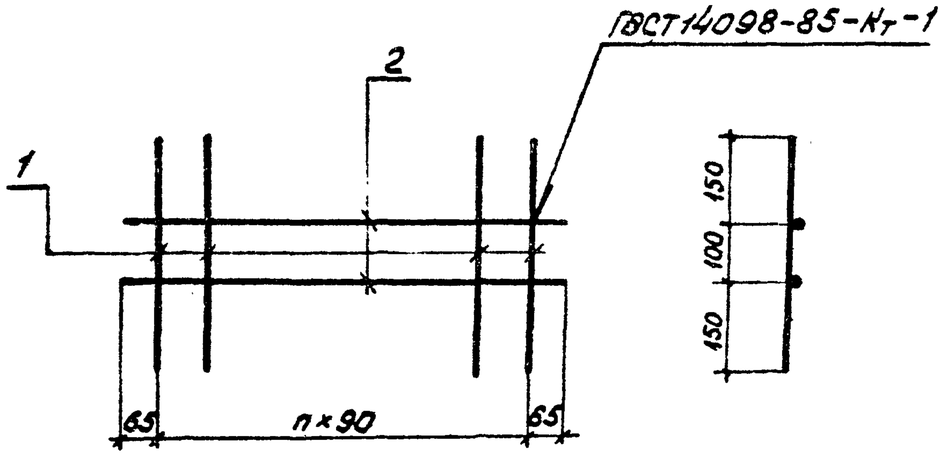

Поз.	Наименование	3.501.1-146.2 С235...С238.0							Примечание
		–	01	02	03				
	Арматура ГОСТ5781-82								
1	10А II (А III) ℓ=400	10	8	6	5				
2	10А II (А III) ℓ=940	2							
	ℓ=760		2						
	ℓ=580			2					
	ℓ=490				2				
	Марка	С235	С236	С237	С238				

Сетки из сталей ВСт5пс2 и 25Г2С для балок с индексами М и М1 вязаные.

Обозначение	Марка	n, шт.	Масса, кг
3.501.1-146.2 С235...С238.0	С235	9	3,6
– 01	С236	7	2,9
– 02	С237	5	2,2
– 03	С238	4	1,9

Нач отд.	Ткаченко		
Н. контр.	Миронова		
Гл. инж.	Пашкованц		06.87
Рук гр.	Акулова		
Вед. инж.	Панина		
Инженер	Чернова		

3.501.1-146.2 С235...С238.0

Сетка диафрагмы арматурная С235 ... С238

Стадия	Масса	Масштаб
Р	см. табл.	—
Лист	Листов 1	

Ленгипротрансмост

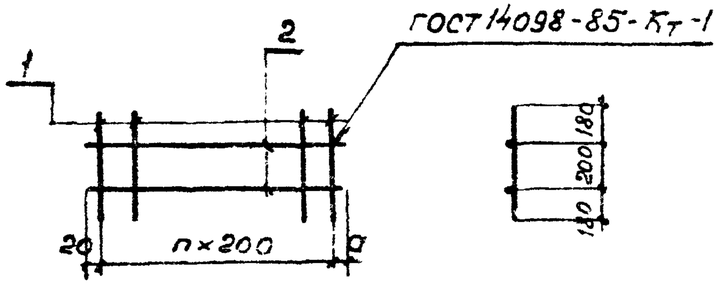

Поз	Наименование		Кол. на исполнение 3.501.1-146.2 с239...с250.0												Примечание
			—	01	02	03	04	05	06	07	08	09	10	11	
	Арматура ГОСТ 5781-82														
1	⌀8AI	ℓ=560	15	20	17	16	15	13	12	11	9	8	7	6	
2	⌀8AI	ℓ=3250	2												
		ℓ=3840		2											
		ℓ=3240			2										
		ℓ=3040				2									
		ℓ=2870					2								
		ℓ=2440						2							
		ℓ=2240							2						
		ℓ=2040								2					
		ℓ=1640									2				
		ℓ=1440										2			
		ℓ=1240											2		
		ℓ=1040												2	
		Марка	с239	с240	с241	с242	с243	с244	с245	с246	с247	с248	с249	с250	

Обозначение	Марка	a, мм	n шт.	Масса, кг
3.501.1-146.2 с239...с250.0	с239	430	14	5,9
-01	с240	20	19	7,5
-02	с241	20	16	6,3
-03	с242	20	15	5,9
-04	с243	50	14	5,6
-05	с244	20	12	4,8
-06	с245	20	11	4,4
-07	с246	20	10	4,1
-08	с247	20	8	3,3
-09	с248	20	7	2,9
-10	с249	20	6	2,5
-11	с250	20	5	2,2

Нач отд	Ткаченко			3.501.1-146.2 с239...с250.0
Н контр	Мирсонова			Сетка вутов арматурная с239...с250
Гл инж пр	Пашковский		06.87	Стадия: Р; Масса: см табл.; Масштаб: —
Рук гр	Акулова			Лист; Листов 1
Вед инж	Панина		06.87	Ленгипротрансмост
Инженер	Соколова			

267П-ПУ

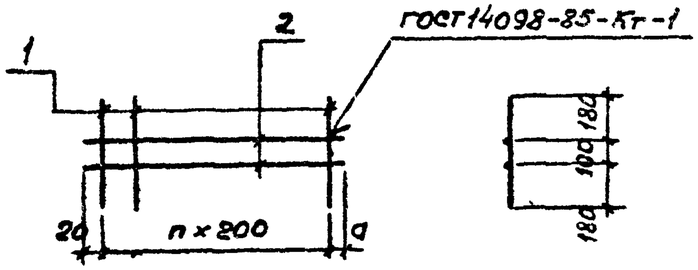

Поз.	Наименование	Кол. на изделие 3.501.1-146.2 С251... С262.0												Примечание
		–	01	02	03	04	05	06	07	08	09	10	11	
	Арматура ГОСТ5781-82													
1	ф8АI ℓ=460	15	20	17	16	15	13	12	11	9	8	7	6	
2	ф8АI ℓ=3250	2												
	ℓ=3840		2											
	ℓ=3240			2										
	ℓ=3040				2									
	ℓ=2870					2								
	ℓ=2440						2							
	ℓ=2240							2						
	ℓ=2040								2					
	ℓ=1640									2				
	ℓ=1440										2			
	ℓ=1240											2		
	ℓ=1040												2	
	Марка	С251	С252	С253	С254	С255	С256	С257	С258	С259	С260	С261	С262	

Обозначение	Марка	a мм	n шт.	Масса, кг
3.501.1-146.2 С251...С262.0	С251	430	14	5.3
-01	С252	20	19	6.6
-02	С253	20	16	5.6
-03	С254	20	15	5.3
-04	С255	50	14	5.0
-05	С256	20	12	4.3
-06	С257	20	11	3.9
-07	С258	20	10	3.7
-08	С259	20	8	2.9
-09	С260	20	7	2.7
-10	С261	20	6	2.2
-11	С262	20	5	2.0

Инв. № подл. | Подпись и дата | Взам. инв. №

Нач. отд.	Ткаченко		
Н. контр.	Миронова		
ГИП	Пашкевич		06.84
Рук. гр.	Якулова		
Вед. инж.	Помина		
Инженер	Соколова		

3.501.1-146.2 С251...С262.0

Сетка вутов арматурная С251...С262

Стадия	Масса	Масштаб
Р	см. табл.	—
Лист	Листов	

Ленгипротрансмост

2670-04

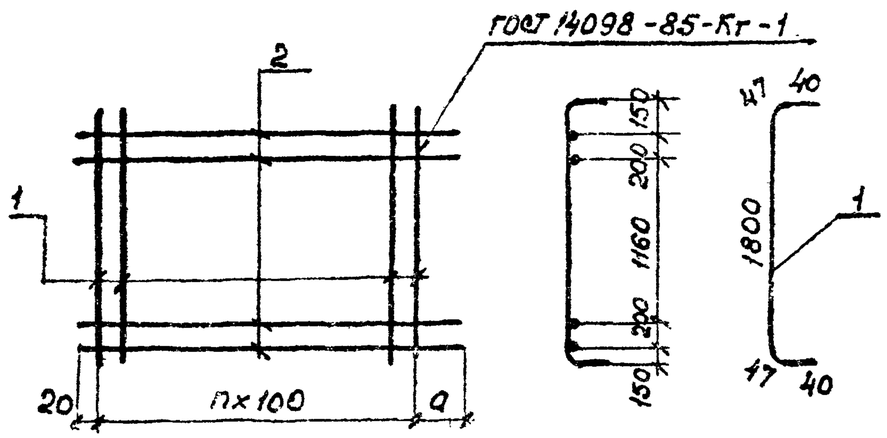

Поз.	Наименование		3.501.1-146.2										Примечание
			—	01	02	03	04	05	06				
	Арматура ГОСТ 5781-82												
1	ф10АII (АIII)	ℓ=1970	30	33	30	25	20	15	13				
1	ф8АI	ℓ=3250	4										
		ℓ=3240		4									
		ℓ=2940			4								
		ℓ=2440				4							
		ℓ=1940					4						
		ℓ=1440						4					
		ℓ=1240							4				
	Марка		С263	С264	С265	С266	С267	С268	С269				

Сетки из сталей ВСт5пс2 и 25Г2С для балок с индексами М и М1 вязаные.

Обозначение	Марка	a мм	n шт.	Масса, кг
3.501.1-146.2 С263...С269.0	С263	330	29	41.8
-01	С264	20	32	45.4
-02	С265	20	29	41.3
-03	С266	20	24	34.4
-04	С267	20	19	27.5
-05	С268	20	14	20.6
-06	С269	20	12	17.8

Инв. № подл. | Подпись и дата | Взам. инв. №

Нач. отд.	Ткаченко		
Н. контр.	Миронова		
ГИП	Пашковский		05.87
Рук. гр.	Якулова		
Вед. инж.	Панина		
Инженер	Клещева		

3.501.1-146.2 С263...С269.0

Сетка плиты арматурная С263...С269

Стадия	Масса	Масштаб
Р	см. табл.	—
Лист	Листов 1	

Ленгипротрансмост

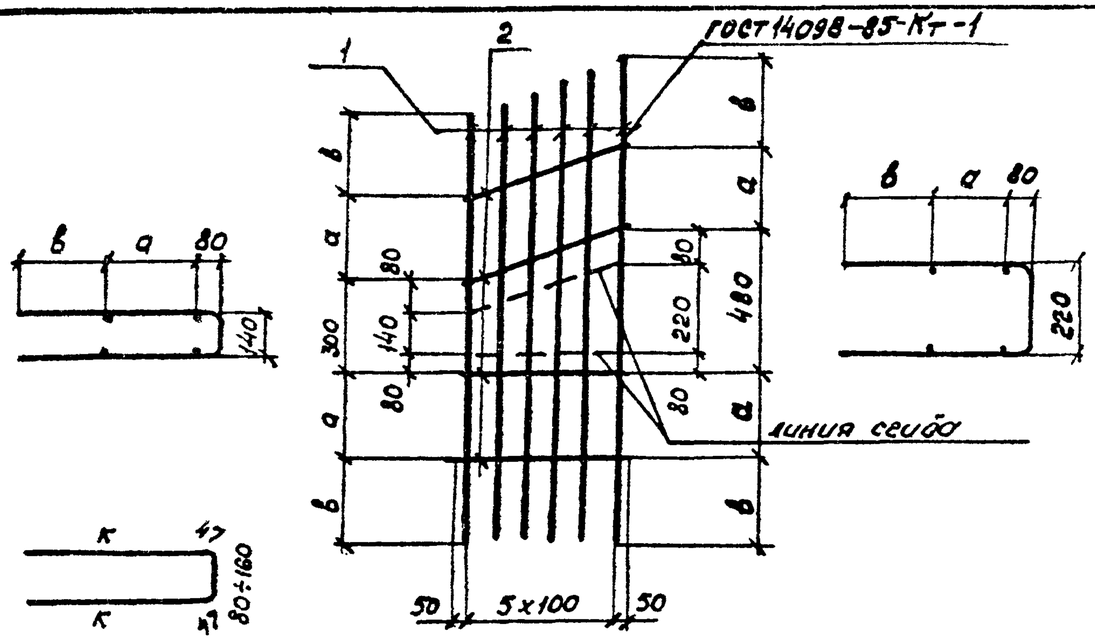

Поз.	Наименование	3.501.1-146.2 С270...С273.0					Примечание
		—	01	02	03		
	Арматура ГОСТ 5781-82						
1.	⌀10 AII (AIII) ℓ = 2140÷2320	6					
	ℓ = 1740÷1920		6				
	ℓ = 1440÷1620			6			
	ℓ = 1140÷1320				6		
2	⌀8 AI ℓ = 600	4	4	4	4		
	Марка	С270	С271	С272	С273		

Обозначение	Марка	а мм	в мм	к мм	Масса, кг
3.501.1-146.2 С270...С273.0	С270	280	540	970	9.2
-01	С271	280	440	770	7.8
-02	С272	280	290	620	6.6
-03	С273	—	420	470	5.5

Нач.отд.	Ткаченко		
Н.контр.	Миронова		
ГИП	Пашковская		01.87
Рук.гр.	Акулова		
Вед.инж.	Панина		06.87
Инженер	Чернова		

3.501.1-146.2 С270... С273.0

Сетка диафрагмы арматурная С270...С273

Стадия	Масса	Масштаб
Р	см. табл.	—
Лист	Листов 1	

Ленгипротрансмост

2570-24

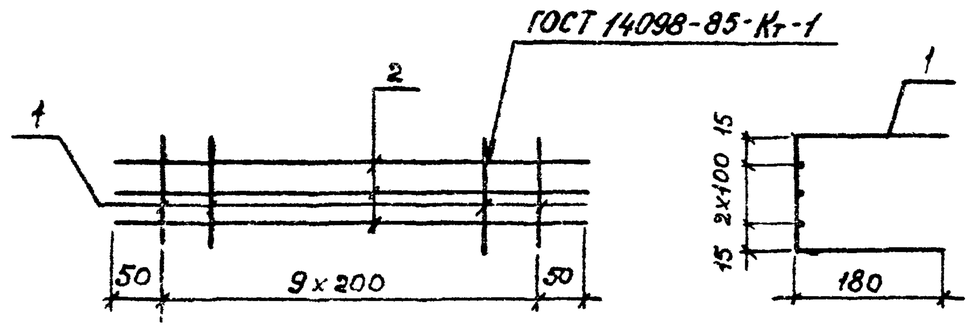

Формат	Зона	Поз.	Обозначение	Наименование	Кол.	Примеч.
				Детали		
Б4		1		⌀8 AI ГОСТ 5781-82 ℓ=590	10	2,3
Б4		2		⌀8 AI ГОСТ 5781-82 ℓ=1900	3	2,3

Нач отд	Ткаченко		
Н. контр.	Миронова		
ГИП	Пашковский		
Рук. гр.	Якунова		
Инж. 2 кат.	Панина		06.87
Инженер	Клещева		

3.501.1-146.2 С 274.0

Сетка бортика арматурная с 274.

Стадия	Масса	Масштаб
Р	4,6 кг	—
Лист	Листов 1	

Ленгипротрансмост

2670-04

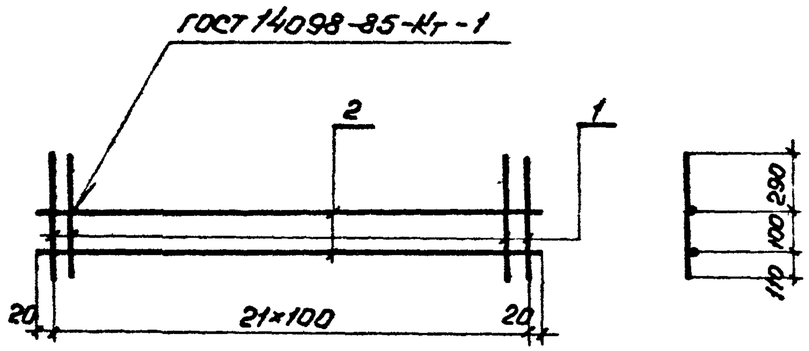

Формат	Зона	Поз.	Обозначение	Наименование	Кол.	Примечание
				Детали		
Б4		1	3.501.1-146.2 С275.1	⌀8AI ГОСТ5781-82 L=2140	2	1.7 кг
Б4		2	3.501.1-146.2 С275.2	L=500	22	4.3 кг

Нач.отд.	Ткаченко			3.501.1-146.2 С275.0	
Н.контр.	Миронова			Сетка арматурная С275	Стадия: Р; Масса: 6.0; Масштаб: —
ГИП	Пашковский		06.87		Лист; Листов 1
Рук.гр.	Акулова				Ленгипротрансмост
Вед.инж.	Васильева				
Инженер	Клещева				

Взам. инв. № | Подпись и дата | Инв. № подл.

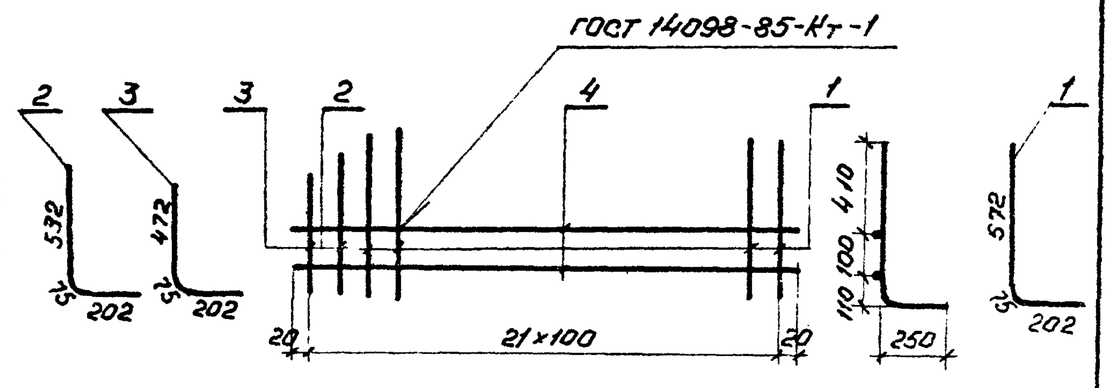

Формат	Зона	Поз.	Обозначение	Наименование	Кол.	Примечание
				Детали		
Б4		1	3.501.1-146.2 С276.1	⌀16AII(AIII) ГОСТ5781-82 L=350	20	26.8 кг
Б4		2	3.501.1-146.2 С276.2	L=810	1	1.3 кг
Б4		3	3.501.1-146.2 С276.3	L=750	1	1.2 кг
Б4		4	3.501.1-146.2 С276.4	⌀8AI ГОСТ5781-82 L=2140	2	1.7 кг

Нач.отд.	Ткаченко			3.501.1-146.2 С276.0	
Н.контр.	Миронова			Сетка арматурная С276	Стадия: Р; Масса: 31.0; Масштаб: —
ГИП	Пашковский		06.87		Лист; Листов 1
Рук.гр.	Акулова				Ленгипротрансмост
Вед.инж.	Васильева				
Инженер	Клещева				

Взам. инв. № | Подпись и дата | Инв. № подл.

Отпечатано
в Новосибирском филиале ЦИТП
630006, г. Новосибирск, ул. Лазарева 33/1

Выдано в печать "23" IV 1990 г.
Заказ I-676 Тираж 1070