ТИПОВЫЕ КОНСТРУКЦИИ, ИЗДЕЛИЯ И УЗЛЫ ЗДАНИЙ И СООРУЖЕНИЙ

СЕРИЯ 1.131.1-25

# ПАНЕЛИ ВНУТРЕННИХ СТЕН

ЖЕЛЕЗОБЕТОННЫЕ ДЛЯ ЖИЛЫХ ЗДАНИЙ

С ВЫСОТОЙ ЭТАЖА 3,0 м.

ВЫПУСК 1

ПАНЕЛИ ТОЛЩИНОЙ 120 И 160 мм

РАБОЧИЕ ЧЕРТЕЖИ

21073 - 01

ЦЕНА 1-79

ЦЕНТРАЛЬНЫЙ ИНСТИТУТ ТИПОВОГО ПРОЕКТИРОВАНИЯ
ГОССТРОЯ СССР

Москва, А-445, Смольная ул., 22

Сдано в печать IV 1986 года

Заказ № 4811 Тираж 3050 экз.

ТИПОВЫЕ КОНСТРУКЦИИ, ИЗДЕЛИЯ И УЗЛЫ ЗДАНИЙ И СООРУЖЕНИЙ

СЕРИЯ 1.131.1-25

# ПАНЕЛИ ВНУТРЕННИХ СТЕН

ЖЕЛЕЗОБЕТОННЫЕ ДЛЯ ЖИЛЫХ ЗДАНИЙ
С ВЫСОТОЙ ЭТАЖА 3,0м.

## ВЫПУСК 1

ПАНЕЛИ ТОЛЩИНОЙ 120 И 160 ММ
РАБОЧИЕ ЧЕРТЕЖИ


РАЗРАБОТАНЫ ЛЕНЗНИИЭП

ГЛ. ИНЖЕНЕР ИНСТИТУТА — Е.Б.НИКИФОРОВ

ГЛ. КОНСТРУКТОР ИНСТИТУТА — Р.А.ПОПОВ

ГЛ КОНСТРУКТОР АПМ-1 — М.Н. СМОЛИЧ

ГЛ. ИНЖЕНЕР ПРОЕКТА — Е.П. ГУРОВ



УТВЕРЖДЕНЫ И ВВЕДЕНЫ
В ДЕЙСТВИЕ
С 30.01.86
ГОСГРАЖДАНСТРОЕМ
ПРИКАЗ № 23
ОТ 20.01.86


21073-01 2

| Обозначение | Наименование | Стр. |
|---|---|---|
| 1.131.1-25.1 00ТО | Техническое описание | 3 |
| 1.131.1-25.1 00НИ | Номенклатура панелей | 8 |
| 1.131.1-25.1 01 | Панель (1ПСВ 58.29.16-1Т-1, 1ПСВ 29.29.16-1Т-1, 2ПСВ 58.29.16-1Т-1, 3ПСВ 58.29.12-1Т-1, 3ПСВ 70.29.12-1Т-1, 3ПСВ 58.29.12-1Т-1л, 3ПСВ 70.29.12-1Т-1л, 4ПСВ 29.29.16-1Т-1, 4ПСВ 28.29.16-1Т-1) | 10 |
| 1.131.1-25.1 01СБ | Панель (1ПСВ 58.29.16-1Т-1, 1ПСВ 29.29.16-1Т-1, 2ПСВ 58.29.16-1Т-1, 3ПСВ 58.29.12-1Т-1, 3ПСВ 70.29.12-1Т-1, 3ПСВ 58.29.12-1Т-1л, 3ПСВ 70.29.12-1Т-1л, 4ПСВ 29.29.16-1Т-1, 4ПСВ 28.29.16-1Т-1) Сборочный чертеж | 11 |
| 1.131.1-25.1 02 | Панель (1ПСВ 58.29.16-2Т-2, 1ПСВ 58.29.16-2Т-2.1, 1ПСВ 35.29.16-2Т-2, 1ПСВ 58.29.12-2Т-2, 2ПСВ 70.29.12-2Т-2, 4ПСВ 59.29.16-2Т-2, 4ПСВ 34.29.16-2Т-2, 4ПСВ 35.29.16-2Т-2, 4ПСВ 35.29.16-2Т-2л) | 12 |
| 1.131.1-25.1 02СБ | Панель (1ПСВ 58.29.16-2Т-2, 1ПСВ 58.29.16-2Т-2.1, 1ПСВ 35.29.16-2Т-2, 1ПСВ 58.29.12-2Т-2, 2ПСВ 70.29.12-2Т-2, 4ПСВ 59.29.16-2Т-2, 4ПСВ 34.29.16-2Т-2, 4ПСВ 35.29.16-2Т-2, 4ПСВ 35.29.16-2Т-2л) Сборочный чертеж | 13 |
| 1.131.1-25.1 03 | Панель (1ПСВ 58.29.12-2Т-3, 1ПСВ 58.29.16-2Т-3, 2ПСВ 70.29.12-2Т-3, 2ПСВ 70.29.16-2Т-3, 1ПСВ 46.29.12-2Т-3, 1ПСВ 46.29.16-2Т-3, 4ПСВ 29.29.16-2Т-3, 4ПСВ 29.29.16-2Т-3л, 4ПСВ 28.29.16-2Т-3) | 14 |
| 1.131.1-25.1 03СБ | Панель (1ПСВ 58.29.12-2Т-3, 1ПСВ 58.29.16-2Т-3, 2ПСВ 70.29.12-2Т-3, 2ПСВ 70.29.16-2Т-3, 1ПСВ 46.29.12-2Т-3, 1ПСВ 46.29.16-2Т-3, 4ПСВ 29.29.16-2Т-3, 4ПСВ 29.29.16-2Т-3л, 4ПСВ 28.29.16-2Т-3) Сборочный чертеж | 15 |
| 1.131.1-25.1 04 | Панель (1ПСВ 28.13.16-1Т-1, 1ПСВ 29.13.16-1Т-2, 1ПСВ 35.13.16-1Т-2, 1ПСВ 47.13.16-1Т-5) | 16 |
| 1.131.1-25.1 04СБ | Панель (1ПСВ 28.13.16-1Т-1, 1ПСВ 29.13.16-1Т-2, 1ПСВ 35.13.16-1Т-2, 1ПСВ 47.13.16-1Т-5) Сборочный чертеж | 17 |
| 1.131.1-25.1 05 | Панель (4ПСВ 55.19.16-1Т-4, 2ПСВ 55.19.16-1Т-2, 2ПСВ 43.19.16-1Т-1) | 18 |
| 1.131.1-25.1 05СБ | Панель (4ПСВ 55.19.16-1Т-4, 2ПСВ 55.19.16-1Т-2, 2ПСВ 43.19.16-1Т-1) Сборочный чертеж | 19 |
| 1.131.1-25.1 06 | Панель (2ПСВ 43.19.16-1Т-4, 2ПСВ 43.19.16-1Т-2) | 20 |
| 1.131.1-25.1 07 | Панель (3ПСВ 43.19.16-1Т-2, 3ПСВ 43.19.16-1Т-2л) | 21 |
| 1.131.1-25.1 08 | Панель (3ПСВ 55.19.16-1Т-2, 3ПСВ 55.19.16-1Т-2л) | 22 |
| 1.131.1-25.1 09 | Панель (4ПСВ 29.23.16-2Т-1, 4ПСВ 34.23.12-2Т-1, 4ПСВ 59.23.16-2Т-1, 4ПСВ 65.23.16-2Т-1, 4ПСВ 65.23.16-2Т-2, 1ПСВ 58.23.16-2Т-1, 1ПСВ 58.23.16-2Т-2 | 23 |
| 1.131.1-25.1 09СБ | Панель (4ПСВ 29.23.16-2Т-1, 4ПСВ 34.23.12-2Т-1, 4ПСВ 59.23.16-2Т-1, 4ПСВ 65.23.16-2Т-1, 4ПСВ 65.23.16-2Т-2, 1ПСВ 58.23.16-2Т-1, 1ПСВ 58.23.16-2Т-2) Сборочный чертеж | 24 |
| 1.131.1-25.1 10 | Панель (1ПСВ 58.23.16-2Т-4, 3ПСВ 58.23.12-2Т-4, 3ПСВ 58.23.12-2Т-4л, 2ПСВ 70.23.16-2Т-4, 3ПСВ 70.23.12-2Т-4, 3ПСВ 70.23.12-2Т-4л) | 25 |
| 1.131.1-25.1 10СБ | Панель (1ПСВ 58.23.16-2Т-4, 3ПСВ 58.23.12-2Т-4, 3ПСВ 58.23.12-2Т-4л, 2ПСВ 70.23.16-2Т-4, 3ПСВ 70.23.12-2Т-4, 3ПСВ 70.23.12-2Т-4л) Сборочный чертеж | 26 |
| 1.131.1-25.1 00Д1 | Узлы 1...28 | 27 |
| 1.131.1-25.1 00РС | Ведомость расхода стали | 34 |
| 1.131.1-25.1 00Д2 | Схемы испытаний панелей внутренних стеновых | 37 |
| 1.131.1-25.1 00РМ | Ведомость расхода материалов | 38 |


| | | |
|---|---|---|
| Нач.отд. | Гуров | |
| Н.контр. | Ильина | |
| ГИП | Гуров | |
| Рук.гр. | Канина | |
| Ст.инж. | Гиль | |

1.131.1-25.1 00

Содержание

| Стадия | Лист | Листов |
|---|---|---|
| Р | | 1 |

ЛенЗНИИЭП

## I. Общая часть. Область применения

1.1. Рабочие чертежи панелей внутренних стен предназначены для проектирования и строительства жилых 5 и 9-этажных домов с высотой этажа 3,0 м.

1.2. Исходные данные, принятые при разработке рабочих чертежей стен и определяющие область их применения, приведены в табл. 1

1.3. Номенклатура панелей согласована Гражданстроем письмом от 27.01.83 N 3-547

таблица 1.

| Характеристика условий | Условия применения |
|---|---|
| 1. Характер нагружения | Стены несущие |
| 2. Районы строительства (по грунтовым условиям) | Грунты обычные и вечномерзлые, непросадочные. |
| 3. Формование панелей | Кассетное |
| 4. Предельно допустимая величина деформаций, здания (относительный прогиб и выгиб) | 0,0008 (согласно СНиП 2.03.01-84) |
| 5. Унифицированная расчетная нагрузка | 40тс/м (с учетом прочности по платф. стыку) |
| 6. Высота технического этажа | 2,35 м |
| 7. Высота чердачного помещения | перем. (1,25... 1,90м) |

## 2. Номенклатура изделий. Конструктивные решения. Материалы.

2.1. Номенклатура и габаритные размеры панелей приняты исходя из планировочных параметров крупнопанельных зданий, строящихся в I климатическом районе. Набор планировочных ситуаций и разбивка панелей на группы приведены на листах 4,5.

2.2. Номенклатура стеновых панелей включает глухие панели, панели с дверным проемом. Толщина стен принята:

1) Межкомнатных - 120 и 160 мм (1ПСВ 58.29.12-2т-3т 1ПСВ 58.29.16-2т-3т)

2) Межквартирных - 160 мм

3) По торцам зданий - 120 мм (у наружных стен)

2.3. Кроме рядовых панелей, в номенклатуру стен включены панели технического этажа и чердачные панели.

2.4. Стеновые панели рассчитаны и законструированы как бетонные изделия (исключая перемычки и простенки панелей), с учетом кассетного формования. Бетон тяжелый марок 150, 200.

2.5. Предел огнестойкости панелей принят 2,0 часа. Конструкции панелей отнесены к 3й категории трещиностойкости согласно СНиП II-21-75 табл. I а. Допустимая ширина раскрытия трещин $a_T$ дл. = 0,3 мм, $a_T$ кр. = 0,4 мм

| | | | |
|---|---|---|---|
| Нач. отд. | Гуров | | 1.131.1 - 25.1 0.0.ПОТО |
| Н. контр. | Ильина | | Техническое описание |
| ГИП | Гуров | | Стадия: Р; Лист: 1; Листов: 5 |
| Рук. гр. | Канина | | ЛенЗНИИЭП |



Формат А3

2.6. В связи с многообразием решений по размещению электропроводки в панелях, представленных в данном выпуске, не приведены схемы разводки. Эти вопросы решаются в конкретных проектах (см. разд. 4)

2.7. Армирование панелей предусмотрено пространственными арматурными каркасами.

Арматура панелей - класса Вр-I по ГОСТ 6727-80, класса А-III по ГОСТ 5781-82 (марка стали 25Г2С). Монтажные петли - из арматуры класса А-I по ГОСТ 5781-82 (марка стали ВСт3пс2 и ВСт3сп2 при температуре ниже 40°С) Закладные изделия (прокат) из стали ВСт3сп5 по ГОСТ 380-71.*

## 3. Маркировка изделий.

3.1. Марки панелей приняты в соответствии с ГОСТ 23009-78.

3.2. Марка панелей состоит из трех частей, разделенных дефисом. В первой части указаны: группа панелей (по планировочным ситуациям на л. 4,5), тип панели, габаритные размеры (округленно), во второй части - несущая способность панели (в зависимости от марки бетона) и вид бетона, в третьей тип проема (см. номенклатуру)

3.3. Пример обозначения:

панель 4ПСВ 29.29.16 - 2Т - 3

| | | | | | |
|---|---|---|---|---|---|
| 4 | ПСВ | 29.29.16 | — | 2Т | — 3 |
| группа панелей л. 4,5 | панель стеновая внутренняя | габаритные размеры: длина, высота в дм, толщина в см. | | несущая способн. бетон тяжелый М200 | тип проема |

## 4. Указания по применению.

4.1. При применении стеновых панелей по данному выпуску в проектах крупнопанельных зданий следует приводить:

1) Схематические чертежи панелей с указанием на схемах местоположения каналов, розеток, выключателей и распаячных коробок, марка панели при этом индексируется, например 4ПСВ 29.29.16 - 2Т - 3.а

2) Узлы сопряжения панелей со смежными конструкциями.

3) Указания по производству монтажных работ (в том числе в зимний период)

4.2. При разработке проектов допускается:

1) Изменять привязки в плане дверных проемов, но не более, чем на 1,0 м - без пересчетов арматуры перемычек.

2) Изменять армирование панелей и перемычек (из условия расчета панелей на другую величину относительных деформаций).

3) Изменять марку бетона панелей (при необходимости увеличения ее несущей способности). При этом в конкретном проекте должен быть выполнен комплект документов содержащих дополнения и изменения согласно СН227-82.

Изменения рабочих марок панелей выполняется в виде отдельных чертежей с приведением соответствующих спецификаций

## 5. Требования к изготовлению панелей.

5.1. Бетон для изготовления панелей должен применяться на фракционном щебне

Инв. N подл. | Подп. и дата | Взам. инв. N

из скальных пород типа „гранит". Крупность заполнителя — не более 30 – 35 мм.

5.2. Цемент для приготовления бетона должен отвечать требованиям ГОСТ 10178-76, щебень 10268-80*.

5.3 Фиксацию положения арматурных блоков выполнять с применением цементно-песчаных или пластмассовых фиксаторов. Не допускается применение для этих целей обрезков арматурных стержней, пластин и т.д.

5.4 На поверхности панелей не допускаются:

- раковины диаметром более 10 мм и глубиной более 5 мм.
- местные наплывы бетона
- околы бетона глубиной более 5мм
- трещины, за исключением местных усадочных шириной 0,1 мм.
- обнажение рабочей арматуры.
- отклонение от проектных размеров по длине, толщине и высоте более 5 мм.

6. Методы испытания и контроля

6.1 Перед началом массового производства панелей завод-изготовитель обязан выполнить их приемочные испытания в соответствии с ГОСТ 8829-77. Проведение испытаний не освобождает завод-изготовитель от операционного контроля на всех стадиях технологического процесса по изготовлению и приемке конструкций.

7. Правила приемки, хранения и транспортировки

7.1. Конструкции, поставляемые потребителю, должны быть приняты техническим контролем завода-изготовителя. Оценку качества конструкций следует выполнять в соответствии с требованиями ГОСТ 13015.3-81.

7.2 На боковой поверхности каждого изделия должны быть нанесены несмываемой краской:

1) товарный знак завода-изготовителя;
2) марка конструкции;
3) дата изготовления;
4) штамп ОТК;
5) масса конструкции

7.3 Поставка панелей потребителю должны производиться по достижении бетоном отпускной прочности не ниже 70% от проектной.

При гарантии заводом достижения бетоном 100% прочности через 28 суток – по согласованию с потребителем и проектной организацией допускается более низкий (но не менее 50%) процент отпускной прочности бетона.

При производстве работ в зимний период отпускная прочность бетона должна быть не ниже 100%.

7.4 Транспортировку изделий выполнять в соответствии с требованиями ГОСТ 13015-75.

Арматурные изделия и требования к их изготовлению приведены в выпуске 2.

## Основные группы расположения панелей поперечных внутренних стен ($\ell = L_0 - 170$)

Группа 1

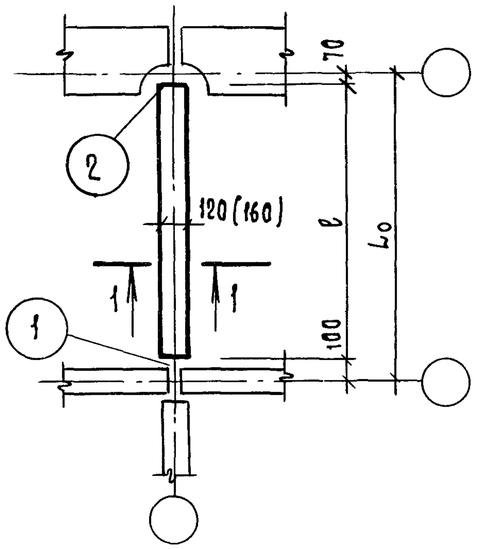


Группа 2

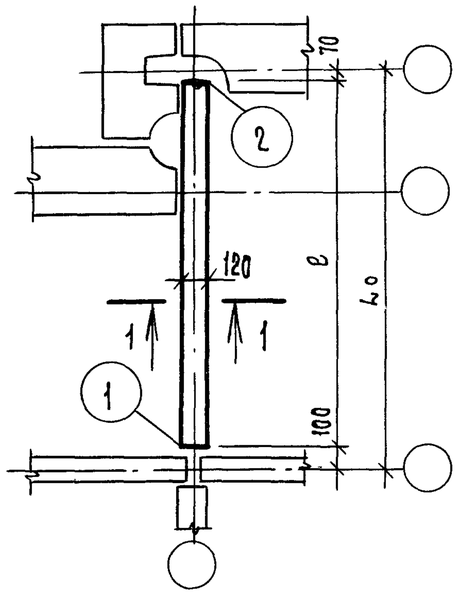


Группа 3

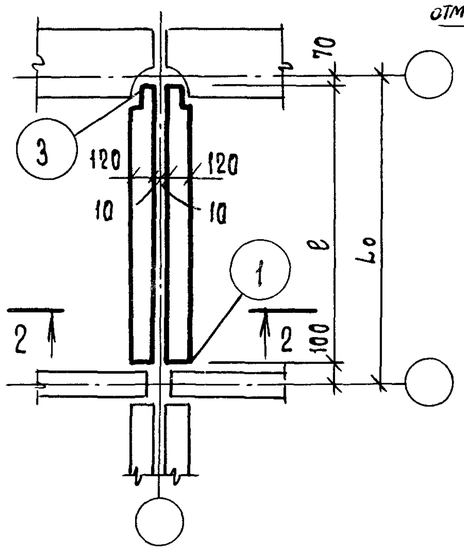


1—1

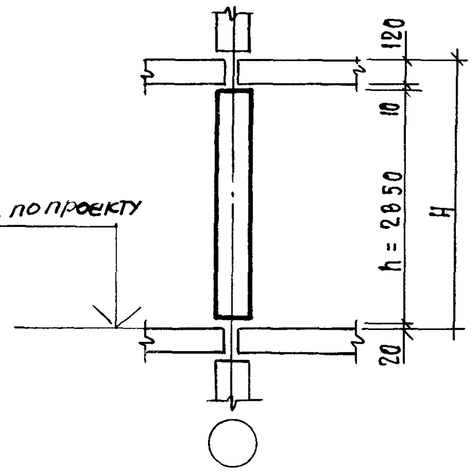


2—2

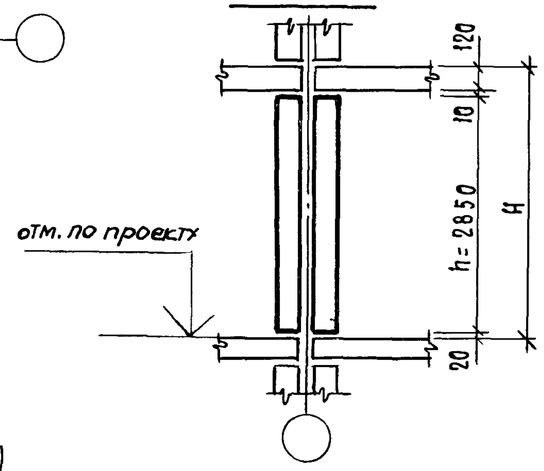


## Основные группы расположения панелей продольных внутренних стен

Группа 1 ($\ell = L_0 - 80$)

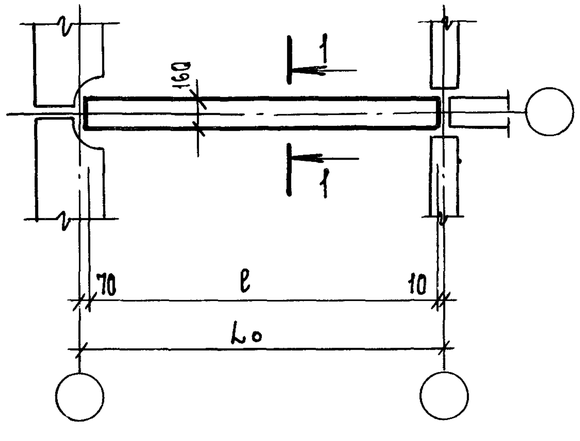


Группа 4 ($\ell = L_0 - 80$)

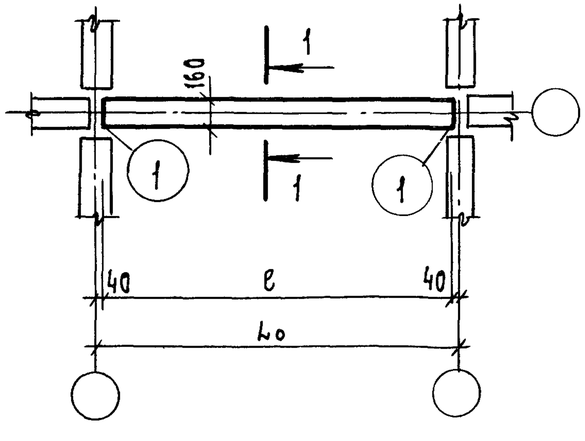


Группа 4 ($\ell = L_0 - 200$)

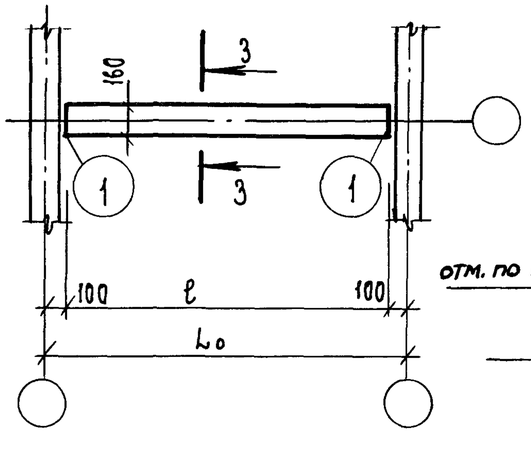


3—3

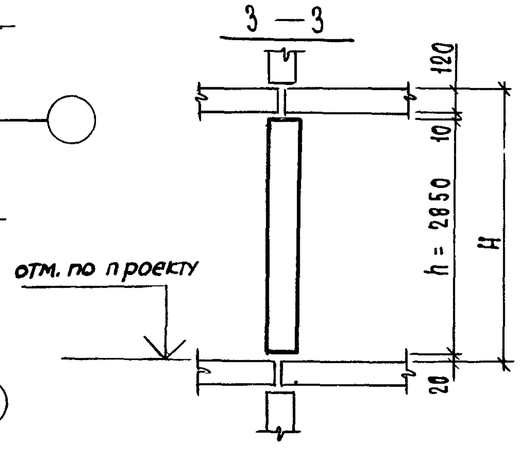


| | |
|---|---|
| 1.131.1-25.1 ООТО | Лист 4 |

## Основные группы расположения панелей поперечных внутренних стен чердака

Группа 1
$l = L_0 - 200$

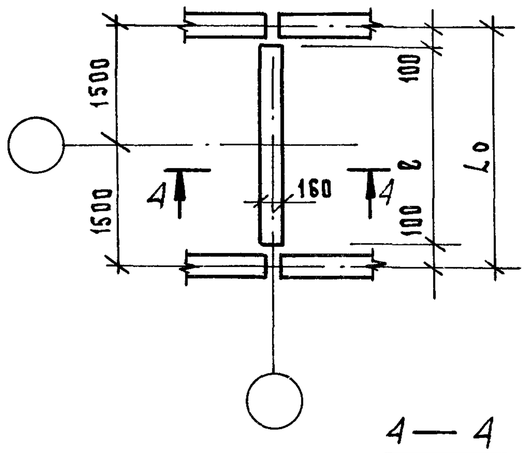


Группа 2
$l = L_0 - 1670$

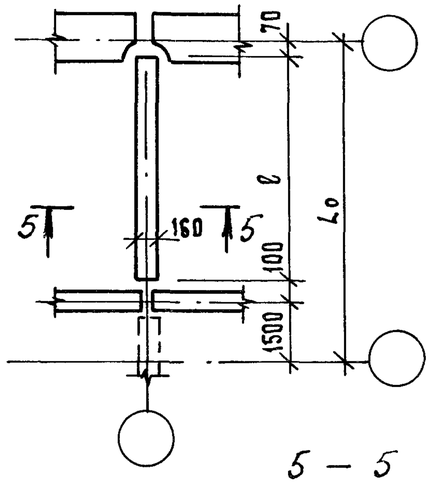


Группа 3
$l = L_0 - 1670$

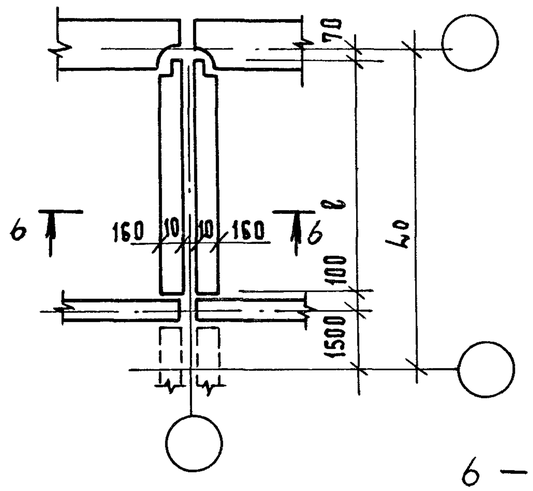


Группа 4
$l = L_0 - 1670$

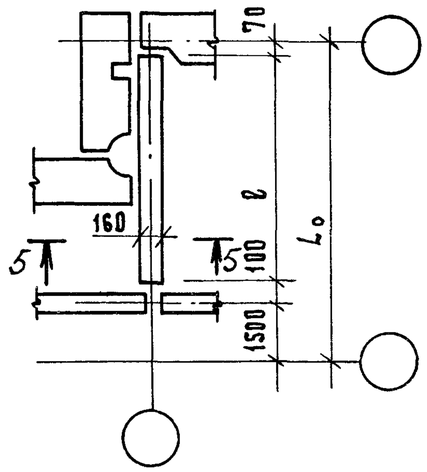


4 — 4

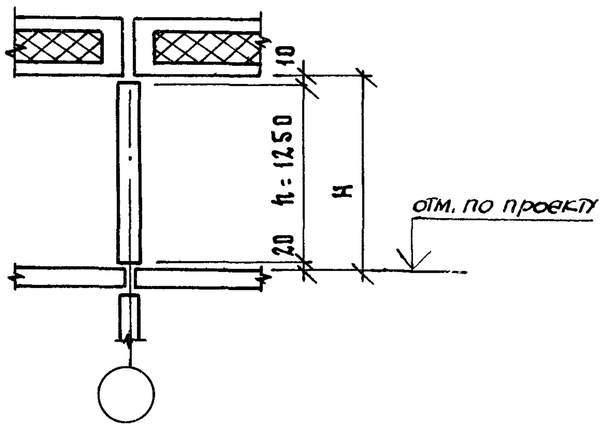


5 — 5

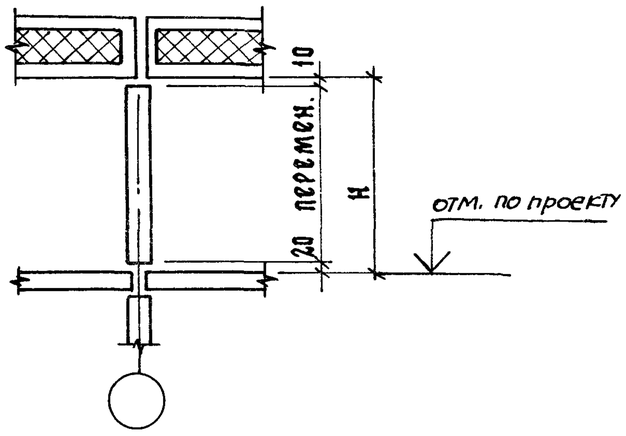


6 — 6

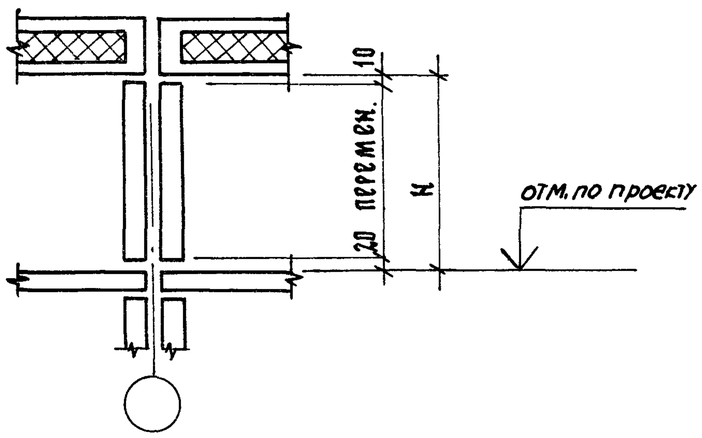


## Расположение панелей продольных внутренних стен чердака

Группа 1
$l = L_0 - 80$

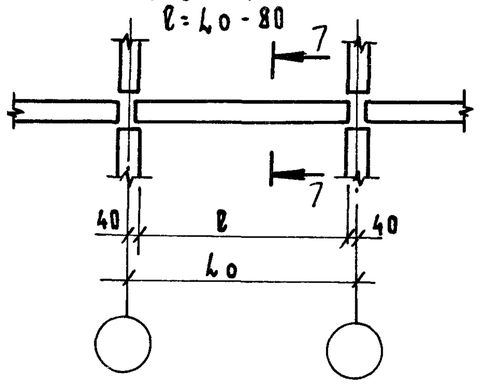


7 — 7

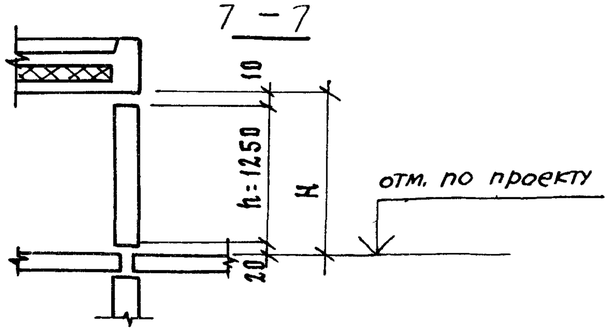


| | |
|---|---|
| 1.131.1-25.1 ОО ТО | лист 5 |

Рис. 1

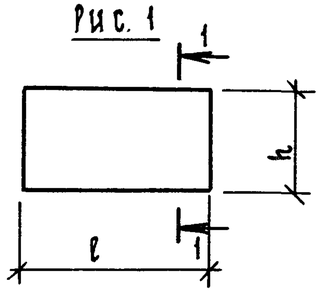


Рис. 2

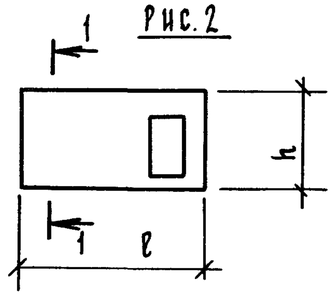


Рис. 3

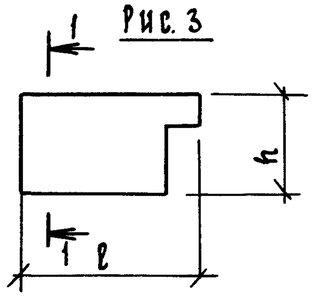


Рис. 4

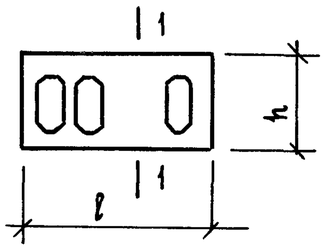


Рис. 5

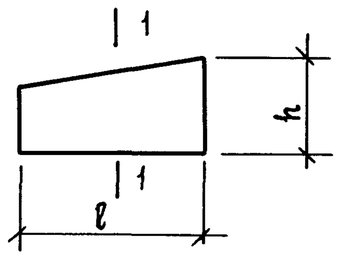


Рис. 6

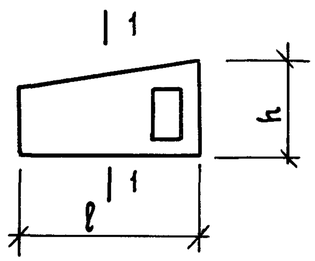


Рис. 7

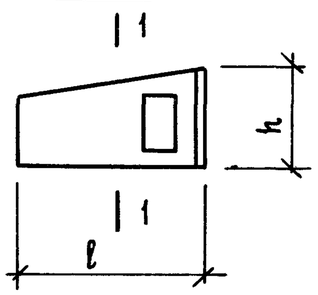


Рис. 8

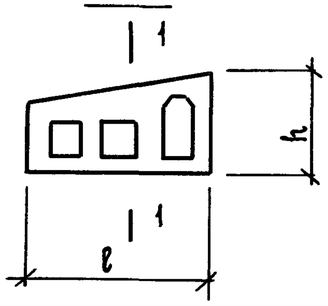


Рис. 9

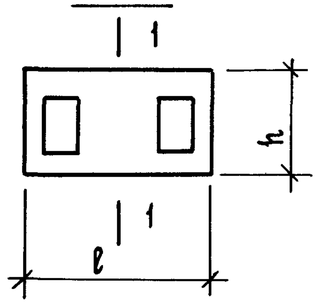


Рис. 10

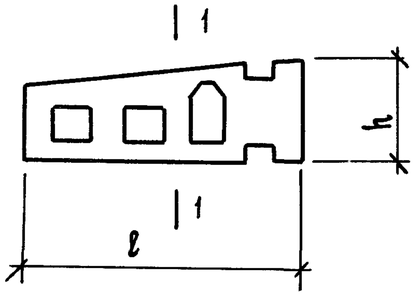


1 — 1

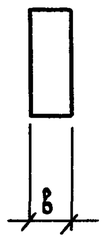


| Обозначение | Марка | Рис. | Габаритные размеры l | h | в | Масса кг |
|---|---|---|---|---|---|---|
| 1.131.1-25.1 01 | 1 ПСВ 58.29.16-1Т-1 | 1 | 5830 | 2850 | 160 | 6630 |
| -02 | 2 ПСВ 58.29.16-1Т-1 | 1 | 5830 | 2850 | 160 | 6630 |
| -03 | 3 ПСВ 58.29.12-1Т-1 | 1 | 5830 | 2850 | 120 | 4990 |
| -05 | 3 ПСВ 58.29.12-1Т-1л | 1 | 5830 | 2850 | 120 | 4990 |
| -04 | 3 ПСВ 70.29.12-1Т-1 | 1 | 7030 | 2850 | 120 | 6030 |
| 06 | 3 ПСВ 70.29.12-1Т-1л | 1 | 7030 | 2850 | 120 | 6030 |
| -01 | 1 ПСВ 29.29.16-1Т-1 | 1 | 2920 | 2850 | 160 | 3330 |
| -07 | 4 ПСВ 29.29.16-1Т-1 | 1 | 2920 | 2850 | 160 | 3320 |
| -08 | 4 ПСВ 28.29.16-1Т-1 | 1 | 2800 | 2850 | 160 | 3200 |
| 1.131.1-25.1 02 | 1 ПСВ 58.29.16-2Т-2 | 2 | 5830 | 2850 | 160 | 5900 |
| -01 | 1 ПСВ 58.29.16-2Т-2.1 | 2 | 5830 | 2850 | 160 | 5900 |
| -03 | 1 ПСВ 58.29.12-2Т-2 | 2 | 5830 | 2850 | 120 | 4400 |
| -04 | 2 ПСВ 70.29.12-2Т-2 | 2 | 7030 | 2850 | 120 | 5380 |
| -02 | 1 ПСВ 35.29.16-2Т-2 | 2 | 3520 | 2850 | 160 | 3220 |
| -07 | 4 ПСВ 35.29.16-2Т-2 | 2 | 3520 | 2850 | 160 | 3300 |
| -08 | 4 ПСВ 35.29.16-2Т-2л | 2 | 3520 | 2850 | 160 | 3300 |
| -06 | 4 ПСВ 34.29.16-2Т-2 | 2 | 3400 | 2850 | 160 | 3200 |
| -05 | 4 ПСВ 59.29.16-2Т-2 | 2 | 5920 | 2850 | 160 | 5730 |

| | | |
|---|---|---|
| Нач.отд. | Гуров | |
| Н.контр. | Ильина | |
| ГИП | Гуров | |
| Рук.гр. | Канина | |
| Ст.инж | Лоскутова | |

1.131.1-25.1 00НИ

Номенклатура панелей

| Стадия | Лист | Листов |
|---|---|---|
| Р | 1 | 2 |

ЛенЗНИИЭП

| Обозначение | Марка | Рис. | Габаритные размеры l | h | b | Масса, кг |
|---|---|---|---|---|---|---|
| 1.131.1-25.1 03 | 1 ПСВ 58.29.12-2Т-3 | 3 | 5830 | 2850 | 120 | 4000 |
| -01 | 1 ПСВ 58.29.16-2Т-3 | 3 | 5830 | 2850 | 160 | 5330 |
| -02 | 2 ПСВ 70.29.12-2Т-3 | 3 | 7030 | 2850 | 120 | 4900 |
| -03 | 2 ПСВ 70.29.16-2Т-3 | 3 | 7030 | 2850 | 160 | 6530 |
| -04 | 1 ПСВ 46.29.12-2Т-3 | 3 | 4630 | 2850 | 120 | 3380 |
| -05 | 1 ПСВ 46.29.16-2Т-3 | 3 | 4630 | 2850 | 120 | 4500 |
| -06 | 4 ПСВ 29.29.16-2Т-3 | 3 | 2920 | 2850 | 160 | 2280 |
| -07 | 4 ПСВ 29.29.16-2Т-3л | 3 | 2920 | 2850 | 160 | 2280 |
| -08 | 4 ПСВ 28.29.16-2Т-3 | 3 | 2800 | 2850 | 160 | 2450 |
| | | | | | | |
| **Внутренние стеновые панели чердака** | | | | | | |
| 1.131.1-25.1 04 | 1 ПСВ 28.13.16-1Т-1 | 1 | 2800 | 1250 | 160 | 1400 |
| 1.131.1-25.1 05-02 | 2 ПСВ 43.19.16-1Т-1 | 5 | 4330 | 1850 | 160 | 2945 |
| 1.131.1-25.1 06-01 | 2 ПСВ 43.19.16-1Т-2 | 6 | 4330 | 1850 | 160 | 2300 |
| 1.131.1-25.1 07 | 3 ПСВ 43.19.16-1Т-2 | 7 | 4330 | 1850 | 160 | 2465 |
| -01 | 3 ПСВ 43.19.16-1Т-2л | 7 | 4330 | 1850 | 160 | 2465 |
| 1.131.1-25.1 05-01 | 2 ПСВ 55.19.16-1Т-2 | 6 | 5530 | 1930 | 160 | 3420 |
| 1.131.1-25.1 08 | 3 ПСВ 55.19.16-1Т-2 | 7 | 5530 | 1930 | 160 | 3370 |
| -01 | 3 ПСВ 55.19.16-1Т-2л | 7 | 5530 | 1930 | 160 | 3370 |
| 1.131.1-25.1 06 | 2 ПСВ 43.19.16-1Т-4 | 8 | 4330 | 1850 | 160 | 1790 |
| 1.131.1-25.1 05 | 4 ПСВ 55.19.16-1Т-4 | 10 | 5530 | 1930 | 160 | 2695 |
| 1.131.1-25.1 04-01 | 1 ПСВ 29.13.16-1Т-2 | 2 | 2920 | 1250 | 160 | 1050 |
| -02 | 1 ПСВ 35.13.16-1Т-2 | 2 | 3520 | 1250 | 160 | 1150 |
| -03 | 1 ПСВ 47.13.16-1Т-5 | 9 | 4720 | 1250 | 160 | 1530 |

| Обозначение | Марка | Рис. | Габаритные размеры l | h | b | Масса кг |
|---|---|---|---|---|---|---|
| **Внутренние стеновые панели технического этажа** | | | | | | |
| 1.131.1-25.1 09 | 4 ПСВ 29.23.16-2Т-1 | 1 | 2920 | 2320 | 160 | 2680 |
| -01 | 4 ПСВ 34.23.12-2Т-1 | 1 | 3400 | 2320 | 120 | 2310 |
| -02 | 4 ПСВ 59.23.16-2Т-1 | 1 | 5920 | 2320 | 160 | 5320 |
| -03 | 4 ПСВ 65.23.16-2Т-1 | 1 | 6520 | 2320 | 160 | 5900 |
| -04 | 4 ПСВ 65.23.16-2Т-2 | 2 | 6520 | 2320 | 160 | 5030 |
| -05 | 1 ПСВ 58.23.16-2Т-1 | 1 | 5830 | 2320 | 160 | 5400 |
| -06 | 1 ПСВ 58.23.16-2Т-4 | 4 | 5830 | 2320 | 160 | 3680 |
| 1.131.1-25.1 10-01 | 3 ПСВ 58.23.12-2Т-4 | 4 | 5830 | 2320 | 120 | 2300 |
| -02 | 3 ПСВ 58.23.12-2Т-4л | 4 | 5830 | 2320 | 120 | 2300 |
| -03 | 2 ПСВ 70.23.16-2Т-4 | 4 | 7030 | 2320 | 160 | 4720 |
| -04 | 3 ПСВ 70.23.12-2Т-4 | 4 | 7030 | 2320 | 120 | 3150 |
| -05 | 3 ПСВ 70.23.12-2Т-4л | 4 | 7030 | 2320 | 120 | 3150 |
| 1.131.1-25.1 10 | 1 ПСВ 58.23.16-2Т-2 | 2 | 5830 | 2320 | 160 | 4580 |
| | | | | | | |

| Формат | Зона | Поз. | Обозначение | Наименование | Кол. на исполн. 1.131.1-25.1 01- — | 01 | 02 | 03 | 04 | 05 | 06 | 07 | 08 | | Примечание |
|---|---|---|---|---|---|---|---|---|---|---|---|---|---|---|---|
| | | | | Документация | | | | | | | | | | | |
| А3 | | | 1.131.1-25.1 01СБ | Сборочный чертеж | × | × | × | × | × | × | × | × | × | | |
| А3 | | | 1.131.1-25.1 00Д1 | Узлы | × | × | × | × | × | × | × | × | × | | |
| А3 | | | 1.131.1-25.1 00ТО | Техническое описание | × | × | × | × | × | × | × | × | × | | |
| А3 | | | 1.131.1-25.1 00РС | Ведомость расхода стали | × | × | × | × | × | × | × | × | × | | |
| | | | | Сборочные единицы | | | | | | | | | | | |
| А3 | | 1 | 1.131.1-25.2 1.0.00 | Каркас пространственный КП1 | 1 | | | | | | | | | | |
| А3 | | | -01 | КП2 | | | 1 | | | | | | | | |
| А3 | | | -02 | КП3 | | | | 1 | | 1 | | | | | |
| А3 | | | -03 | КП4 | | | | | 1 | | 1 | | | | |
| А3 | | | -04 | КП5 | | 1 | | | | | | | | | |
| А3 | | | -05 | КП6 | | | | | | | | 1 | | | |
| А3 | | | -06 | КП7 | | | | | | | | | 1 | | |

| | | | |
|---|---|---|---|
| Нач.отд. | Гуров | | |
| Н.контр. | Ильина | | |
| ГИП | Гуров | | |
| Рук.гр. | Канина | | |
| Ст.инж. | Новикова | | |

1.131.1-25.1 01

ПАНЕЛЬ (1ПСВ 58.29.16-1Т-1 1ПСВ 29.25.16-1Т-1, 2ПСВ 58.29.16-1Т-1, 3ПСВ 59.29.12-1Т-1, 3ПСВ 70.29.12-1Т-1, 3ПСВ 58.29.12-1Т-1л, 3ПСВ 70.29.12-1Т-1л, 4ПСВ 29.29.16-1Т-1, 4ПСВ 28.29.16-1Т-1)

| Стадия | Лист | Листов |
|---|---|---|
| Р | 1 | 2 |

ЛенЗНИИЭП

Формат А4

| Инв.N подл. | Подп. и дата | Взам.инв.N |
|---|---|---|
| | | |

| Формат | Зона | Поз. | Обозначение | Наименование | Кол. на исполн. 1.131.1-25.1·01- — | 01 | 02 | 03 | 04 | 05 | 06 | 07 | 08 | | Примечание |
|---|---|---|---|---|---|---|---|---|---|---|---|---|---|---|---|
| А4 | | 2 | 1.131.1-25.2 0.3.00 | Изделие закладное М1 | 1 | 1 | 1 | 1 | 2 | 1 | 2 | 2 | 2 | | |
| А4 | | 3 | 1.131.1-25.2 0.5.00 | М2 | 3 | 2 | 3 | 2 | | 2 | | 2 | 1 | | |
| А4 | | 4 | 1.131.1-25.2 0.1.00 | АП2 | 1 | 1 | 1 | 1 | 1 | 1 | 1 | | | | |
| А4 | | 5 | 1.131.1-25.2 0.2.00 | АП3 | | | 1 | | 1 | | 1 | | | | |
| | | | | Детали | | | | | | | | | | | |
| А4 | | 6 | 1.131.1-25.2 0.0.01 | Изделие закладное АП1 | 2 | | 2 | 2 | 2 | 2 | 2 | | | | |
| А3 | | 7 | 1.131.1-25.2 0.0.02-01 | Петля П2 | | 2 | | | | | | 2 | 2 | | |
| | | | -02 | П3 | | | | 2 | | 2 | | | | | |
| | | | -03 | П4 | | | | | 2 | | 2 | | | | |
| | | | -04 | П5 | 2 | | 2 | | | | | | | | |
| | | | | Материалы | | | | | | | | | | | |
| | | 8 | | Бетон марки М150, м³ | 2,65 | 1,34 | 2,63 | 1,99 | 2,41 | 1,99 | 2,41 | 1,33 | 1,28 | | |

1.131.1-25.1 01

Лист 2

Формат А4

## Рис. 1

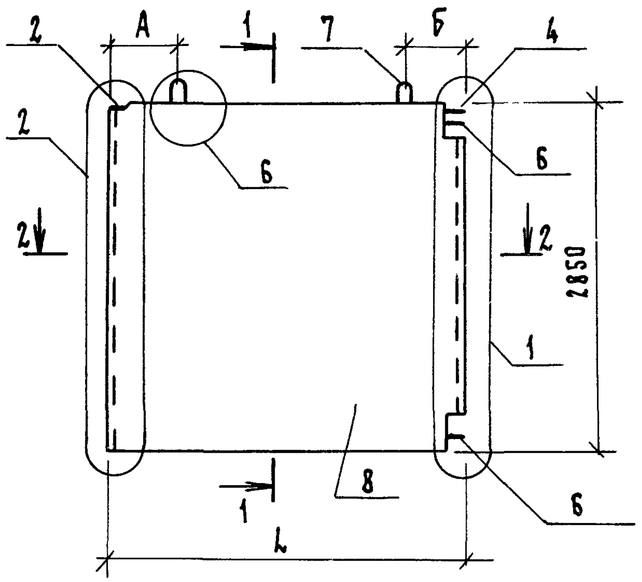


## Рис. 2

остальное см. рис. 1

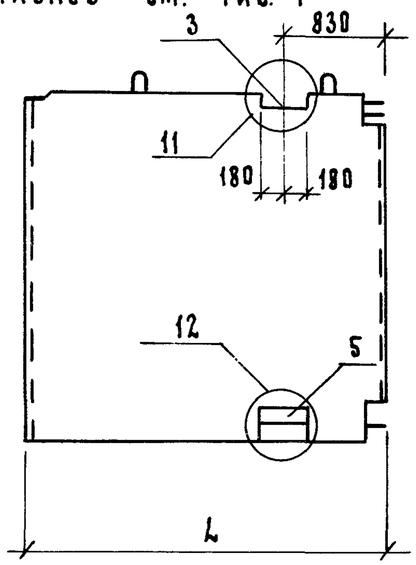


## Рис. 3

остальное см. рис. 1

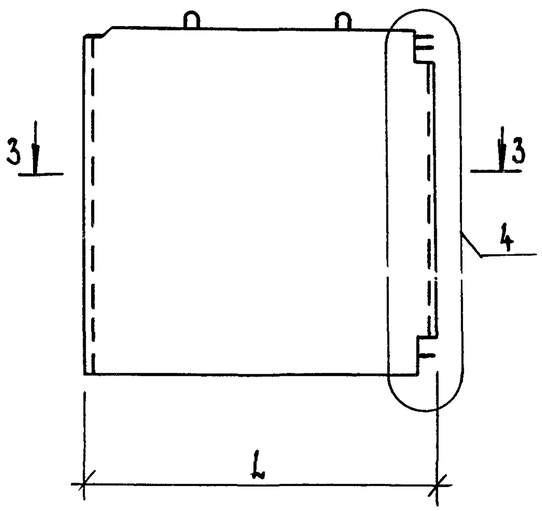


## Рис. 4

остальное см. рис. 1

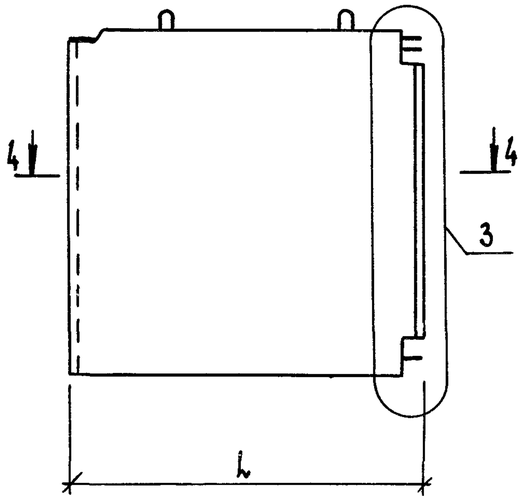


## Рис. 5

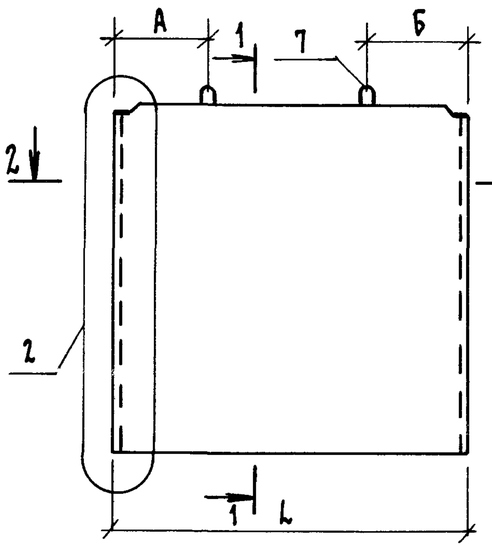


## 1 — 1

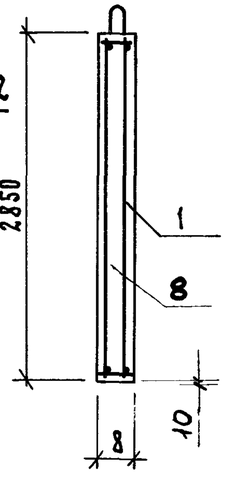


## 4 — 4

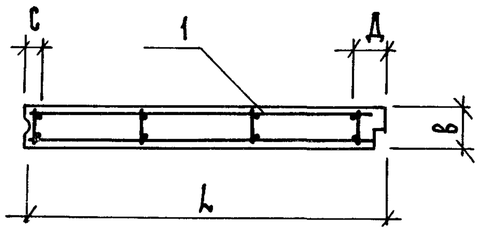


## 3 — 3

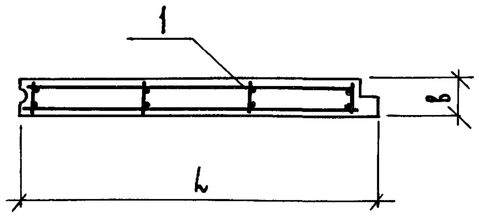


## 2 — 2

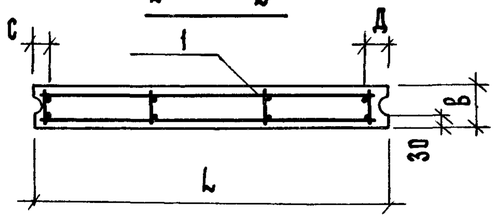


| Обозначение | Марка | Рис | Размеры, мм | | | | | | Масса кг |
|---|---|---|---|---|---|---|---|---|---|
| | | | L | В | А | Б | С | Д | |
| 1.131.1-25.1 01 | 1ПСВ 58.29.16-1Т-1 | 1 | 5830 | 160 | 800 | 800 | 80 | 180 | 6630 |
| -01 | 1ПСВ 29.29.16-1Т-1 | 1 | 2920 | 160 | 500 | 500 | 80 | 180 | 3330 |
| -02 | 2ПСВ 58.29.16-1Т-1 | 2 | 5830 | 160 | 900 | 500 | 80 | 180 | 6630 |
| -03 | 3ПСВ 58.29.12-1Т-1 | 3 | 5830 | 120 | 850 | 850 | 80 | 180 | 4990 |
| -04 | 3ПСВ 70.29.12-1Т-1 | 3 | 7030 | 120 | 1250 | 1250 | 80 | 180 | 6030 |
| -05 | 3ПСВ 58.29.12-1Т-1л | 4 | 5830 | 120 | 850 | 850 | 80 | 180 | 4990 |
| -06 | 3ПСВ 70.29.12-1Т-1л | 4 | 7030 | 120 | 1250 | 1250 | 80 | 180 | 6030 |
| -07 | 4ПСВ 29.29.16-1Т-1 | 5 | 2920 | 160 | 350 | 500 | 80 | 80 | 3320 |
| -08 | 4ПСВ 28.29.16-1Т-1 | 5 | 2800 | 160 | 500 | 500 | 80 | 80 | 3200 |

| | | |
|---|---|---|
| Нач.отд. | Гуров | |
| Н.контр. | Ильина | |
| ГИП | Гуров | |
| Рук. гр. | Канина | |
| Ст.инж. | Новикова | |

1.131.1-25.1 01 СБ

Панель (1ПСВ 58.29.16-1Т-1, 1ПСВ 29.29.16-1Т-1, 2ПСВ 58.29.16-1Т-1, 3ПСВ 58.29.12-1Т-1, 3ПСВ 70.29.12-1Т-1, 3ПСВ 58.29.12-1Т-1л, 3ПСВ 70.29.12-1Т-1л 4ПСВ 29.29.16-1Т-1, 4ПСВ 28.29.16-1Т-1) Сборочный чертеж.

| Стадия | Масса | Масштаб |
|---|---|---|
| Р | см. табл. | 1:50 |
| Лист | Листов 1 | |

ЛенЗНИИЭП



Формат А3

| Формат | Зона | Поз. | Обозначение | Наименование | Кол. на исполн. 1.131.1-25.1 02 – — | 01 | 02 | 03 | 04 | 05 | 06 | 07 | 08 | | Примечание |
|---|---|---|---|---|---|---|---|---|---|---|---|---|---|---|---|
| | | | | Документация | | | | | | | | | | | |
| А3 | | | 1.131.1-25.1 02 СБ | Сборочный чертеж | × | × | × | × | × | × | × | × | × | | |
| А3 | | | 1.131.1-25.1 00 Д1 | Узлы | × | × | × | × | × | × | × | × | × | | |
| А3 | | | 1.131.1-25.1 00 ТО | Техническое описание | × | × | × | × | × | × | × | × | × | | |
| А3 | | | 1.131.1-25.1 00 РС | Ведомость расхода стали | × | × | × | × | × | × | × | × | × | | |
| | | | | Сборочные единицы | | | | | | | | | | | |
| А3 | | 1 | 1.131.1-25.2 2.0.00 | Каркас пространственный КПВ | 1 | | | | | | | | | | |
| А3 | | | -01 | КП9 | | | | 1 | | | | | | | |
| А3 | | | -02 | КП10 | | 1 | | | | | | | | | |
| А3 | | | -03 | КП11 | | | | | 1 | | | | | | |
| А3 | | | -04 | КП12 | | | 1 | | | | | | | | |
| А3 | | | -05 | КП13 | | | | | | | | 1 | 1 | | |
| А3 | | | -06 | КП14 | | | | | | | 1 | | | | |
| А3 | | | -07 | КП15 | | | | | | 1 | | | | | |

| | | |
|---|---|---|
| Нач.отд. | Гуров | |
| Н.контр. | Ильина | |
| ГИП | Гуров | |
| Рук.гр. | Канина | |
| Ст.инж. | Новикова | |

1.131.1-25.1 02

Панель 1ПСВ 58.29.16-2Т-2, 1ПСВ 58.29.16-2Т-2Л, 1ПСВ 35.29.16-2Т-2, 1ПСВ 58.29.12-2Т-2, 2ПСВ 18.29.12-2Т-2, 4ПСВ 59.29.16-2Т-2, 4ПСВ 34.29.16-2Т-2, 4ПСВ 35.29.16-2Т-2, 4ПСВ 35.29.16-2Т-2Л

| Стадия | Лист | Листов |
|---|---|---|
| Р | 1 | 2 |

ЛенЗНИИЭП

Формат А4

| Инв. N подл. | Подп. и дата | Взам.инв.N |
|---|---|---|
| | | |

| Формат | Зона | Поз. | Обозначение | Наименование | Кол. на исполн. 1.131.1-25.1 02 – — | 01 | 02 | 03 | 04 | 05 | 06 | 07 | 08 | | Примечание |
|---|---|---|---|---|---|---|---|---|---|---|---|---|---|---|---|
| А4 | | 2 | 1.131.1-25.2 03.00 | Изделие закладное М1 | 1 | 1 | 1 | 1 | 1 | 2 | 2 | 2 | 2 | | |
| А4 | | 3 | 1.131.1-25.2 05.00 | М2 | | | | | 1 | | | | | | |
| А4 | | 4 | 1.131.1-25.2 01.00 | АП2 | 1 | 1 | 1 | 1 | 1 | | | | | | |
| А4 | | 5 | 1.131.1-25.2 02.00 | АП3 | | | | | 1 | | | | | | |
| | | | | Детали | | | | | | | | | | | |
| А4 | | 6 | 1.131.1-25.2 0.0.01 | Изделие закладное АП1 | 2 | 2 | 2 | 2 | 2 | | | | | | |
| А3 | | 7 | 1.131.1-25.2 0.0.02-01 | Петля П2 | | | 2 | | | | 2 | 2 | 2 | | |
| | | | -02 | П3 | | | | 2 | | | | | | | |
| | | | -03 | П4 | 2 | 2 | | | 2 | 2 | | | | | |
| | | | | Материалы | | | | | | | | | | | |
| | | 8 | | Бетон марки М200 м³ | 2,36 | 2,36 | 1,29 | 1,76 | 2,15 | 2,29 | 1,28 | 1,32 | 1,32 | | |
| | | 9 | | Пробка деревянная 100×100×50 | 4 | 4 | 4 | 4 | 4 | 4 | 4 | 4 | 4 | | |

1.13.1.1-25.1 02

Лист 2

Формат А4

21073-01 13

Рис. 1

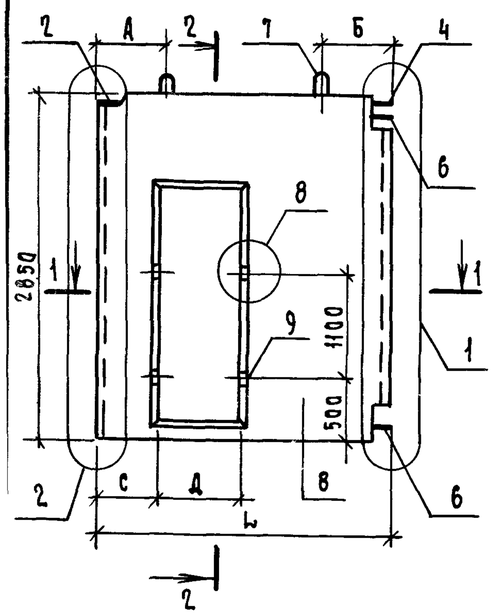


Рис. 2

остальное см. рис. 1

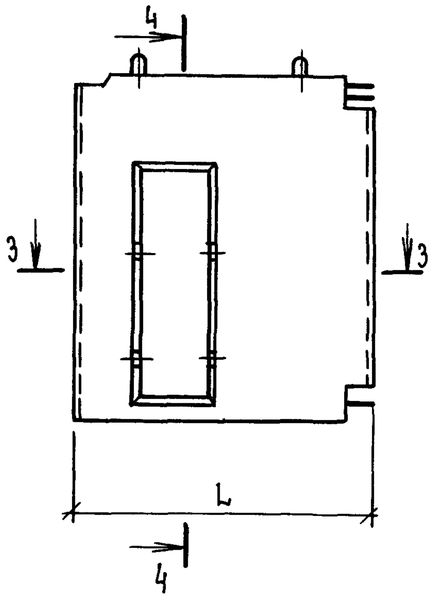


Рис. 3

остальное см. рис. 1

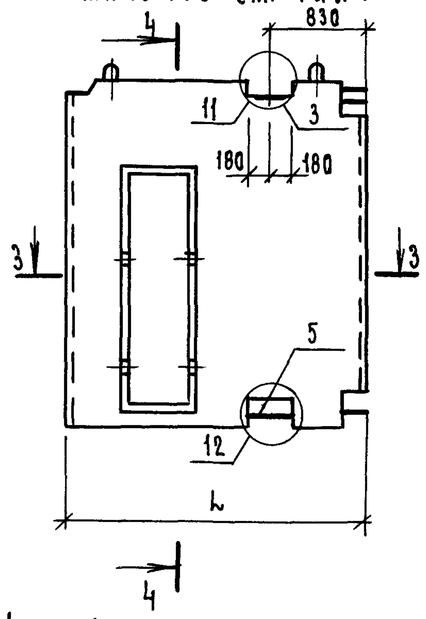


Рис. 4

остальное см. рис. 1

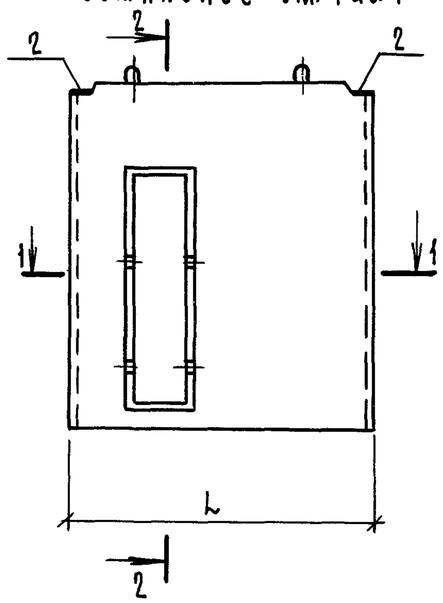


Рис. 5

остальное см. рис. 4

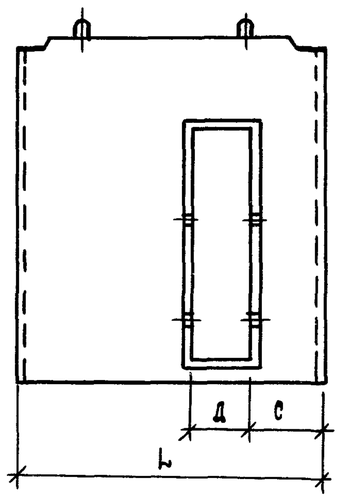


1 — 1

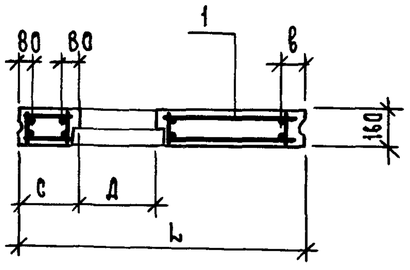


2 — 2

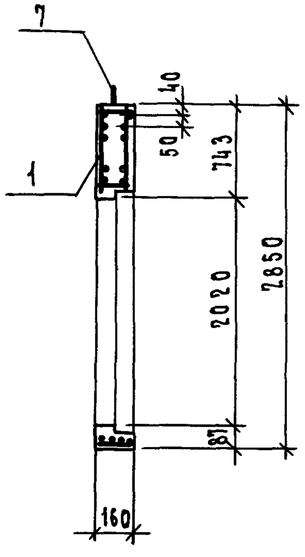


4 — 4

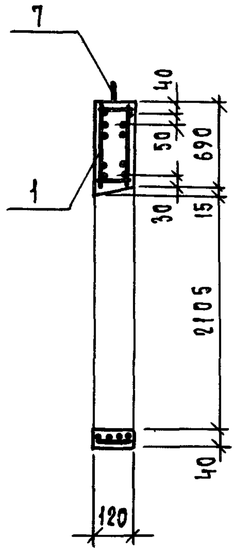


3 — 3

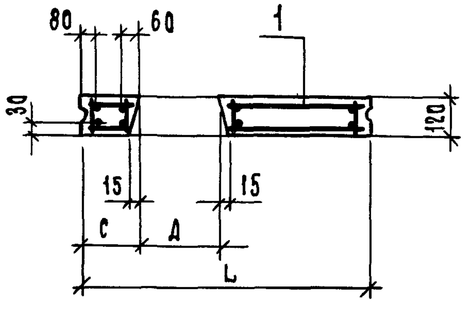


| Обозначение | Марка | Рис. | Размеры, мм | | | | | | Масса, кг. |
|---|---|---|---|---|---|---|---|---|---|
| | | | L | в | А | Б | С | Д | |
| 1.131.1-25.1 02 | 1псв 58.29.16-2Т-2 | 1 | 5830 | 180 | 1400 | 1100 | 400 | 824 | 5900 |
| -01 | 1псв 58.29.16-2Т-2.1 | 1 | 5830 | 180 | 1400 | 1100 | 580 | 824 | 5900 |
| -02 | 1псв 35.29.16-2Т-2 | 1 | 3520 | 180 | 350 | 500 | 750 | 824 | 3220 |
| -03 | 1псв 58.29.12-2Т-2 | 2 | 5830 | 180 | 1700 | 1150 | 580 | 890 | 4400 |
| -04 | 2псв 70.29.12-2Т-2 | 3 | 7030 | 180 | 1700 | 500 | 580 | 890 | 5380 |
| -05 | 4псв 59.29.16-2Т-2 | 4 | 5920 | 80 | 600 | 800 | 3040 | 1124 | 5730 |
| -06 | 4псв 34.29.16-2Т-2 | 4 | 3400 | 80 | 500 | 500 | 300 | 724 | 3200 |
| -07 | 4псв 35.29.16-2Т-2 | 4 | 3520 | 80 | 1300 | 400 | 550 | 824 | 3300 |
| -08 | 4псв 35.29.16-2Т-2л | 5 | 3520 | 80 | 1300 | 400 | 550 | 824 | 3300 |

| | | |
|---|---|---|
| Нач.отд. | Гуров | |
| Н.контр. | Ильина | |
| Гип | Гуров | |
| Рук.гр. | Канина | |
| Ст. инж. | Новикова | |

1.131.1-25.1 02 СБ

Панель (1псв 58.29.16-2Т-2, 1псв 58.29.16-2Т-2.1, 1псв 35.29.16-2Т-2, 1псв 58.29.12-2Т-2, 2псв 70.29.12-2Т-2, 4псв 59.29.16-2Т-2, 4псв 34.29.16-2Т-2, 4псв 35.29.16-2Т-2, 4псв 35.29.16-2Т-2л)

Сборочный чертеж

| Стадия | Масса | Масштаб |
|---|---|---|
| Р | см. табл. | 1:50 |
| Лист | Листов 1 | |

ЛенЗНИИЭП

| Формат | Зона | Поз. | Обозначение | Наименование | Кол. на исполн. 1.131.1-25.1 03- | | | | | | | | | | Примечание |
|---|---|---|---|---|---|---|---|---|---|---|---|---|---|---|---|
| | | | | | — | 01 | 02 | 03 | 04 | 05 | 06 | 07 | 08 | | |
| | | | | **Документация** | | | | | | | | | | | |
| А3 | | | 1.131.1-25.1 03 СБ | Сборочный чертеж | × | × | × | × | × | × | × | × | × | | |
| А3 | | | 1.131.1-25.1 00 Д1 | Узлы | × | × | × | × | × | × | × | × | × | | |
| А3 | | | 1.131.1-25.1 00 ТО | Техническое описание | × | × | × | × | × | × | × | × | × | | |
| А3 | | | 1.131.1-25.1 00 РС | Ведомость расхода стали | × | × | × | × | × | × | × | × | × | | |
| | | | | | | | | | | | | | | | |
| | | | | | | | | | | | | | | | |
| | | | | **Сборочные единицы** | | | | | | | | | | | |
| А3 | | 1 | 1.131.1-25.2 3.0.00- | Каркас пространственный КП16 | 1 | | | | | | | | | | |
| А3 | | | -01 | КП17 | | 1 | | | | | | | | | |
| А3 | | | -02 | КП18 | | | 1 | | | | | | | | |
| А3 | | | -03 | КП19 | | | | 1 | | | | | | | |
| А3 | | | -04 | КП20 | | | | | 1 | | | | | | |
| А3 | | | -05 | КП21 | | | | | | 1 | | | | | |
| | | | | | | | | | | | | | | | |
| | | | | | | | | | | | | | | | |

| | | | |
|---|---|---|---|
| Нач.отд. | Гуров | | |
| Н.контр. | Ильина | | |
| ГИП | Гуров | | |
| Рук.гр. | Канина | | |
| Ст.инж. | Новикова | | |

1.131.1-25.1 03

Панель (1ПСВ 58.29.12-2т-3, 1ПСВ 58.29.16-2т-3, 2ПСВ 70.29.12-2т-3, 2ПСВ 70.29.16-2т-3, 1ПСВ 46.29.12-2т-3, 1ПСВ 46.29.16-2т-3, 4ПСВ 29.29.16-2т-3, 4ПСВ 29.29.16-2т-3л, 4ПСВ 28.29.16-2т-3

| Стадия | Лист | Листов |
|---|---|---|
| Р | 1 | 2 |

ЛенЗНИИЭП

Формат А4

| Инв.№ подл. | Подп. и дата | Взам.инв.№ |
|---|---|---|
| | | |

| Формат | Зона | Поз. | Обозначение | Наименование | Кол. на исполн. 1.131.1-25.1 03- | | | | | | | | | | Примечание |
|---|---|---|---|---|---|---|---|---|---|---|---|---|---|---|---|
| | | | | | — | 01 | 02 | 03 | 04 | 05 | 06 | 07 | 08 | | |
| | | | -06 | Каркас пространственный КП22 | | | | | | | 1 | 1 | | | |
| | | | -07 | КП23 | | | | | | | | | 1 | | |
| | | | | | | | | | | | | | | | |
| А4 | | 2 | 1.131.1-25.2 03.00 | Изделие закладное М1 | 1 | 1 | 1 | 1 | 1 | 1 | 2 | 2 | 2 | | |
| А4 | | 3 | 1.131.1-25.2 0.5.00 | М2 | | | 1 | 1 | | | | | | | |
| А4 | | 4 | 1.131.1-25.2 0.1.00 | АП2 | 1 | 1 | 1 | 1 | 1 | 1 | | | | | |
| А4 | | 5 | 1.131.1-25.2 0.2.00 | АП3 | | | 1 | 1 | | | | | | | |
| | | | | | | | | | | | | | | | |
| | | | | **Детали** | | | | | | | | | | | |
| А4 | | 6 | 1.131.1-25.2 0.0.01 | Изделие закладное АП1 | 2 | 2 | 2 | 2 | 2 | 2 | | | | | |
| | | | | | | | | | | | | | | | |
| А4 | | 7 | 1.131.1-25.2 0.0.02-01 | Петля П2 | 2 | | | | 2 | | 2 | 2 | 2 | | |
| | | | -02 | П3 | | | 2 | | | 2 | | | | | |
| | | | -03 | П4 | | 2 | | 2 | | | | | | | |
| | | | | | | | | | | | | | | | |
| | | | | **Материалы** | | | | | | | | | | | |
| | | 8 | | Бетон марки М150 | 1.6 | 2.13 | 1.96 | 2.61 | 1.35 | 1.80 | 0.91 | 0.91 | 0.98 | | м3 |
| | | | | | | | | | | | | | | | |
| | | 9 | | Пробка деревянная 100×100×50 | 2 | 2 | 2 | 2 | 2 | 2 | 2 | 2 | 2 | | |

1.131.1-25.1 03

Лист 2

Формат А4

21073-01 15

14

Рис. 1

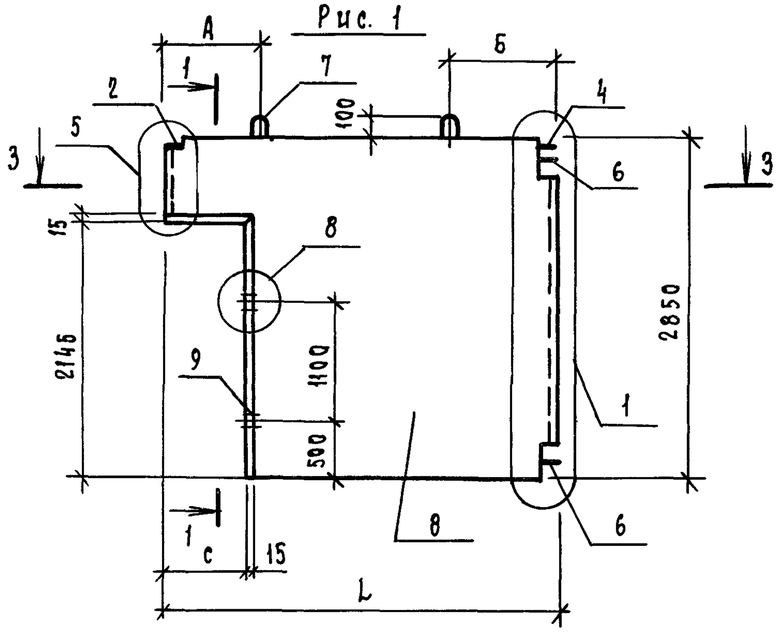


Рис. 2

Остальное см. рис. 1

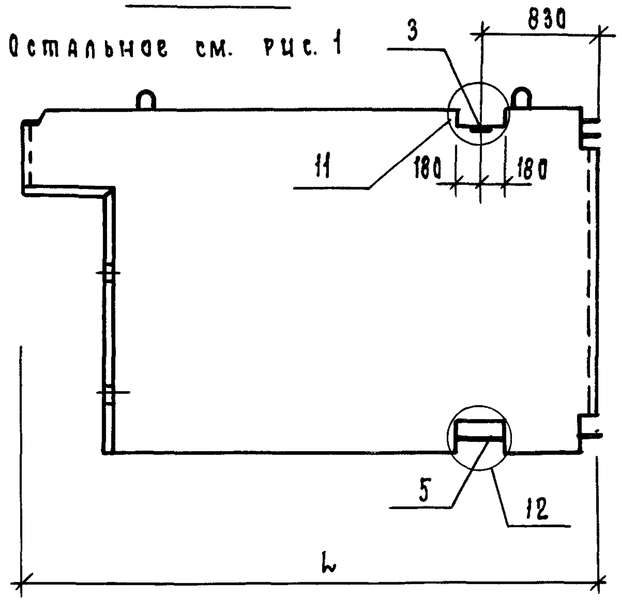


Рис. 3

Остальное см. рис. 1

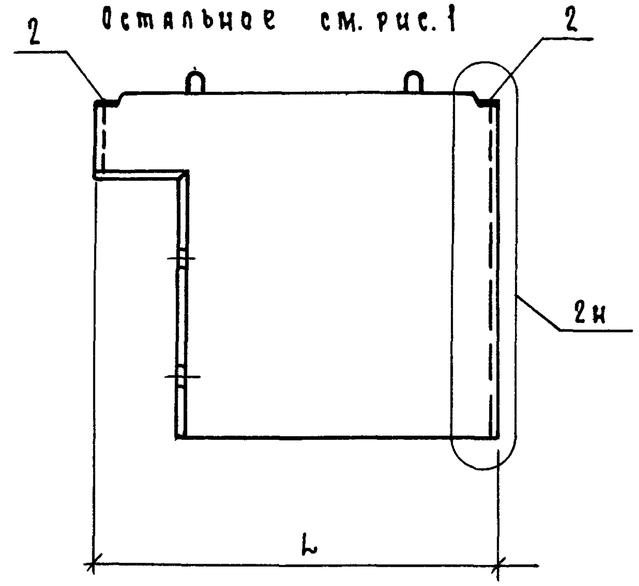


Рис. 4

Остальное см. рис. 1

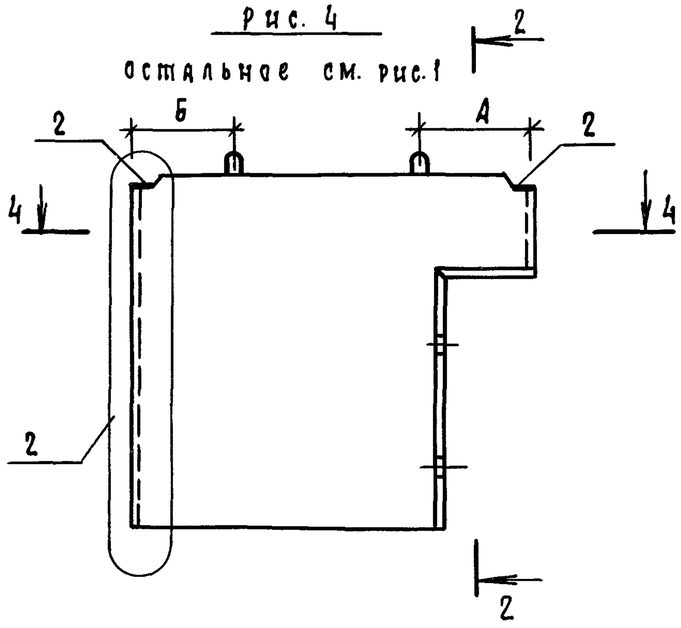


1—1 2—2

Остальное см. 1-1

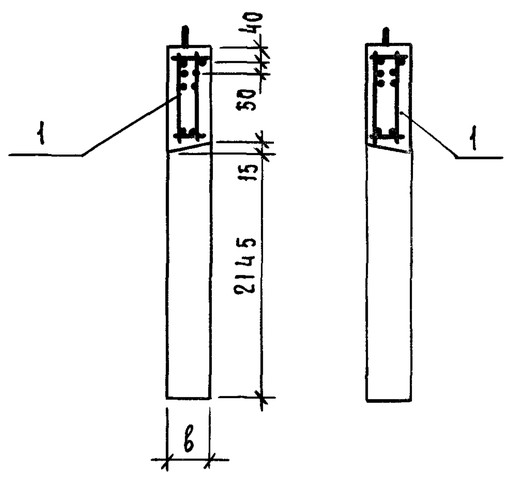


3 — 3

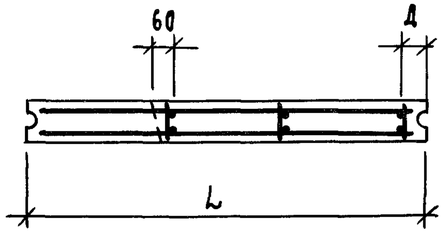


4 — 4

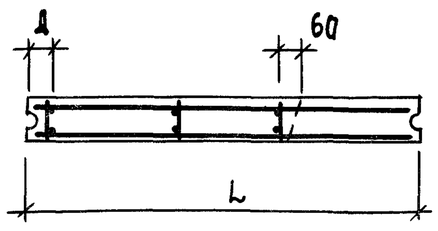


| Обозначение | Марка | Рис. | Размеры, мм L | в | А | В | С | Д | Масса, кг |
|---|---|---|---|---|---|---|---|---|---|
| 1.131.1-25.1 03- | 1ПСВ 58.29.12-2Т-3 | 1 | 5830 | 120 | 2100 | 1200 | 1500 | 180 | 4000 |
| -01 | 1ПСВ 58.29.16-2Т-3 | 1 | 5830 | 160 | 2100 | 1200 | 1500 | 180 | 5330 |
| -02 | 2ПСВ 70.29.12-2Т-3 | 2 | 7030 | 120 | 1900 | 500 | 1500 | 180 | 4900 |
| -03 | 2ПСВ 70.29.16-2Т-3 | 2 | 7030 | 160 | 1900 | 500 | 1500 | 180 | 6530 |
| -04 | 1ПСВ 46.29.12-2Т-3 | 1 | 4630 | 120 | 1100 | 800 | 870 | 180 | 3380 |
| -05 | 1ПСВ 46.29.16-2Т-3 | 1 | 4630 | 160 | 1100 | 800 | 870 | 180 | 4500 |
| -06 | 4ПСВ 29.29.16-2Т-3 | 3 | 2920 | 160 | 1350 | 400 | 1230 | 80 | 2280 |
| -07 | 4ПСВ 29.29.16-2Т-3л | 4 | 2920 | 160 | 1350 | 400 | 1230 | 80 | 2280 |
| -08 | 4ПСВ 28.29.16-2Т-3 | 4 | 2800 | 160 | 1000 | 400 | 870 | 80 | 2450 |

| | | |
|---|---|---|
| Нач.отд. | Гуров | |
| Н.контр. | Ильина | |
| Гип. | Гуров | |
| Рук.гр. | Канина | |
| Ст.инж. | Новикова | |

1.131.1-25.1 03СБ

Панель (1ПСВ 58.29.12-2Т-3, 1ПСВ 58.29.16-2Т-3, 2ПСВ 70.29.12-2Т-3, 2ПСВ 70.29.16-2Т-3, 1ПСВ 46.29.12-2Т-3, 1ПСВ 46.29.16-2Т-3, 4ПСВ 29.29.16-2Т-3, 4ПСВ 29.29.16-2Т-3л, 4ПСВ 28.29.16-2Т-3) Сборочный чертеж.

| Стадия | Масса | Масштаб |
|---|---|---|
| Р | см. табл. | 1:50 |
| Лист | Листов 1 | |

ЛенЗНИИЭП

| Формат | Зона | Поз. | Обозначение | Наименование | Кол. на исполн. 1.131.1-25.1 04- | | | | | | | | | | Примечание |
|---|---|---|---|---|---|---|---|---|---|---|---|---|---|---|---|
| | | | | | — | 01 | 02 | 03 | | | | | | | |
| | | | | **Документация** | | | | | | | | | | | |
| А3 | | | 1.131.1-25.1 04 СБ | Сборочный чертеж | X | X | X | X | | | | | | | |
| А3 | | | 1.131.1-25.1 00 Д1 | Узлы | X | X | X | X | | | | | | | |
| А3 | | | 1.131.1-25.1 00 ТО | Техническое описание | X | X | X | X | | | | | | | |
| А3 | | | 1.131.1-25.1 00 РС | Ведомость расхода стали | X | X | X | X | | | | | | | |
| | | | | **Сборочные единицы** | | | | | | | | | | | |
| А3 | | 1 | 1.131.1-25.2 4.0.00 | Каркас пространственный КП26 | 1 | | | | | | | | | | |
| | | | -01 | То же КП27 | | 1 | | | | | | | | | |
| | | | -02 | " КП28 | | | 1 | | | | | | | | |
| | | | -03 | " КП29 | | | | 1 | | | | | | | |
| А4 | | 2 | 1.131.1-25.2 05.00 | Изделие закладное М3 | 2 | 2 | 2 | 2 | | | | | | | |
| | | 3 | -01 | То же М4 | — | — | — | 2 | | | | | | | |

| | | |
|---|---|---|
| Нач.отд. | Гуров | |
| Н.контр. | Ильина | |
| ГИП | Гуров | |
| Рук.гр. | Канина | |
| Ст.инж. | Лоскутова | |

1.131.1-25.1 04

Панель
(1ПСВ 28.13.16-1Т-1,
1ПСВ 29.13.16-1Т-2,
1ПСВ 35.13.16-1Т-2,
1ПСВ 47.13.16-1Т-5)

| Стадия | Лист | Листов |
|---|---|---|
| Р | 1 | 2 |

ЛенЗНИИЭП

Формат А4

| Инв.N подл. | Подп. и дата | Взам.инв.N |
|---|---|---|
| | | |

| Формат | Зона | Поз. | Обозначение | Наименование | Кол. на исполн. 1.131.1-25.1 04- | | | | | | | | | | Примечание |
|---|---|---|---|---|---|---|---|---|---|---|---|---|---|---|---|
| | | | | **Детали** | | | | | | | | | | | |
| А3 | | 4 | 1.131.1-25.2 0.0.02 | Петля П1 | 2 | 2 | 2 | | | | | | | | |
| | | | -01 | То же П2 | | | | 2 | | | | | | | |
| | | | | **Материалы** | | | | | | | | | | | |
| | | 5 | | Бетон марки М150 | 0,56 | 0,42 | 0,46 | 0,61 | | | | | | | $м^3$ |

1.131.1-25.1 04

Лист 2

Формат А4

Рис. 1

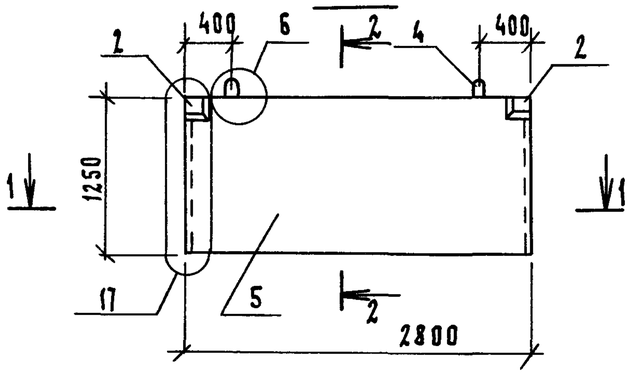


2 — 2

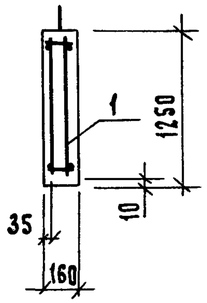


Рис. 3

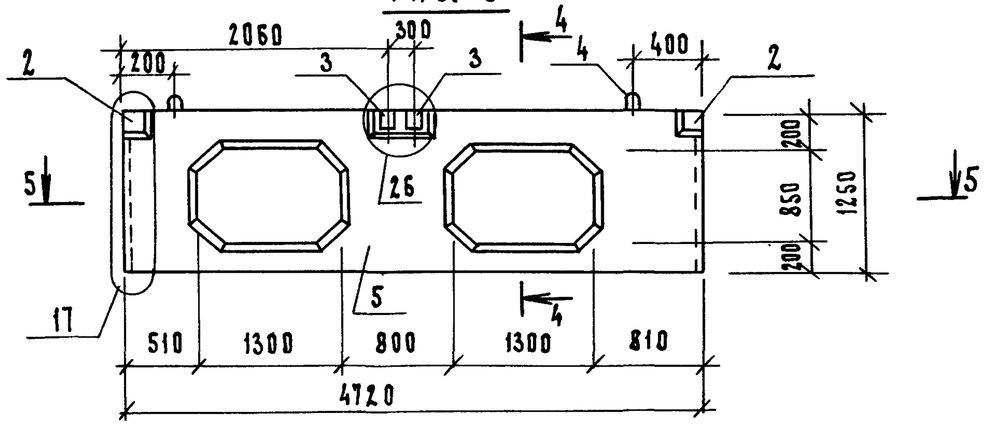


1 — 1

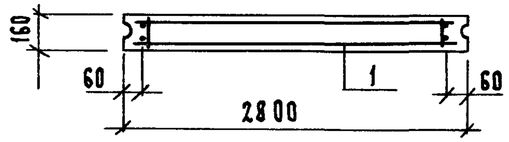


5 — 5

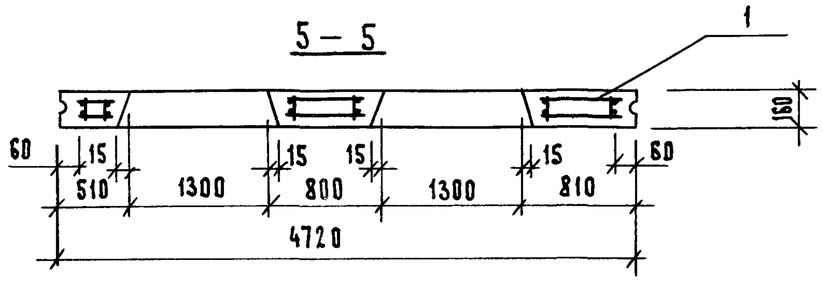


Рис. 2

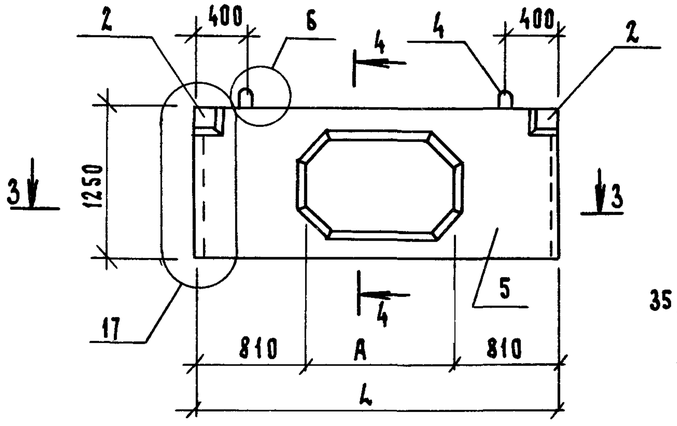


4—4

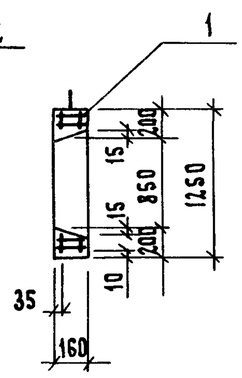


3 — 3

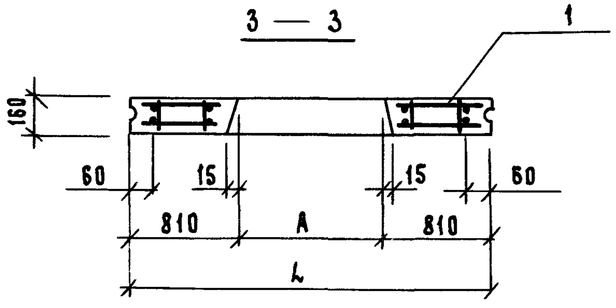


| Обозначение | Марка | Рис. | A | L | Масса, кг |
|---|---|---|---|---|---|
| 1.131.1-25.1 04 | 1ПСВ 28.13.16-1Т-1 | 1 | — | — | 1400 |
| -01 | 1ПСВ 29.13.16-1Т-2 | 2 | 1300 | 2920 | 1050 |
| -02 | 1ПСВ 35.13.16-1Т-2 | 2 | 1900 | 3520 | 1150 |
| -03 | 1ПСВ 47.13.16-1Т-5 | 3 | — | — | 1530 |

| | | | |
|---|---|---|---|
| Нач.отд. | Гуров | | |
| Н.контр. | Ильина | | |
| ГИП | Гуров | | |
| Рук.гр. | Канина | | |
| Ст.инж. | Лоскутова | | |

1.131.1-25.1 04 СБ

Панель (1ПСВ 28.13.16-1Т-1, 1ПСВ 29.13.16-1Т-2, 1ПСВ 35,13,16-1Т-2, 1ПСВ 47.13.16-1Т-5) Сборочный чертеж

| Стадия | Масса | Масштаб |
|---|---|---|
| Р | см. табл. | 1:50 |
| Лист | Листов 1 | |

ЛенЗНИИЭП



Формат А3

| Формат | Зона | Поз. | Обозначение | Наименование | Кол. на исполн. 1.131.1-25.1 05- — | 01 | 02 | | | | | | | | Примечание |
|---|---|---|---|---|---|---|---|---|---|---|---|---|---|---|---|
| | | | | Документация | | | | | | | | | | | |
| | | | | | | | | | | | | | | | |
| А3 | | | 1.131.1-25.1 05СБ | Сборочный чертеж | X | X | X | | | | | | | | |
| А3 | | | 1.131.1-25.1 00ТО | Техническое описание | X | X | X | | | | | | | | |
| А3 | | | 1.131.1-25.1 00РС | Ведомость расхода стали | X | X | X | | | | | | | | |
| А3 | | | 1.131.1-25.1 00Д1 | Узлы | X | X | X | | | | | | | | |
| | | | | | | | | | | | | | | | |
| | | | | Сборочные единицы | | | | | | | | | | | |
| А3 | | 1 | 1.131.1-25.2 5.0.00 | Каркас пространствен. КП30 | 1 | | | | | | | | | | |
| | | | -01 | То же КП31 | | 1 | | | | | | | | | |
| | | | -02 | " КП32 | | | 1 | | | | | | | | |
| А4 | | 2 | 1.131.1-25.2 0.4.00 | Изделие закладное М3 | 2 | 2 | 2 | | | | | | | | |
| А4 | | 3 | -01 | То же М4 | 1 | 1 | 1 | | | | | | | | |
| А4 | | 4 | 1.131.1-25.2 0.1.00 | " АП2 | 1 | 1 | 1 | | | | | | | | |
| А4 | | 5 | 1.131.1-25.2 0.2.00 | " АП3 | 1 | | | | | | | | | | |
| А4 | | 6 | 1.131.1-25.2 0.5.00 | " М2 | 1 | | | | | | | | | | |

| | | |
|---|---|---|
| Нач.отд | Гуров | |
| Н.контр. | Ильина | |
| ГИП | Гуров | |
| Рук.гр. | Канина | |
| Ст.инж. | Лоскутова | |

1.131.1-25.1 05

Панель:
(4ПСВ 55.19.16-1Т-4
2ПСВ 55.19.16-1Т-2
2ПСВ 43.19.16-1Т-1)

| Стадия | Лист | Листов |
|---|---|---|
| Р | 1 | 2 |

ЛенЗНИИЭП

Формат А4

| Инв.N подл. | Подп. и дата | Взам. инв.N |
|---|---|---|
| | | |

| Формат | Зона | Поз. | Обозначение | Наименование | Кол. на исполн. 1.131.1-25.1 05- — | 01 | 02 | | | | | | | | Примечание |
|---|---|---|---|---|---|---|---|---|---|---|---|---|---|---|---|
| | | | | Детали | | | | | | | | | | | |
| А4 | | 7 | 1.131.1-25.2 0.0.01 | Изделие закладное АП1 | 1 | 1 | 1 | | | | | | | | |
| А3 | | 8 | 1.131.1-25.2 0.0.02-01 | Петля П2 | 2 | | 2 | | | | | | | | |
| А3 | | | -02 | То же П3 | | 2 | | | | | | | | | |
| | | | | | | | | | | | | | | | |
| | | | | Материалы | | | | | | | | | | | |
| | | | | | | | | | | | | | | | |
| | | 9 | | Бетон марки М150 | 1,08 | 1,38 | 1,18 | | | | | | | | м3 |

1.131.1-25.1 05

Лист 2

Формат А4

Рис. 1

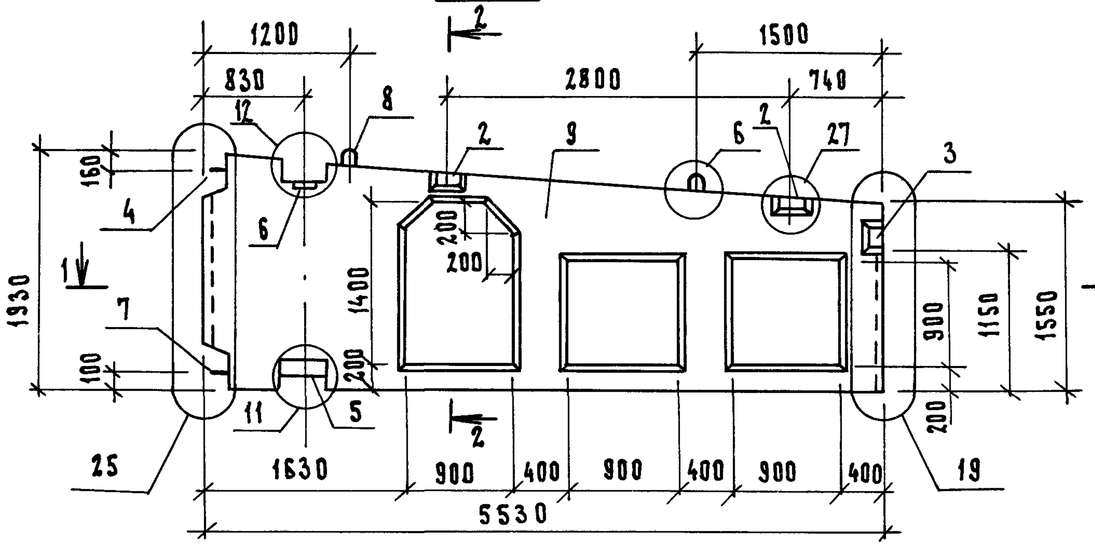


2 — 2

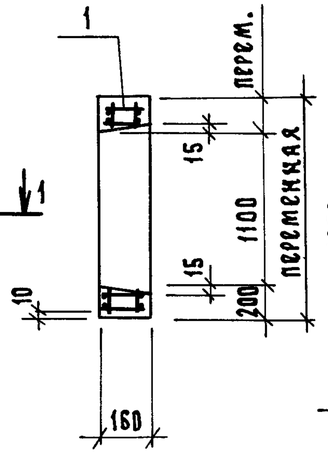


Рис. 3

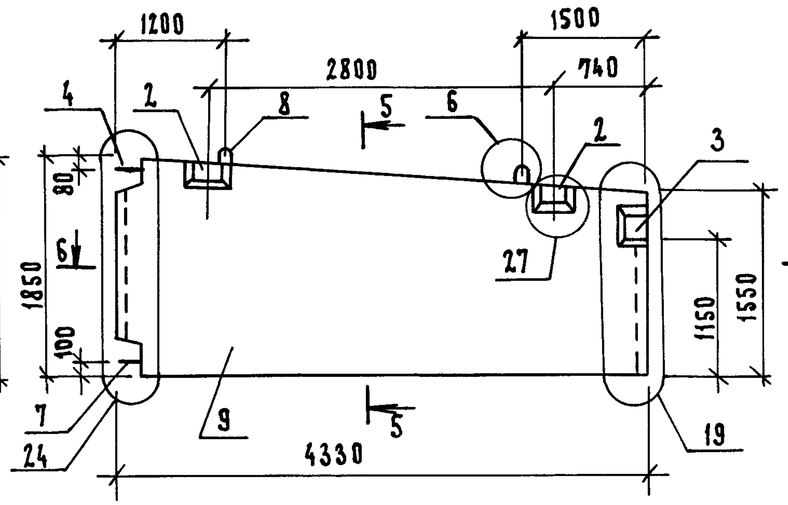


5 — 5

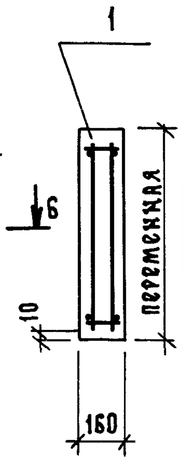


1 — 1

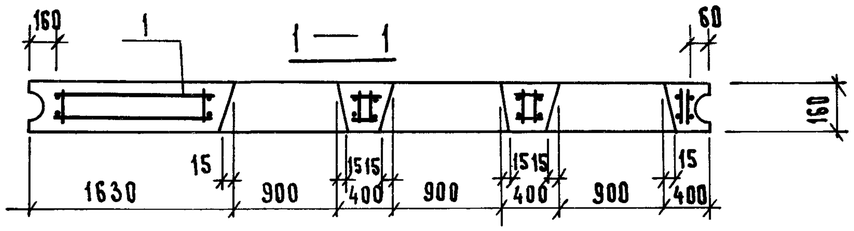


6 — 6

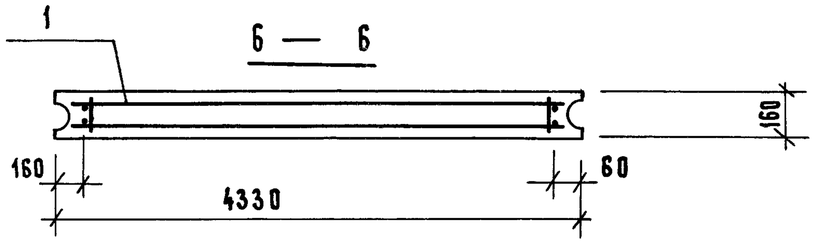


Рис. 2

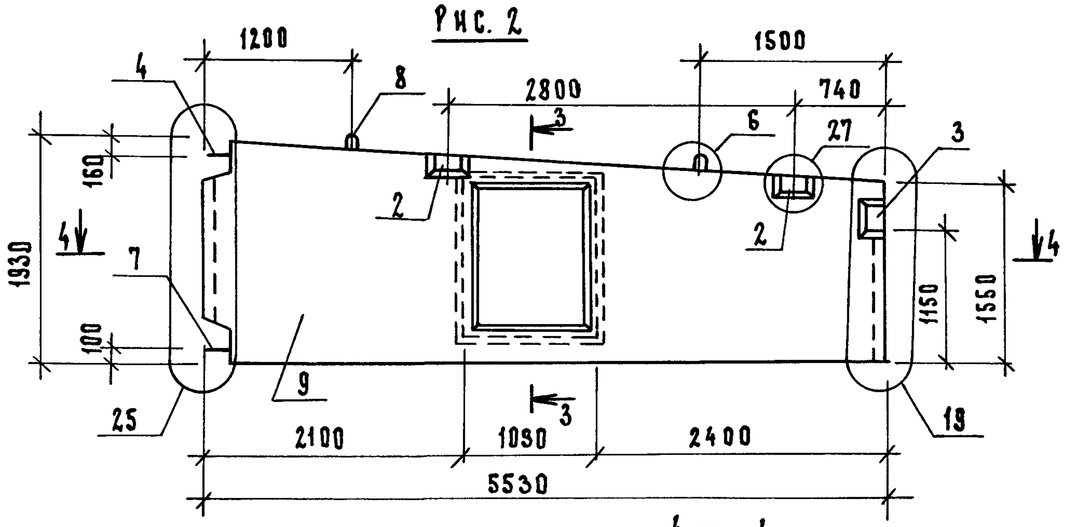


3 — 3

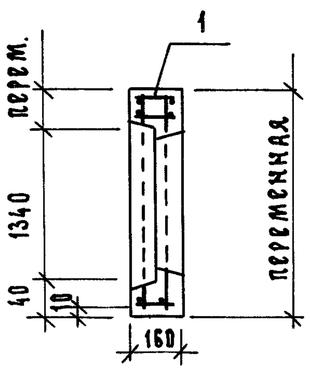


4 — 4

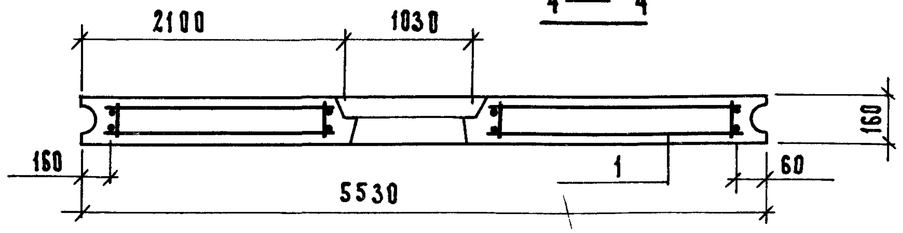


| Обозначение | Марка | Рис. | Масса, кг. |
|---|---|---|---|
| 1.131.1-25.1 05 | 4ПСВ 55.19.16-1Т-4 | 1 | 2695 |
| -01 | 2ПСВ 55.19.16-1Т-2 | 2 | 3420 |
| -02 | 2ПСВ 43.19.16-1Т-1 | 3 | 2945 |

| | | | |
|---|---|---|---|
| Нач.отд. | Гуров | | |
| Н.контр. | Ильина | | |
| ГИП | Гуров | | |
| Рук.гр. | Канина | | |
| Ст.инж. | Лоскутова | | |

1.131.1-25.1 05 СБ

Панель (4ПСВ 55.19.16-1Т-4, 2ПСВ 55.19.16-1Т-2, 2ПСВ 43.19.16-1Т-1) Сборочный чертеж

| Стадия | Масса | Масштаб |
|---|---|---|
| Р | см. табл. | 1:50 |
| Лист | Листов 1 | |

ЛенЗНИИЭП

Рис. 1

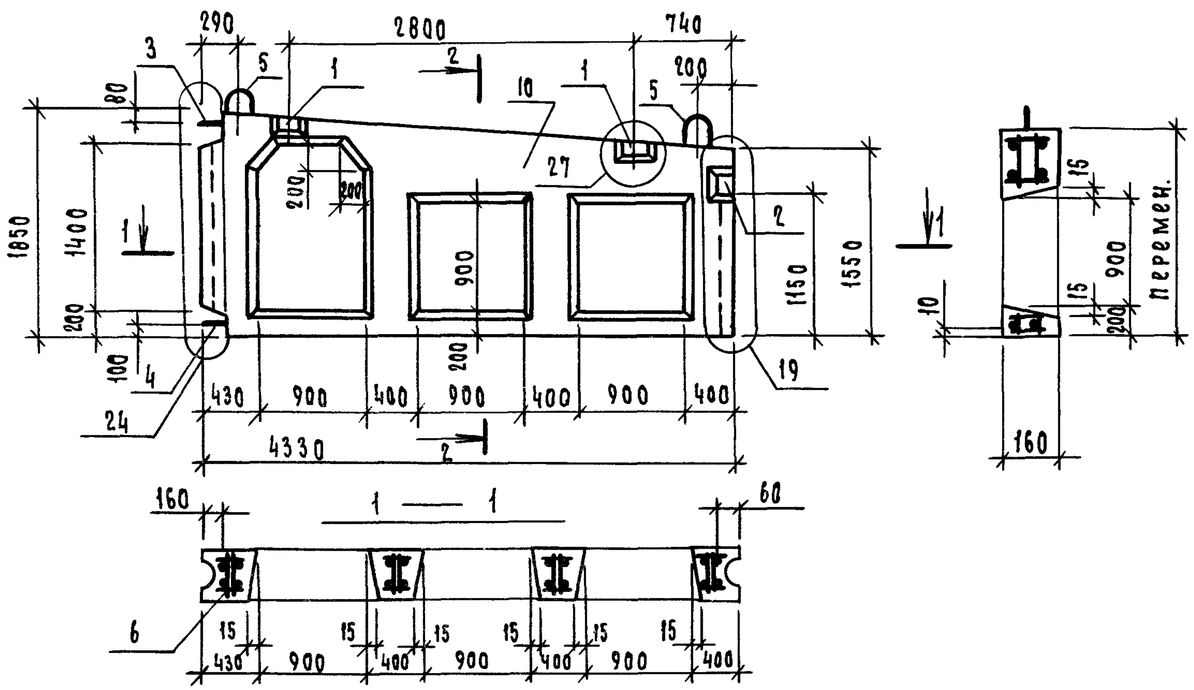


Рис. 2

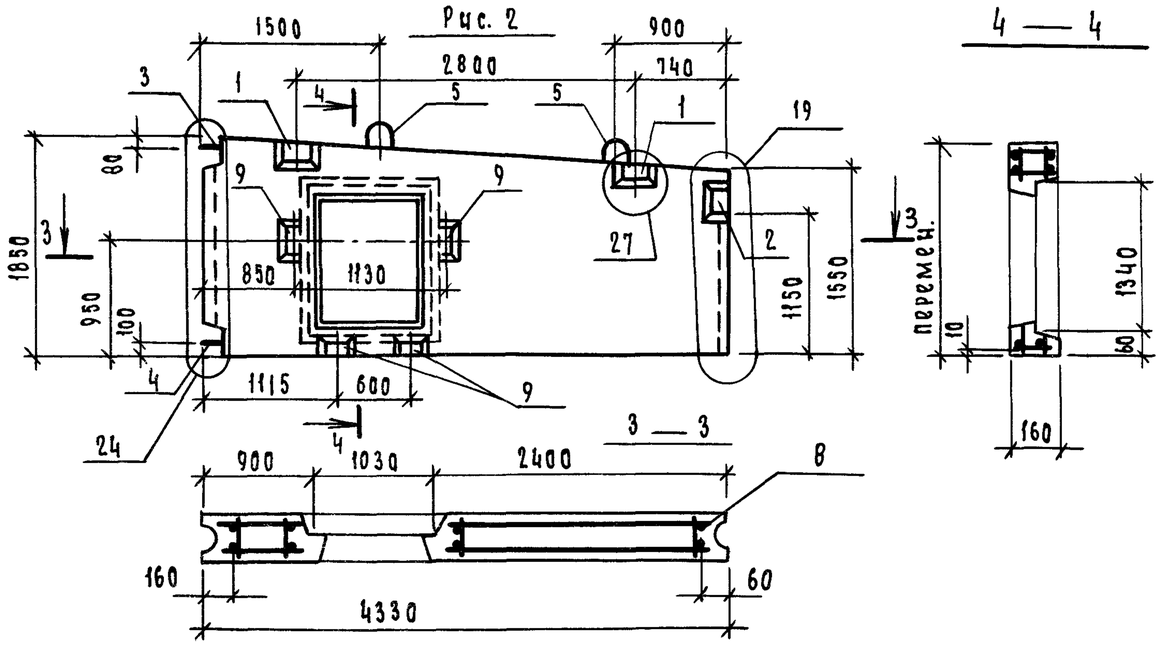


| Формат | Зона | Поз. | Обозначение | Наименование | Кол. | Примечание |
|---|---|---|---|---|---|---|
| | | | | Документация | | |
| А3 | | | 1.131.1-25.1 ОО ТО | Техническое описание | | |
| А3 | | | 1.131.1-25.1 ОО РС | Ведомость расхода стали | | |
| А3 | | | 1.131.1-25.1 ОО Д1 | Узлы | | |
| | | | | Сборочные единицы | | |
| А4 | | 1 | 1.131.1-25.2 0.5.00 | Изделие закладное М3 | 2 | |
| А4 | | 2 | -01 | То же М4 | 1 | |
| А4 | | 3 | 1.131.1-25.2 0.1.00 | " АП2 | 1 | |
| | | | | Детали | | |
| А4 | | 4 | 1.131.1-25.2 0.0.01 | Изделие закладное АП1 | 1 | |
| А4 | | 5 | 1.131.1-25.2 0.0.02-01 | Петля П2 | 2 | |
| | | | Переменные данные | для исполнений: | | |
| | | | | 1.131.1-25.1 06 | | Рис. 1 |
| | | | | Сборочные единицы | | |
| А3 | | 6 | 1.131.1-25.2 6.0.00-03 | Каркас пространственный КП36 | 1 | |
| | | | | Материалы | | |
| | | 7 | | Бетон марки 150 | 0,72 | м³ |
| | | | | 1.131.1-25.1 06-01 | | Рис. 2 |
| | | | | Сборочные единицы | | |
| А3 | | 8 | 1.131.1-25.2 6.0.00-02 | Каркас пространственный КП35 | 1 | |
| А4 | | 9 | 1.131.1-25.2 0.6.00 | Изделие закладное М7 | 4 | |
| | | | | Материалы | | |
| | | 10 | | Бетон марки М150 | 0,92 | м³ |

| Обозначение | Марка | Рис. | Масса кг |
|---|---|---|---|
| 1.131.1-25.1 06 | 2ПСВ 43.19.16-1Т-4 | 1 | 1790 |
| -01 | 2ПСВ 43.19.16-1Т-2 | 2 | 2300 |

| | | |
|---|---|---|
| Нач. отд. | Гуров | |
| Н. контр. | Ильина | |
| ГИП | Гуров | |
| Рук. гр. | Канина | |
| Ст. инж. | Лоскутова | |

1.131.1-25.1 06

Панель (2ПСВ 43.19.16-1Т-4 2ПСВ 43.19.16-1Т-2)

| Стадия | Масса | Масштаб |
|---|---|---|
| Р | см. табл. | 1:50 |
| Лист | Листов 1 | |

ЛенЗНИИЭП



Формат А3

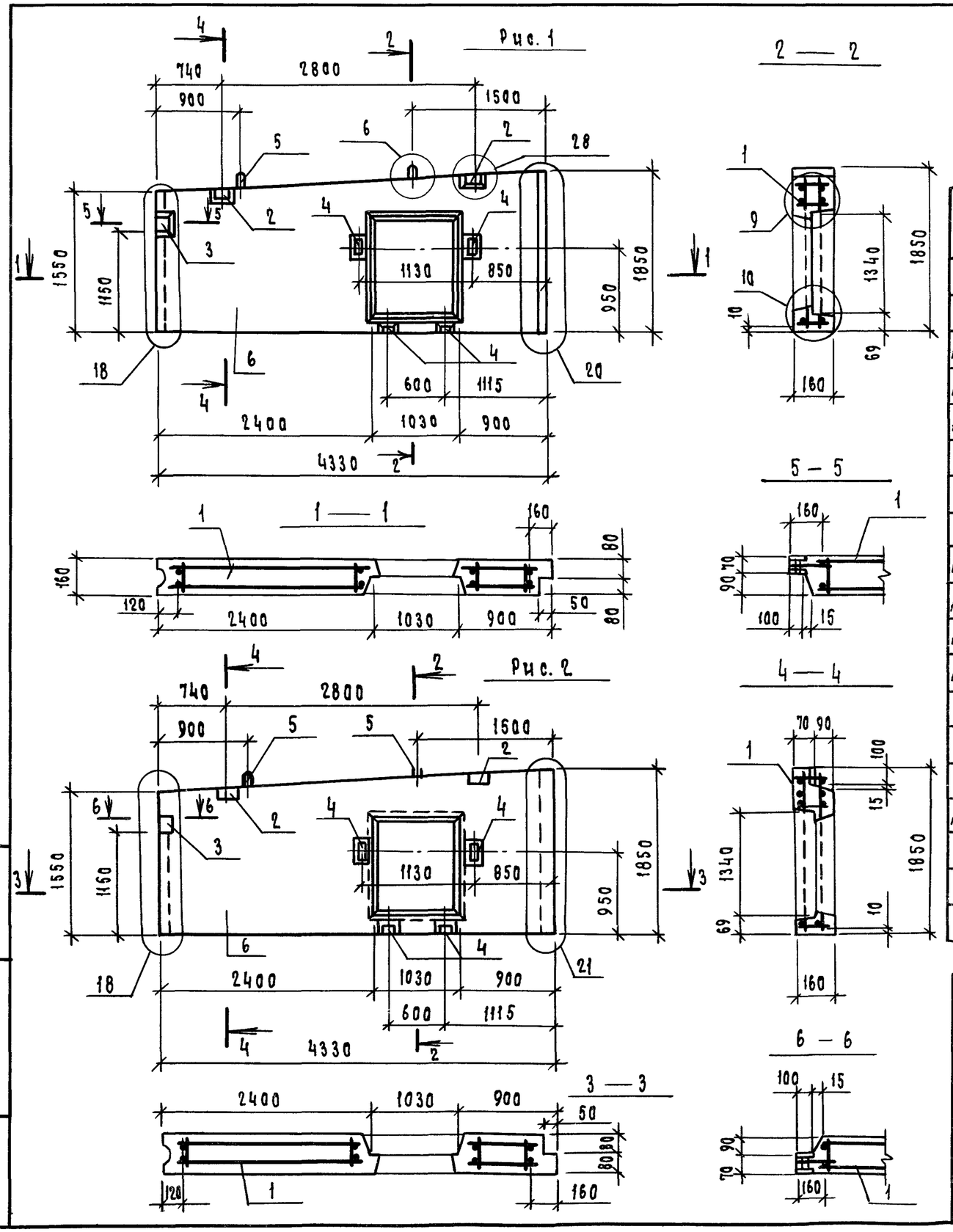


| Обозначение | Марка | Рис. | Масса, кг |
|---|---|---|---|
| 1.131.1-25.1 07 | 3ПСВ 43.19.16-1Т-2 | 1 | 2465 |
| -01 | 3ПСВ 43.19.16-1Т-2л | 2 | 2465 |

| Формат | Зона | Поз. | Обозначение | Наименование | Кол. | Примечание |
|---|---|---|---|---|---|---|
| | | | | Документация | | |
| | | | | | | |
| А3 | | | 1.131.1-25.1 00ТО | Техническое описание | | |
| А3 | | | 1.131.1-25.1 00РС | Ведомость расхода стали | | |
| А3 | | | 1.131.1-25.1 00Д1 | Узлы | | |
| | | | | | | |
| | | | | Сборочные единицы | | |
| | | | | | | |
| А3 | | 1 | 1.131.1-25.2 6.0.00 | Каркас пространственный КП33 | 1 | |
| А4 | | 2 | 1.131.1-25.2 0.4.00-02 | Изделие закладное М5 | 2 | |
| А4 | | 3 | 1.131.1-25.2 0.4.00-03 | То же М6 | 1 | |
| А4 | | 4 | 1.131.1-25.2 0.6.00 | " М7 | 1 | |
| | | | | | | |
| | | | | | | |
| | | | | Детали | | |
| А4 | | 5 | 1.131.1-25.2 0.0.02-01 | Петля П2 | 2 | |
| | | | | | | |
| | | | | Материалы | | |
| | | 6 | | Бетон марки М 150 | 0,99 | м3 |

| | | |
|---|---|---|
| Нач.отд. | Гуров | |
| Н.контр. | Ильина | |
| ГИП | Гуров | |
| Рук.гр. | Канина | |
| Ст.инж. | Ласкутова | |

1.131.1-25.1 07

Панель
(3ПСВ 43.19.16-1Т-2,
3ПСВ 43.19.16-1Т-2л)

| Стадия | Масса | Масштаб |
|---|---|---|
| Р | см. табл. | 1:5 |
| Лист | Листов 1 | |

ЛенЗНИИЭП

Рис. 1

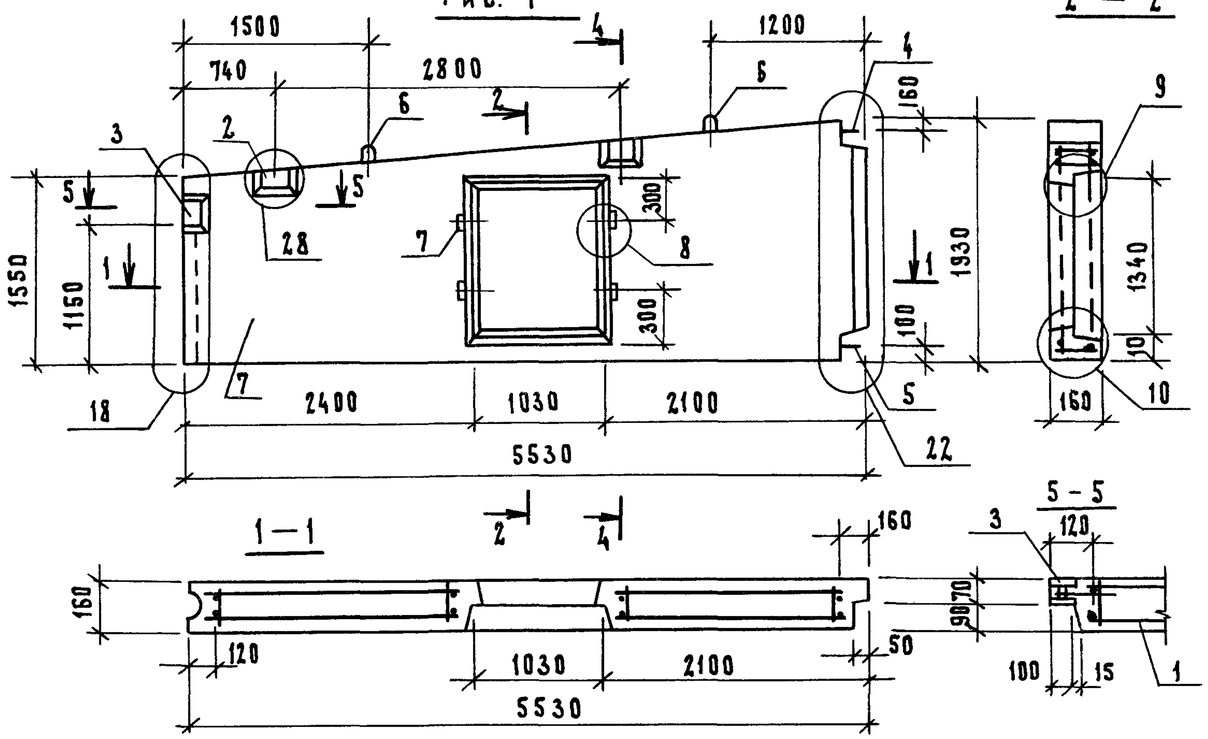


Рис. 2

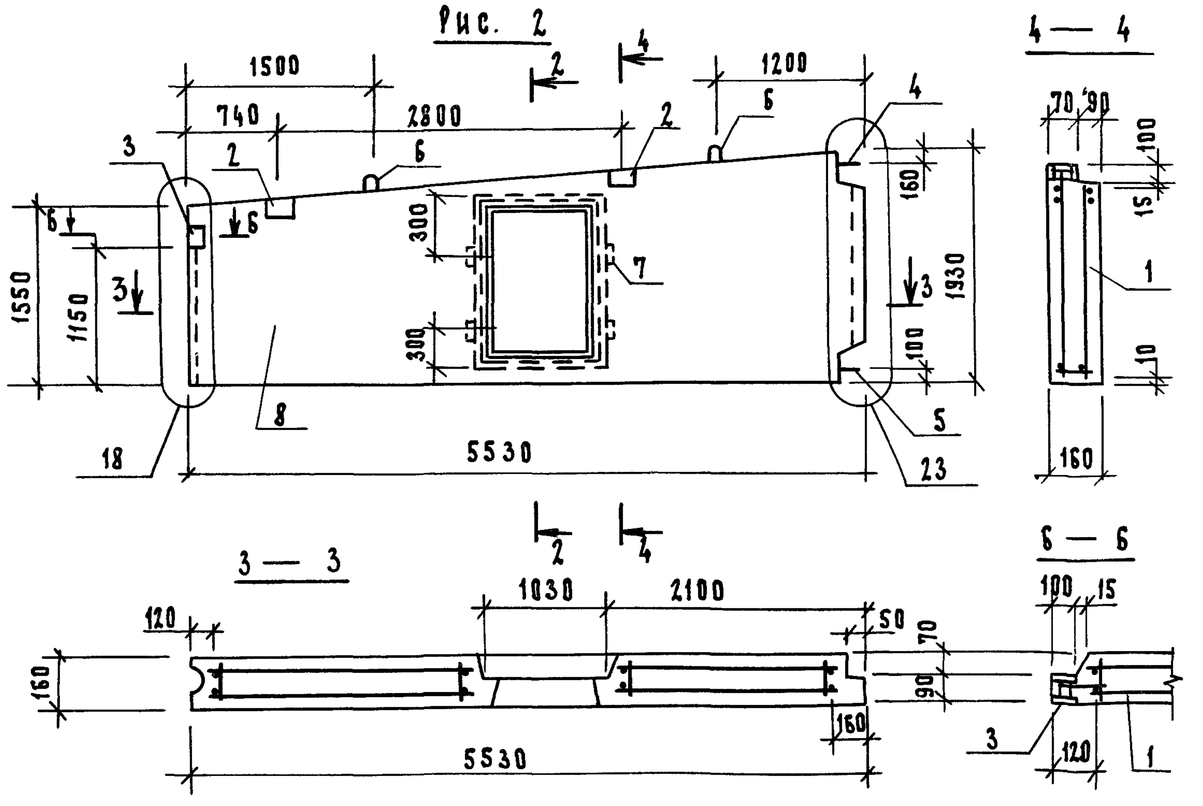


| Обозначение | Марка | Рис. | Масса, кг. |
|---|---|---|---|
| 1.131.1-25.1 08 | 3 ПСВ 55.19.16-1Т-2 | 1 | 3370 |
| -01 | 3 ПСВ 55.19.16-1Т-2л | 2 | 3370 |

| Формат | Зона | Поз. | Обозначение | Наименование | Кол. | Примечание |
|---|---|---|---|---|---|---|
| | | | | Документация | | |
| | | | | | | |
| А3 | | | 1.131.1-25.1 00 ТО | Техническое описание | | |
| А3 | | | 1.131.1-25.1 00 РС | Ведомость расхода стали | | |
| А3 | | | 1.131.1-25.1 00 Д1 | Узлы | | |
| | | | | | | |
| | | | | Сборочные единицы | | |
| | | | | | | |
| А3 | | 1 | 1.131.1-25.2 6.0.00-01 | Каркас пространствен. КП34 | 1 | |
| А4 | | 2 | 1.131.1-25.2 0.4.00-02 | Изделие закладное М5 | 2 | |
| А4 | | 3 | -03 | То же М6 | 1 | |
| А4 | | 4 | 1.131.1-25.2 0.6.00 | " М2 | 1 | |
| | | | | | | |
| | | | | Детали | | |
| | | | | | | |
| А4 | | 5 | 1.131.1-25.2 0.0.01 | Изделие закладное АП1 | 1 | |
| А4 | | 6 | 1.131.1-25.2 0.0.02-02 | Петля П3 | 2 | |
| Б4 | | 7 | | Пробки дер. 100×100×50 | 4 | шт. |
| | | | | Материал | | |
| | | 8 | | Бетон марки М150 | 1.35 | м³ |

| | | |
|---|---|---|
| Нач.отд. | Гуров | |
| Н.контр. | Ильина | |
| ГИП | Гуров | |
| Рук.гр. | Канина | |
| Ст.инж. | Лоскутова | |

1.131.1-25.1 08

Панель
(3 ПСВ 55.19.16-1Т-2
3 ПСВ 55.19.16-1Т-2л)

| Стадия | Масса | Масштаб |
|---|---|---|
| Р | см. табл. | 1:50 |
| Лист | Листов 1 | |

ЛенЗНИИЭП

| Формат | Зона | Поз. | Обозначение | Наименование | Кол. на исполн. 1.131.1-25.1 09- — | 01 | 02 | 03 | 04 | 05 | 06 | | | | Примечание |
|---|---|---|---|---|---|---|---|---|---|---|---|---|---|---|---|
| | | | | Документация | | | | | | | | | | | |
| А3 | | | 1.131.1-25.1 09 СБ | Сборочный чертеж | × | × | × | × | × | × | × | | | | |
| А3 | | | | Узлы | × | × | × | × | × | × | × | | | | |
| А3 | | | 1.131.1-25.1 00 ТО | Техническое описание | × | × | × | × | × | × | × | | | | |
| А3 | | | 1.131.1-25.1 00 РС | Ведомость расхода стали | × | × | × | × | × | × | × | | | | |
| | | | | Сборочные единицы | | | | | | | | | | | |
| А3 | | 1 | | Каркас пространственный | | | | | | | | | | | |
| | | | 1.131.1-25.2 7.0.00 | КП 37 | 1 | | | | | | | | | | |
| | | | -01 | КП 38 | | 1 | | | | | | | | | |
| | | | -02 | КП 39 | | | 1 | | | | | | | | |
| | | | -03 | КП 40 | | | | 1 | | | | | | | |
| | | | -04 | КП 41 | | | | | 1 | | | | | | |
| | | | -05 | КП 42 | | | | | | 1 | | | | | |
| | | | -06 | КП 43 | | | | | | | 1 | | | | |

| | | |
|---|---|---|
| Нач. отд. | Гуров | |
| Н. контр. | Ильина | |
| ГИП | Гуров | |
| Рук. гр. | Канина | |
| Инжен. | Копылова | |

1.131.1-25.1 09

Панель (4ПСВ 29.23.16-2Т-1, 4ПСВ 34.23.12-2Т-1, 4ПСВ 59.23.16-2Т-1, 4ПСВ 65.23.16-2Т-1, 4ПСВ 65.23.16-2Т-2, 1ПСВ 58.23.16-2Т-1, 1ПСВ 58.23.16-2Т-2.

| Стадия | Лист | Листов |
|---|---|---|
| Р | 1 | 2 |

ЛенЗНИИЭП

Формат А4

| Инв. N подл. | Подп. и дата | Взам. инв. N |
|---|---|---|
| | | |

| Формат | Зона | Поз. | Обозначение | Наименование | Кол. на исполн. 1.131.1-25.1 09 — | 01 | 02 | 03 | 04 | 05 | 06 | | | | Примечание |
|---|---|---|---|---|---|---|---|---|---|---|---|---|---|---|---|
| | | | | Изделие закладное | | | | | | | | | | | |
| А4 | | 2 | 1.131.1-25.2 0.3.00 | М1 | 2 | 2 | 2 | 2 | 2 | 1 | 1 | | | | |
| А4 | | 3 | 1.131.1-25.2 0.1.00 | АП2 | | | | | | 1 | 1 | | | | |
| | | | | Детали | | | | | | | | | | | |
| А4 | | 4 | 1.131.1-25.2 0.0.01 | Изделие закладное АП1 | | | | | | 2 | 2 | | | | |
| А4 | | 5 | 1.131.1-25.2 0.0.02 -01 | Петля П2 | 2 | 2 | | | | | | | | | |
| | | | -02 | П3 | | | | | | | 2 | | | | |
| | | | -03 | П4 | | | 2 | 2 | 2 | 2 | | | | | |
| | | | | Материалы | | | | | | | | | | | |
| | | 6 | | Бетон марки М200 | 1.07 | 0.93 | 2.13 | 2.35 | 2.01 | 2.16 | 1.83 | | | | м3 |

1.131.1-25.1 09

Лист 2

Формат А4

21073-01 24

Рис. 1

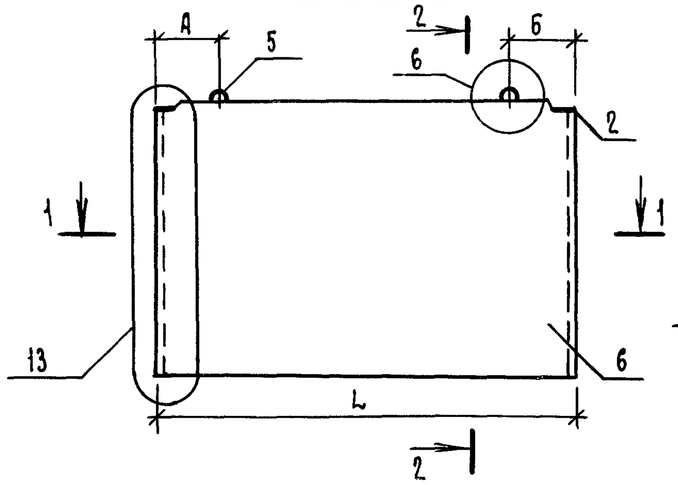


2 — 2

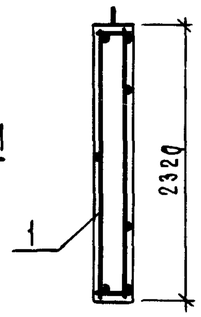


Рис. 2 остальное см. рис. 1

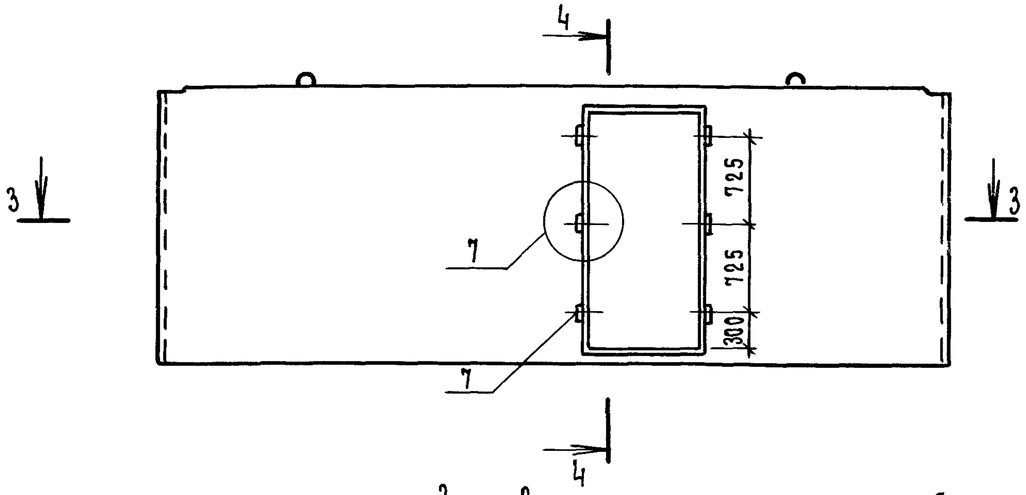


4 — 4

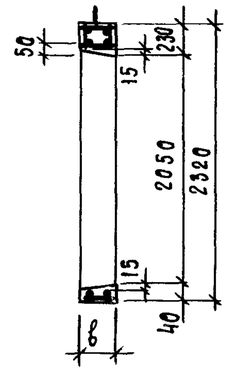


3 — 3

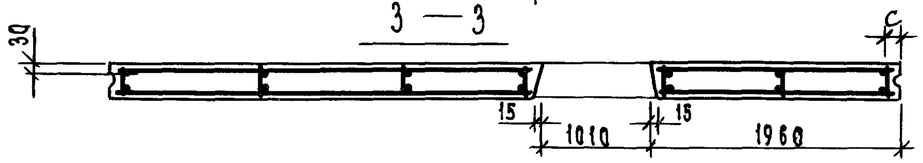


Рис. 3

остальное см. рис. 1

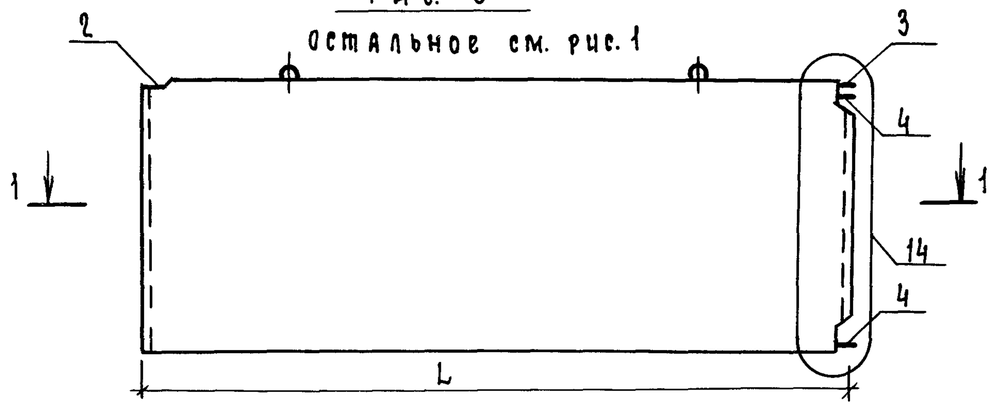


Рис. 4

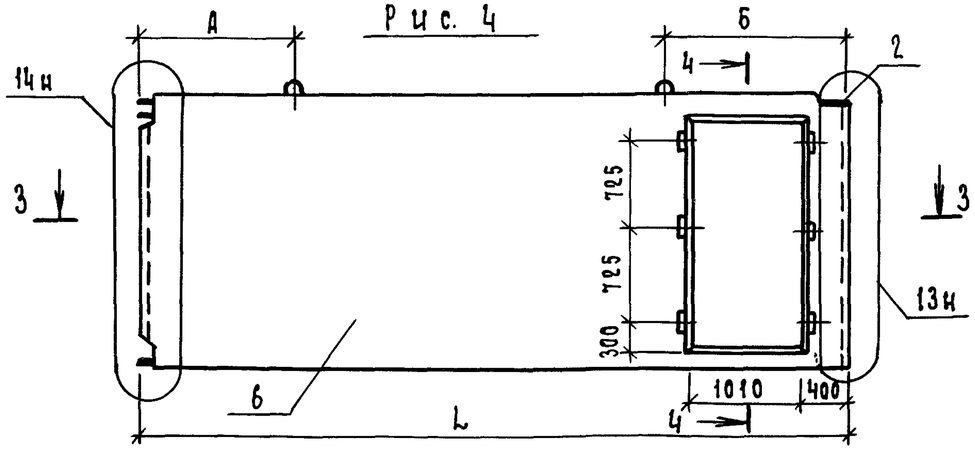


| Обозначение | Марка | Рис. | Размеры, мм | | | | | | Масса, кг |
|---|---|---|---|---|---|---|---|---|---|
| | | | L | в | А | Б | с | | |
| 1.131.1-25.1 09- | 4ПСВ 29.23.16-2Т-1 | 1 | 2920 | 160 | 500 | 500 | 60 | | 2680 |
| -01 | 4ПСВ 34.23.12-2Т-1 | 1 | 3400 | 120 | 500 | 500 | 60 | | 2310 |
| -02 | 4ПСВ 59.23.16-2Т-1 | 1 | 5920 | 160 | 1250 | 1250 | 60 | | 5320 |
| -03 | 4ПСВ 65.23.16-2Т-1 | 1 | 6520 | 160 | 1250 | 1250 | 60 | | 5900 |
| -04 | 4ПСВ 65.23.16-2Т-2 | 2 | 6520 | 160 | 1250 | 1250 | 60 | | 5030 |
| -05 | 1ПСВ 58.23.16-2Т-1 | 3 | 5830 | 160 | 1250 | 1250 | 180 | | 5400 |
| -06 | 1ПСВ 58.23.16-2Т-2 | 4 | 5830 | 160 | 1250 | 1500 | 60 | | 4580 |

| | | |
|---|---|---|
| Нач. отд. | Гуров | |
| Н. контр. | Ильина | |
| Гип. | Гуров | |
| Рук. гр. | Канина | |
| Инж. | Копылова | |

1.131.1-25.1 09СБ

Панель (4ПСВ 29.23.16-2Т-1; 4ПСВ 34.23.12-2Т-1, 4ПСВ 59.23.16-2Т-1, 4ПСВ 65.23.16-2Т-1, 4ПСВ 65.23.16-2Т-2, 1ПСВ 58.23.16-2Т-1, 1ПСВ 58.23.16-2Т-2)
Сборочный чертеж

| Стадия | Масса | Масштаб |
|---|---|---|
| Р | см. табл. | 1:50 |
| Лист | Листов 1 | |

ЛенЗНИИЭП

| Формат | Зона | Поз. | Обозначение | Наименование | Кол. на исполн. 1.131.1-25.1 10 — | 01 | 02 | 03 | 04 | 05 | | | | | Примечание |
|---|---|---|---|---|---|---|---|---|---|---|---|---|---|---|---|
| | | | | Документация | | | | | | | | | | | |
| А3 | | | 1.131.1-25.1 10СБ | Сборочный чертеж | × | × | × | × | × | × | | | | | |
| А3 | | | 1.131.1-25.1 00Д1 | Узлы | × | × | × | × | × | × | | | | | |
| А3 | | | 1.131.1-25.1 ОТО | Техническое описание | × | × | × | × | × | × | | | | | |
| А3 | | | 1.131.1-25.1 00РС | Ведомость расхода стали | × | × | × | × | × | × | | | | | |
| | | | | Сборочные единицы | | | | | | | | | | | |
| | | | | Каркас пространственный | | | | | | | | | | | |
| А3 | | 1 | 1.131.1-25.2 8.0.00 | КП 44 | 1 | | | | | | | | | | |
| | | | -01 | КП 45 | | 1 | 1 | | | | | | | | |
| | | | -02 | КП-46 | | | | 1 | | | | | | | |
| | | | -03 | КП 47 | | | | | 1 | 1 | | | | | |

| | | | |
|---|---|---|---|
| Нач.отд. | Гуров | | |
| Н.контр. | Ильина | | |
| ГИП | Гуров | | |
| Рук.гр. | Канина | | |
| Инж. | Копылова | | |

1.131.1-25.1 10

Панель (1ПСВ 58.23.16-2т-4, 3ПСВ 58.23.12-2т-4, 3ПСВ 58.23.12-2т-4л, 2ПСВ 70.23.16-2т-4, 3ПСВ 70.23.12-2т-4, 3ПСВ 70.23.12-2т-4л)
Сборочный чертеж

| Стадия | Лист | Листов |
|---|---|---|
| Р | 1 | 2 |

ЛенЗНИИЭП

Формат А4

| Инв.N подл. | Подп. и дата | Взам. инв.N |
|---|---|---|
| | | |

| Формат | Зона | Поз. | Обозначение | Наименование | Кол. на исполн. 1.131.1-25.1 10 — | 01 | 02 | 03 | 04 | 05 | | | | | Примечание |
|---|---|---|---|---|---|---|---|---|---|---|---|---|---|---|---|
| | | | | Изделие закладное | | | | | | | | | | | |
| А4 | | 2 | 1.131.1-25.2 0.3.00 | М1 | 1 | 1 | 1 | 1 | 1 | 1 | | | | | |
| А4 | | 3 | 1.131.1-25.2 0.5.00 | М2 | | | | 1 | | | | | | | |
| А4 | | 4 | 1.131.1-25.2 0.1.00 | АП2 | 1 | 1 | 1 | 1 | 1 | 1 | | | | | |
| А4 | | 5 | 1.131.1-25.2 0.2.00 | АП3 | | | | 1 | | | | | | | |
| | | | | Детали | | | | | | | | | | | |
| | | | | Изделие закладное | | | | | | | | | | | |
| А4 | | 6 | 1.131.1-25.2 0.0.01 | АП1 | 2 | 2 | 2 | 2 | 2 | 2 | | | | | |
| А4 | | 7 | 1.131.1-25.2 0.0.02-01 | Петля П2 | 2 | 2 | 2 | | 2 | 2 | | | | | |
| | | | -02 | П3 | | | | 2 | | | | | | | |
| | | | | Материалы | | | | | | | | | | | |
| | | 8 | | Бетон марки М 200 | 1,47 | 0,92 | 0,92 | 1,89 | 1,26 | 1,26 | | | | | М3 |

1.131.1-25.1 10

Лист 2

Формат А4

21073-01

26

Рис. 1

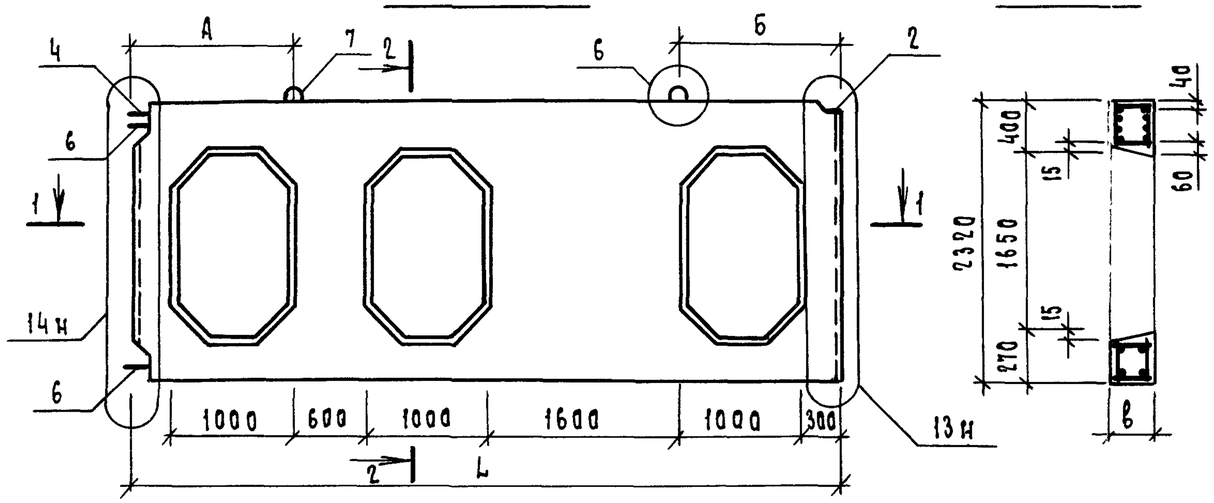


1 — 1

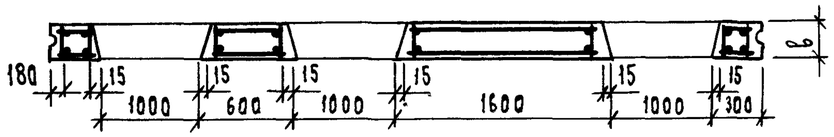


остальное см. рис. 1

Рис. 2

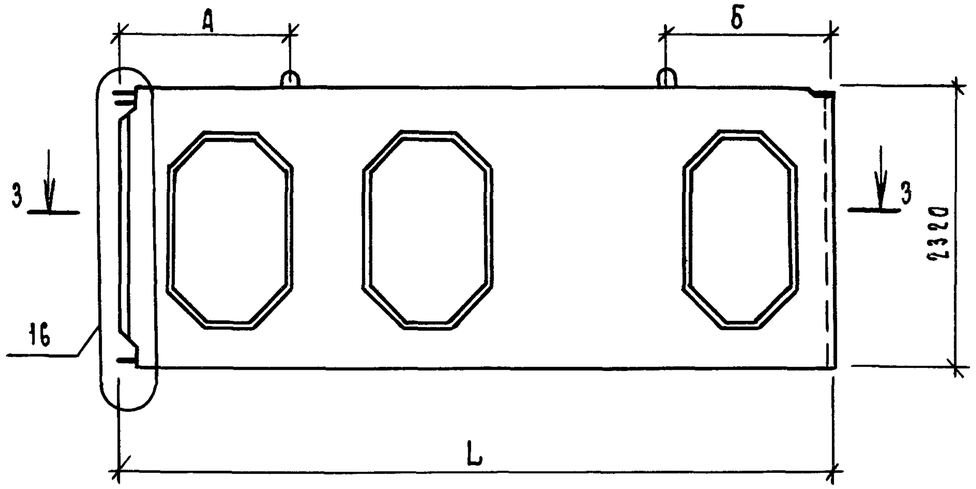


3 — 3

Рис. 3 остальное см. рис. 1

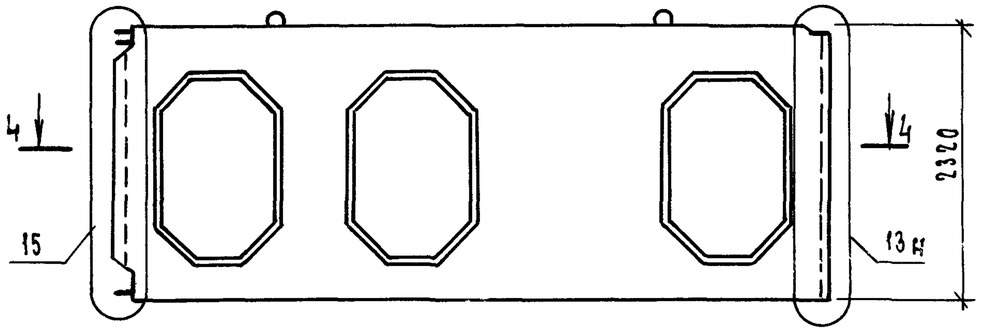


4 — 4

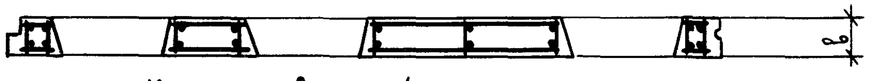


Рис. 4

остальное см. рис. 1

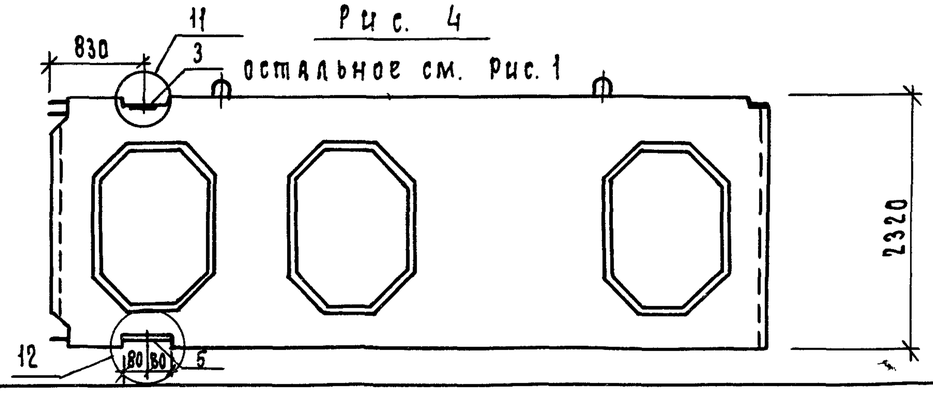


| Обозначение | Марка | Рис. | Размеры, мм | | | | | | Масса, кг |
|---|---|---|---|---|---|---|---|---|---|
| | | | L | в | А | Б | | | |
| 1.131.1-25.1 10- | 1ПСВ 58.23.16-2Т-4 | 1 | 5830 | 160 | 1450 | 1450 | | | 3680 |
| — 01 | 3ПСВ 58.23.12-2Т-4 | 2 | 5830 | 120 | 1450 | 1450 | | | 2300 |
| — 02 | 3ПСВ 58.23.12-2Т-4л | 3 | 5830 | 120 | 1450 | 1450 | | | 2300 |
| — 03 | 2ПСВ 70.23.16-2Т-4 | 4 | 7030 | 160 | 1250 | 1250 | | | 4720 |
| — 04 | 3ПСВ 70.23.12-2Т-4 | 2 | 7030 | 120 | 1250 | 1250 | | | 3150 |
| — 05 | 3ПСВ 70.23.12-2Т-4л | 3 | 7030 | 120 | 1250 | 1250 | | | 3150 |

| | | |
|---|---|---|
| Нач.отд. | Гуров | |
| Н.контр. | Ильина | |
| ГИП | Гуров | |
| Рук.гр. | Канина | |
| Инж. | Копылова | |

1.131.1-25.1 10СБ

Панель (1ПСВ 58.23.16-2Т-4, 3ПСВ 58.23.12-2Т-4, 3ПСВ 58.23.12-2Т-4л 2ПСВ 70.23.16-2Т-4, 3ПСВ 70.23.12-2Т-4, 3ПСВ 70.23.12-2Т-4л). Сборочный чертеж.

| Стадия | Масса | Масштаб |
|---|---|---|
| Р | см. табл. | 1:50 |
| Лист | Листов 1 | |

ЛенЗНИИЭП

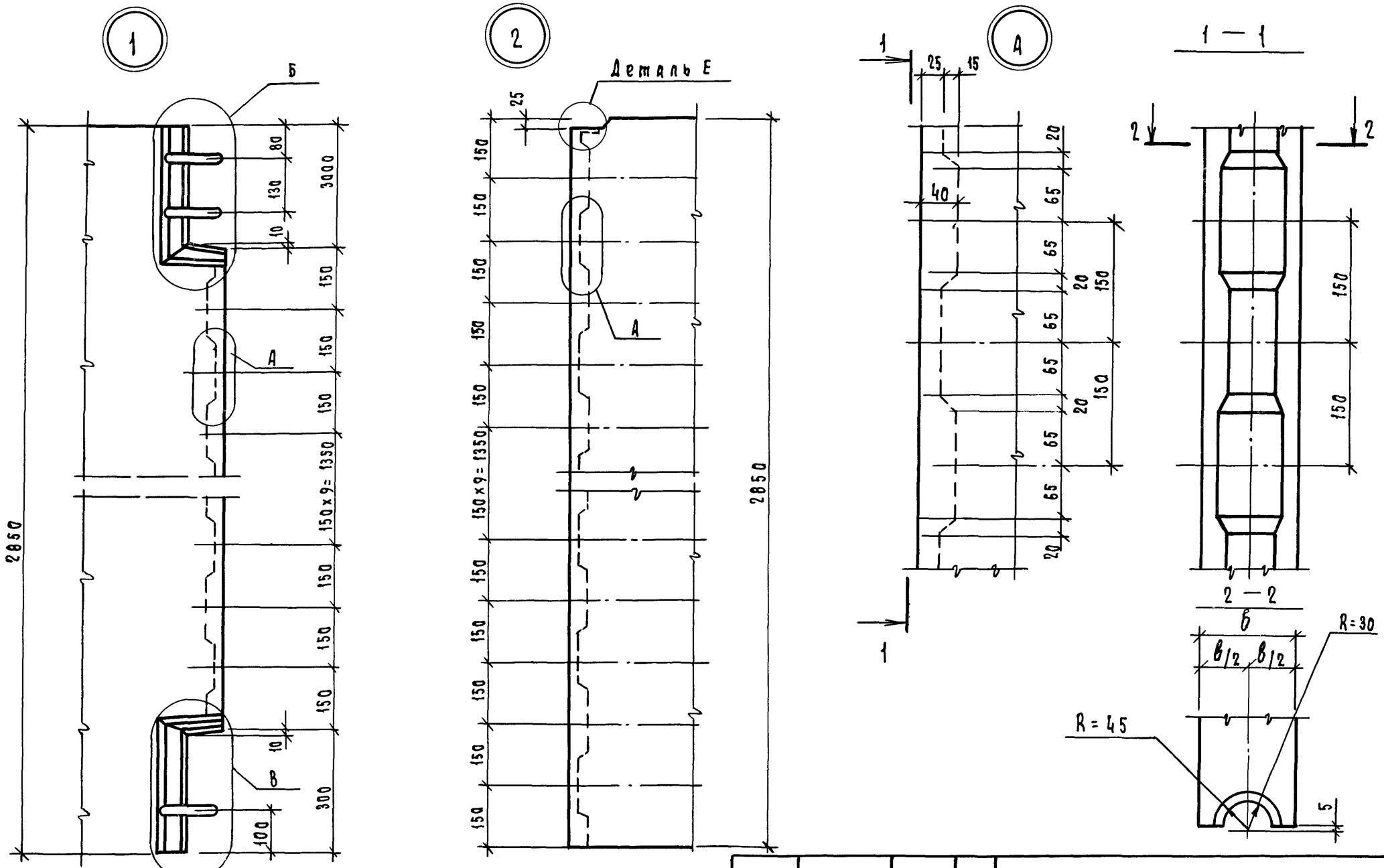


| | | | |
|---|---|---|---|
| Нач.отд. | Гуров | | 1.131.1-25.1 ОО Д1 |
| Н.контр. | Ильина | | |
| ГИП | Гуров | | Узлы 1... 28 |
| Рук. гр. | Канина | | |
| Ст.техн. | Васильева | | |

| Стадия | Масса | Масштаб |
|---|---|---|
| Р | | 1:10; 1:5 |
| Лист 1 | Листов 7 | |

ЛенЗНИИЭП



Формат А3

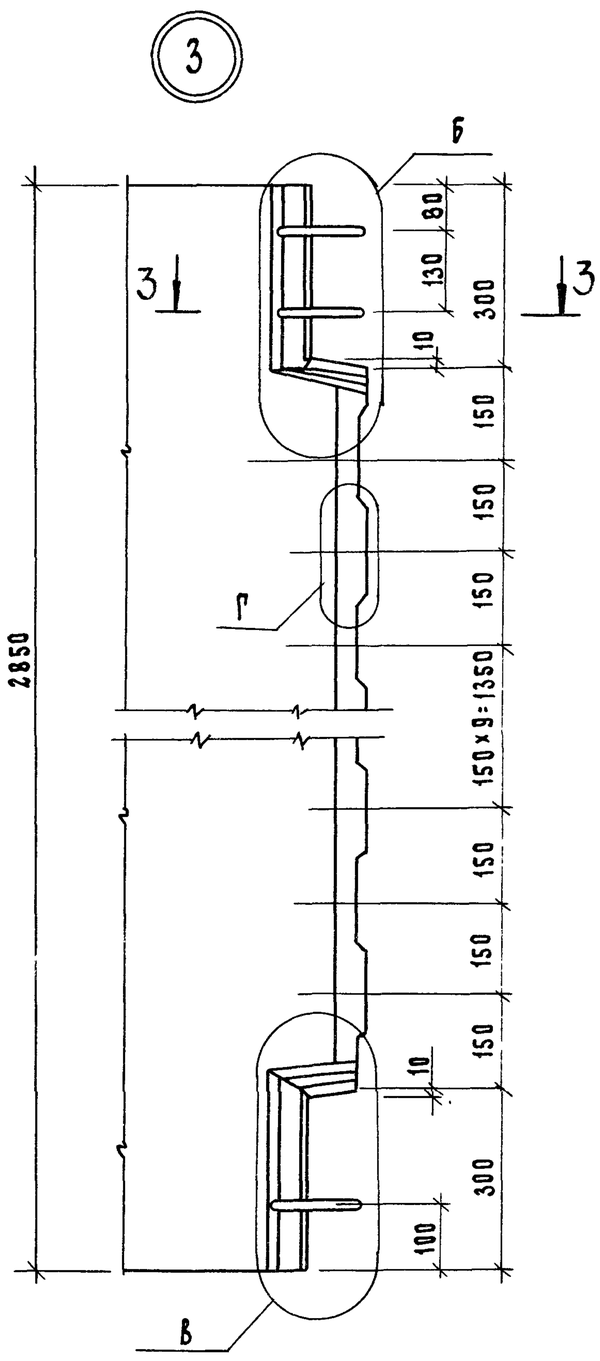


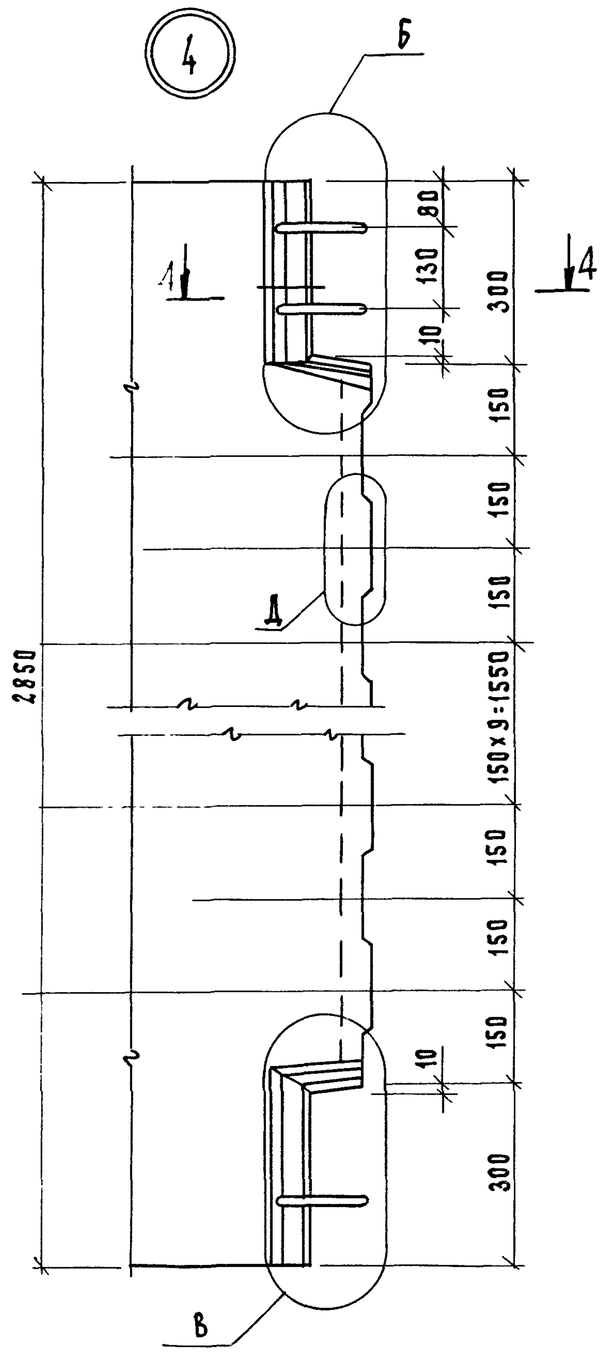


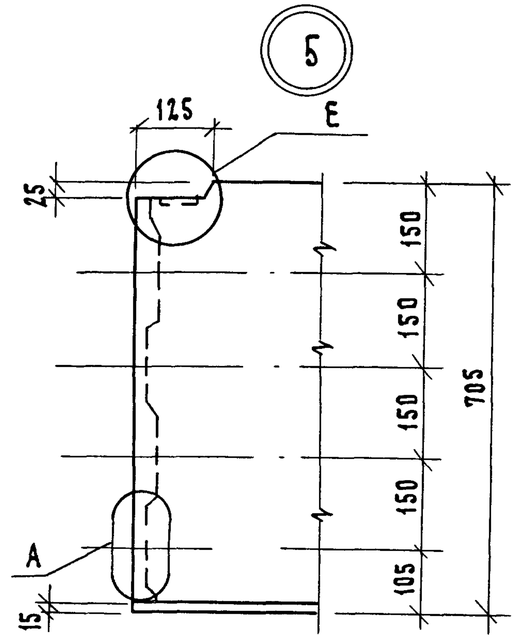


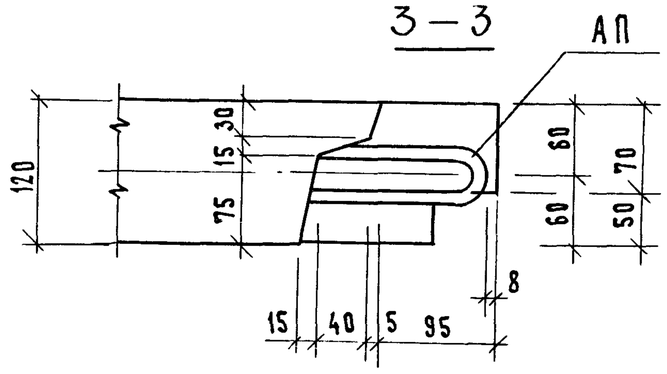


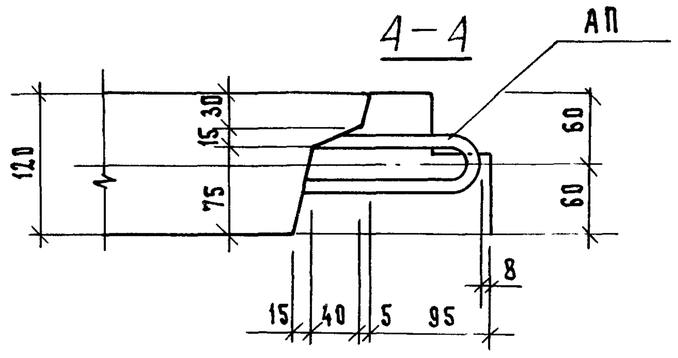


Армирование в разрезах условно не показано.

| | |
|---|---|
| 1.131.1-25.1 00 Д1 | лист 2 |



Формат А3

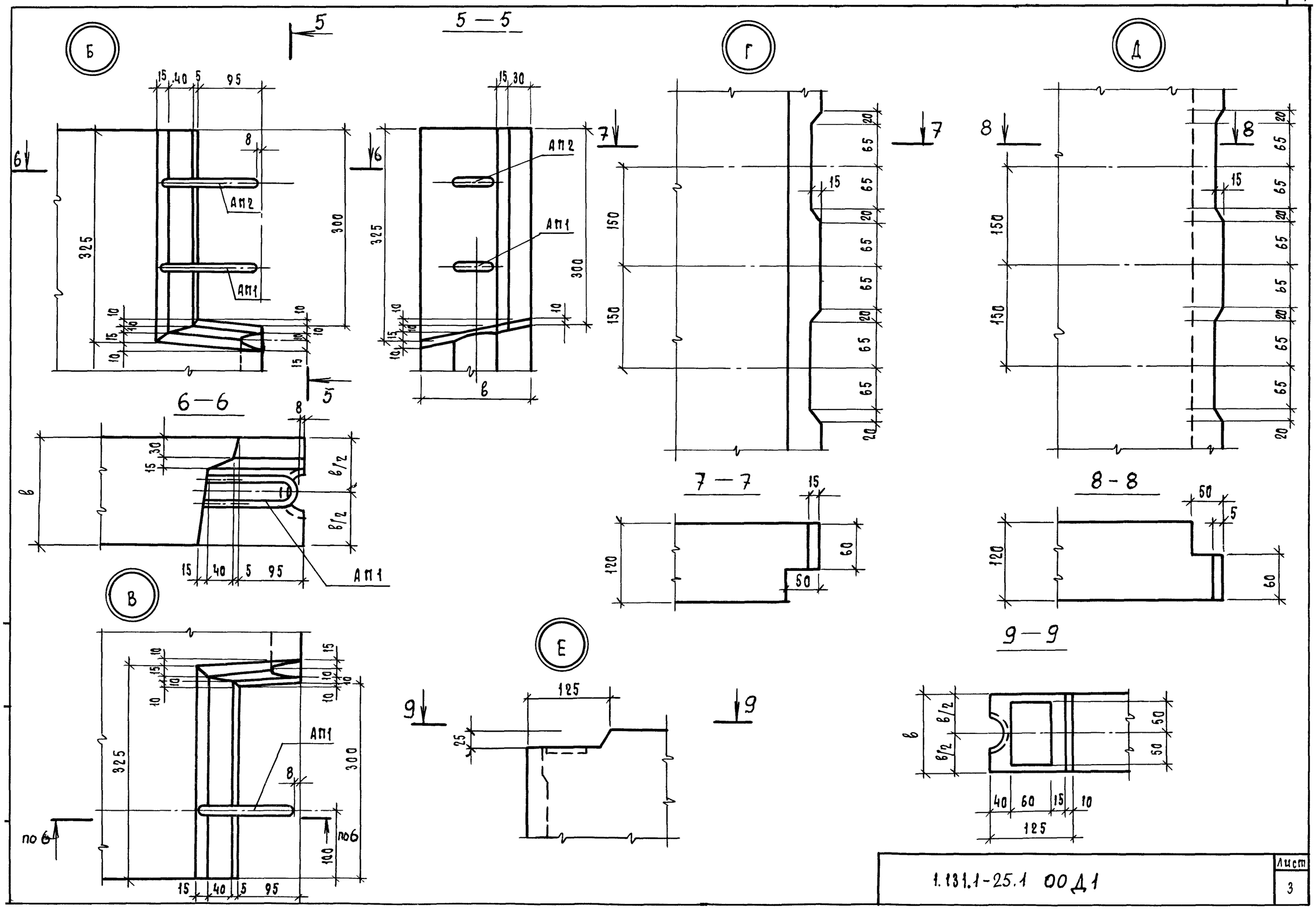


1.131.1-25.1 ОО Д1

Лист 3

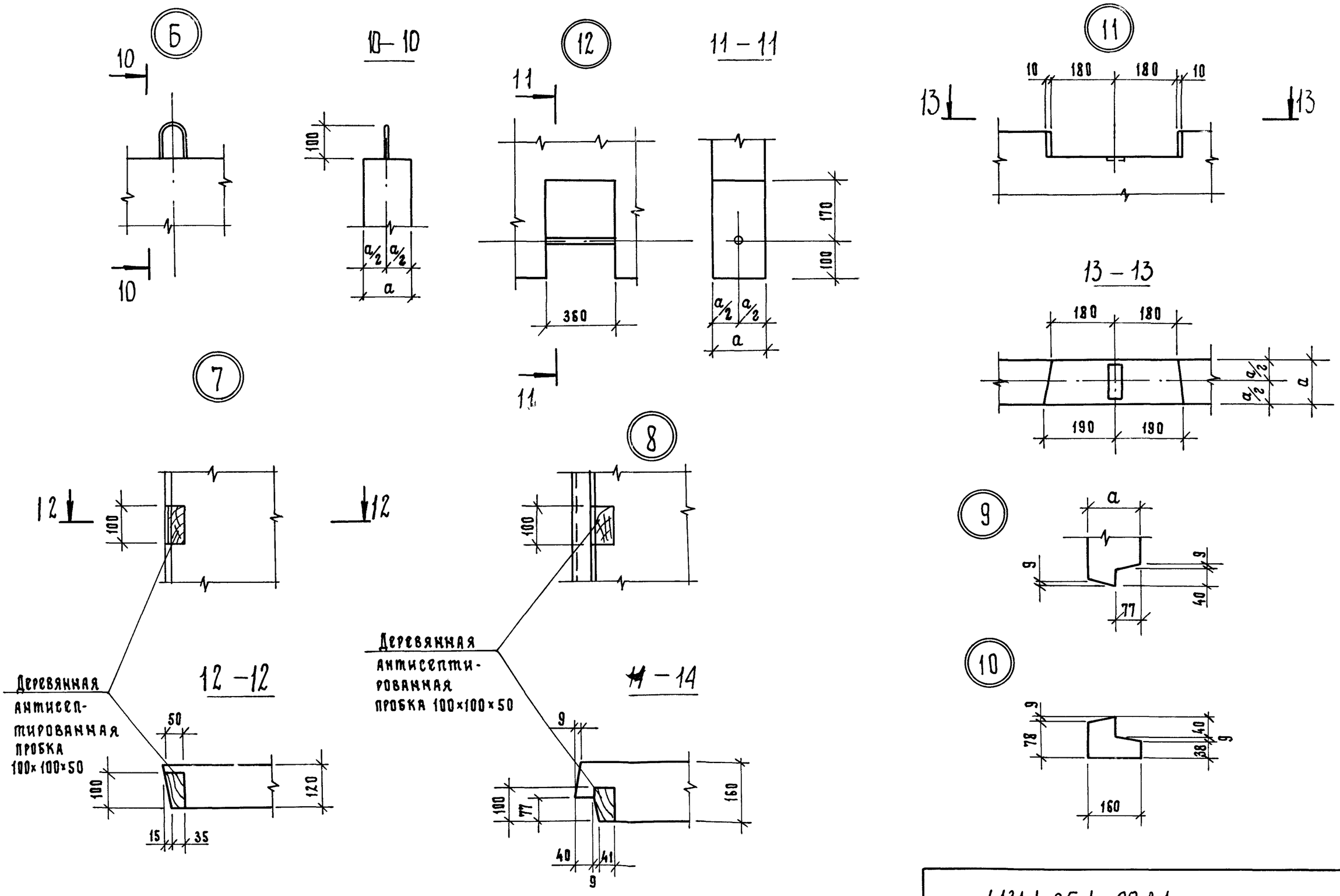


| | |
|---|---|
| 1.131.1-25.1 00 Д1 | лист 4 |



Формат А3

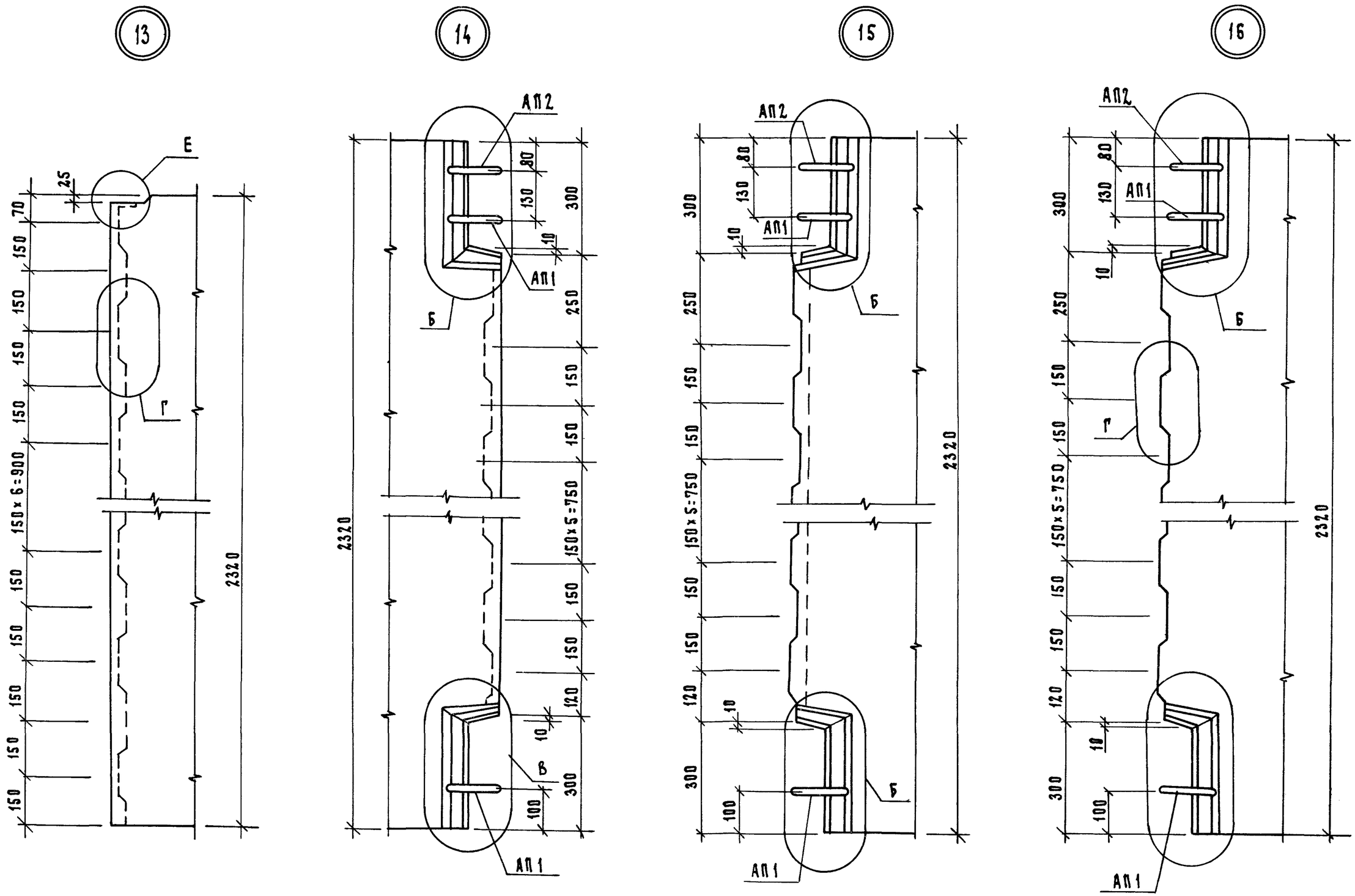


| | |
|---|---|
| 1.131.1-25.1 ООД1 | лист 5 |

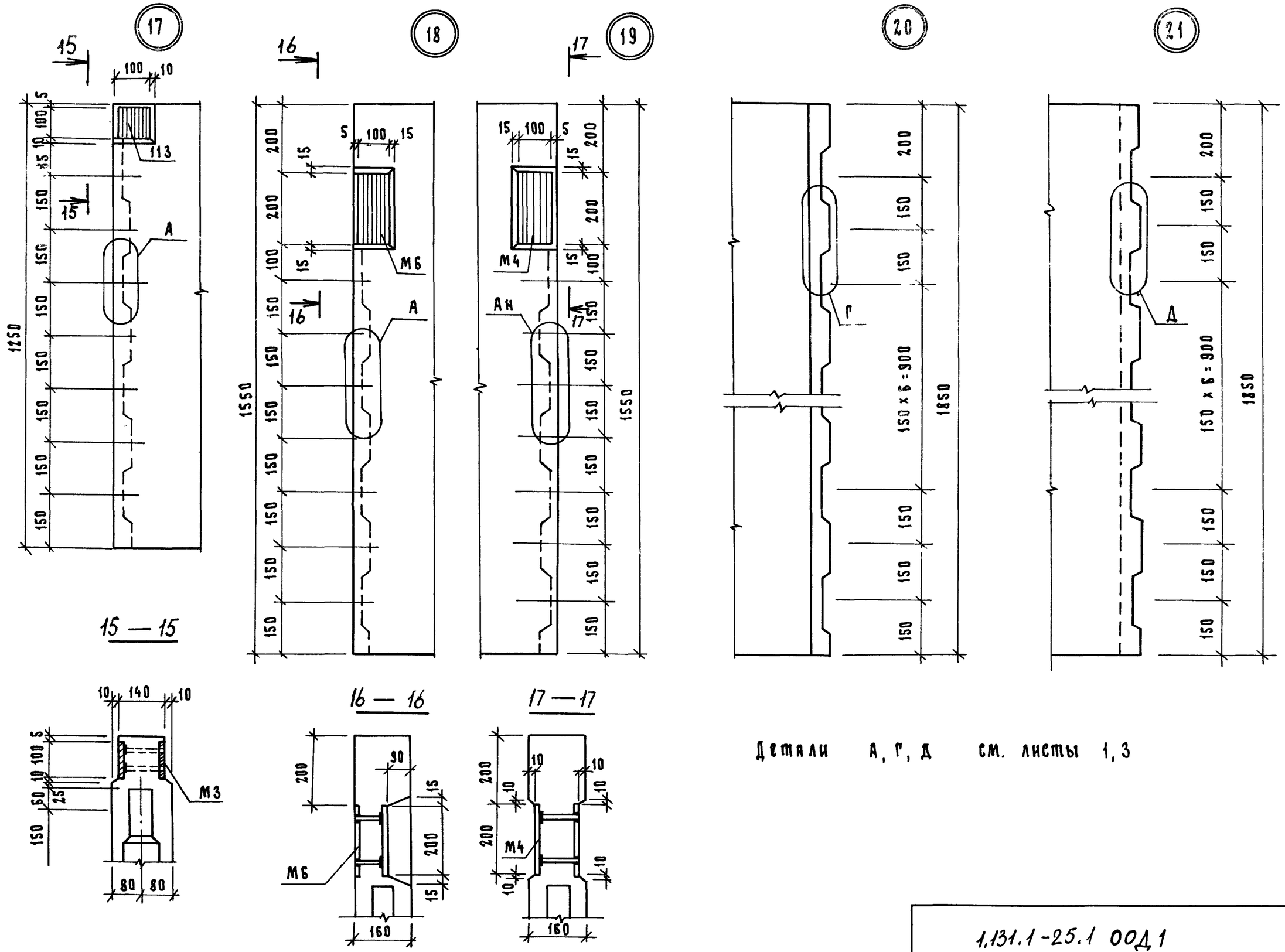


Детали А, Г, Д см. листы 1, 3

| | |
|---|---|
| 1.131.1-25.1 ООД 1 | Лист 6 |

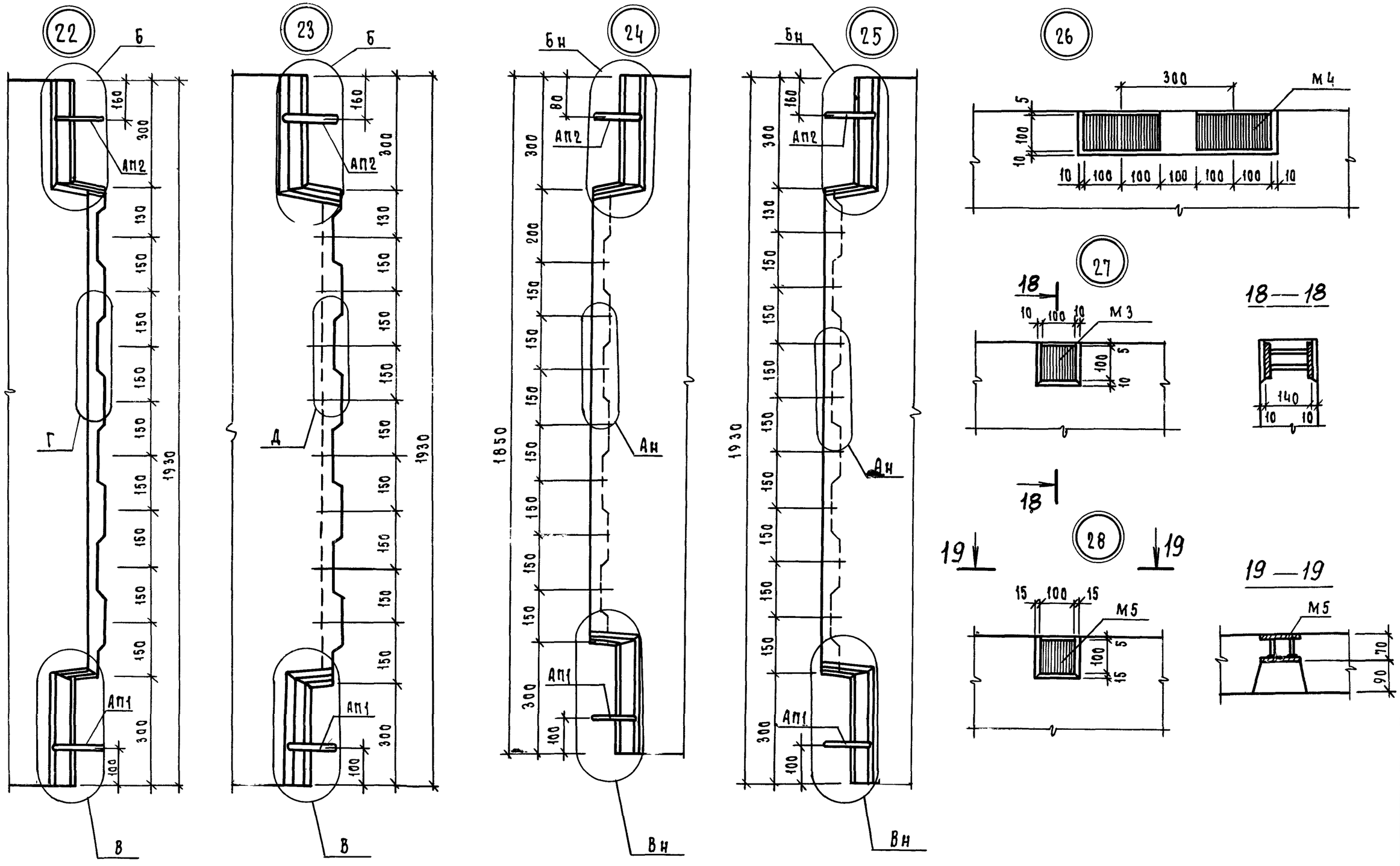


| | |
|---|---|
| 1.131.1-25.1 00 Д 1 | Лист 7 |

| Наименование панели | Изделия арматурные | | | | | | | Всего, кг | Изделия закладные | | | | | | | | | | | | | | | Общий расход стали, кг |
|---|---|---|---|---|---|---|---|---|---|---|---|---|---|---|---|---|---|---|---|---|---|---|---|---|
| | Арматура класса | | | | | | | | Арматура класса | | | | | | | | | | | Прокат | | | Всего, кг | |
| | А-III | | | | Вр-I | | | | А-I | | | | | | | А-III | | Вр-I | | ВСт3сп5 ГОСТ 380-71 | | | | |
| | ГОСТ 5781-82 | | | | ГОСТ 6727-80 | | | | ГОСТ 5781-82 | | | | | | | ГОСТ 5781-82 | | ГОСТ 6727-80 | | ГОСТ 103-76 | | | | |
| | Ф8 | Ф12 | Ф14 | Итого | Ф3 | Ф5 | Итого | | Ф10 | Ф12 | Ф16 | Ф18 | Ф20 | Ф22 | Итого | Ф10 | Итого | Ф5 | Итого | -30×6 | -60×8 | Итого | | |
| 1ПСВ 58.29.16-1т-1 | | | | | 0,83 | 15,64 | 16,47 | 16,47 | 1,14 | 3,09 | | | | 15,4 | 19,63 | 0,48 | 0,48 | | | 0,06 | 1,52 | 1,58 | 21,69 | 37,16 |
| 2ПСВ 58.29.16-1т-1 | | | | | 0,90 | 16,43 | 17,33 | 17,33 | 1,14 | 3,89 | | | | 15,4 | 20,43 | 0,48 | 0,48 | 0,06 | 0,06 | 0,06 | 1,52 | 1,58 | 22,55 | 39,88 |
| 3ПСВ 58.29.12-1т-1 | | | | | 0,59 | 15,40 | 15,99 | 15,99 | 0,76 | 3,09 | | 8,4 | | | 12,25 | 0,48 | 0,48 | | | 0,06 | 1,14 | 1,20 | 13,90 | 29,92 |
| 3ПСВ 58.29.12-1т-1л | | | | | 0,59 | 15,40 | 15,99 | 15,99 | 0,76 | 3,09 | | 8,4 | | | 12,25 | 0,48 | 0,48 | | | 0,06 | 1,14 | 1,20 | 13,90 | 29,92 |
| 3ПСВ 70.29.12-1т-1 | | | | | 0,68 | 17,36 | 18,04 | 18,04 | | 3,89 | | | 12,0 | | 15,89 | 0,96 | 0,96 | 0,06 | 0,06 | 0,06 | 0,76 | 0,82 | 27,73 | 45,77 |
| 3ПСВ 70.29.12-1т-1л | | | | | 0,68 | 17,36 | 18,04 | 18,04 | | 3,89 | | | 12,0 | | 15,89 | 0,96 | 0,96 | 0,06 | 0,06 | 0,06 | 0,76 | 0,82 | 27,73 | 45,77 |
| 1ПСВ 29.29.16-1т-1 | | | | | 0,42 | 7,47 | 7,89 | 7,89 | 0,76 | 1,03 | 6,2 | | | | 7,99 | 0,48 | 0,48 | | | 0,06 | 1,14 | 1,20 | 9,67 | 17,56 |
| 4ПСВ 29.29.16-1т-1 | | | | | 0,42 | 7,61 | 8,03 | 8,03 | 0,76 | | 6,2 | | | | 6,96 | 0,96 | 0,96 | | | | 1,52 | 1,52 | 9,44 | 17,47 |
| 4ПСВ 28.29.16-1т-1 | | | | | 0,49 | 8,22 | 8,71 | 8,71 | 0,38 | | 6,2 | | | | 6,58 | 0,96 | 0,96 | | | | 1,14 | 1,14 | 8,68 | 17,39 |
| 1ПСВ 58.29.16-2т-2 | 1,58 | 28,7 | | 30,28 | 0,56 | 15,67 | 16,23 | 45,97 | | 3,09 | | | 12,0 | | 15,09 | 0,48 | 0,48 | | | 0,06 | 0,38 | 0,44 | 16,01 | 61,98 |
| 1ПСВ 58.29.16-2т-2л | 1,58 | 23,65 | | 25,23 | 0,56 | 15,86 | 16,42 | 41,65 | | 3,09 | | | 12,0 | | 15,09 | 0,48 | 0,48 | | | 0,06 | 0,38 | 0,44 | 16,01 | 57,66 |
| 1ПСВ 58.29.12-2т-2 | 1,58 | 23,65 | | 25,23 | 0,49 | 16,58 | 17,07 | 42,30 | | 3,09 | | 8,4 | | | 11,49 | 0,48 | 0,48 | | | 0,06 | 0,38 | 0,44 | 12,41 | 54,71 |
| 2ПСВ 70.29.12-2т-2 | 1,58 | 23,65 | | 25,23 | 0,63 | 19,11 | 19,74 | 44,97 | 0,38 | 3,89 | | | 12,0 | | 16,27 | 0,48 | 0,48 | 0,06 | 0,06 | 0,06 | 0,76 | 0,82 | 17,63 | 62,60 |
| 1ПСВ 35.29.16-2т-2 | 1,58 | 13,6 | | 15,18 | 0,52 | 9,55 | 10,07 | 25,25 | | 3,09 | 6,2 | | | | 9,29 | 0,48 | 0,48 | | | 0,06 | 0,38 | 0,44 | 10,21 | 35,46 |
| 4ПСВ 35.29.16-2т-2 | 1,58 | 23,65 | | 25,23 | 0,28 | 9,08 | 9,36 | 34,59 | | | 6,2 | | | | 6,2 | 0,96 | 0,96 | | | | 0,76 | 0,76 | 7,92 | 42,51 |
| 4ПСВ 35.29.16-2т-2л | 1,58 | 23,65 | | 25,23 | 0,28 | 9,08 | 9,36 | 34,59 | | | 6,2 | | | | 6,2 | 0,96 | 0,96 | | | | 0,76 | 0,76 | 7,92 | 42,51 |
| 4ПСВ 34.29.16-2т-2 | 1,58 | 26,1 | | 27,68 | 0,45 | 10,43 | 10,88 | 38,56 | | | 6,2 | | | | 6,2 | 0,96 | 0,96 | | | | 0,76 | 0,76 | 7,92 | 46,48 |

| | | |
|---|---|---|
| Нач.отд. | Гуров | |
| Н.контр. | Ильина | |
| ГИП | Гуров | |
| Рук.гр. | Канина | |
| Инж. | Копылова | |

1.131.1-25.1 00 РС

Ведомость расхода стали

| Стадия | Лист | Листов |
|---|---|---|
| Р | 1 | 3 |

ЛенЗНИИЭП

| Наименование панели | Изделия арматурные | | | | | | | | Изделия закладные | | | | | | | | | | | | | | | | Общий расход стали |
|---|---|---|---|---|---|---|---|---|---|---|---|---|---|---|---|---|---|---|---|---|---|---|---|---|---|
| | Арматура класса | | | | | | | Всего | Арматура класса | | | | | | | | | | | Прокат | | | | Всего | |
| | А-III | | | | Вр. 1 | | | | А-I | | | | | | | А-III | | Вр 1 | | ВСТ3сп5 ГОСТ 380-71* | | | | | |
| | ГОСТ 5781-82 | | | | ГОСТ 6727-80 | | | | ГОСТ 5781-82 | | | | | | | ГОСТ 5781-82 | | ГОСТ 6727-80 | | ГОСТ 103-76 | | | | | |
| | ф8 | ф12 | ф14 | итого | ф3 | ф5 | итого | кг | ф10 | ф12 | ф16 | ф18 | ф20 | ф22 | итого | ф10 | итого | ф5 | итого | -30×6 | -60×8 | -100×10 | итого | кг | кг |
| 4ПСВ 59.29.16-2т-2 | 1.58 | 6.4 | 8.68 | 16.66 | 1.12 | 15.66 | 16.78 | 33.44 | | | | | 12.0 | | 12.0 | 0.96 | 0.96 | | | | 0.76 | | 0.76 | 13.72 | 47.16 |
| 1ПСВ 58.29.12-2т-3 | 0.79 | 3.64 | 9.9 | 14.33 | 0.47 | 13.40 | 13.87 | 28.20 | | 3.09 | 6.2 | | | | 9.29 | 0.48 | 0.48 | | | 0.06 | 0.38 | | 0.44 | 10.21 | 38.41 |
| 1ПСВ 58.29.16-2т-3 | 0.79 | 3.64 | 9.9 | 14.33 | 0.79 | 15.88 | 16.67 | 31.00 | | 3.09 | | | 12.0 | | 15.09 | 0.48 | 0.48 | | | 0.06 | 0.38 | | 0.44 | 13.95 | 44.95 |
| 2ПСВ 70.29.12-2т-3 | 0.79 | 3.64 | 9.9 | 14.33 | 0.25 | 17.58 | 17.83 | 32.16 | 0.38 | 3.89 | | 8.4 | | | 12.67 | 0.48 | 0.48 | 0.06 | 0.06 | 0.06 | 0.76 | | 0.82 | 11.97 | 44.13 |
| 2ПСВ 70.29.16-2т-3 | 0.79 | 3.64 | 9.9 | 14.33 | 0.71 | 16.07 | 16.78 | 31.11 | 0.38 | 3.89 | | | 12.0 | | 19.67 | 0.48 | 0.48 | 0.06 | 0.06 | 0.06 | 0.76 | | 0.82 | 21.03 | 49.74 |
| 1ПСВ 46.29.12-2т-3 | 0.79 | 2.4 | 6.5 | 9.69 | 0.39 | 11.29 | 11.68 | 21.37 | | 3.09 | 6.2 | | | | 9.29 | 0.48 | 0.48 | | | 0.06 | 0.38 | | 0.44 | 10.21 | 31.58 |
| 1ПСВ 46.29.16-2т-3 | 0.79 | 2.4 | 6.5 | 9.69 | 0.54 | 11.34 | 11.88 | 21.57 | | 3.09 | | 8.4 | | | 11.49 | 0.48 | 0.48 | | | 0.06 | 0.38 | | 0.44 | 12.41 | 33.98 |
| 4ПСВ 29.29.16-2т-3 | 0.79 | 3.2 | 8.68 | 12.67 | 0.32 | 5.81 | 6.13 | 18.80 | | | 6.2 | | | | 6.2 | 0.96 | 0.96 | | | | 0.76 | | 0.76 | 7.92 | 26.72 |
| 4ПСВ 29.29.16-2т-3л | 0.79 | 3.2 | 8.68 | 12.67 | 0.32 | 5.81 | 6.13 | 18.80 | | | 6.2 | | | | 6.2 | 0.96 | 0.96 | | | | 0.76 | | 0.76 | 7.92 | 26.72 |
| 4ПСВ 28.29.16-2т-3 | 0.79 | 2.4 | 6.5 | 9.69 | 0.33 | 7.23 | 7.56 | 17.25 | | | 6.2 | | | | 6.2 | 0.96 | 0.96 | | | | 0.76 | | 0.76 | 7.92 | 25.17 |
| 1ПСВ 28.13.16-1т-1 | 4.4 | | | 4.4 | 0.25 | 2.22 | 2.47 | 6.87 | 1.6 | | | | | | 1.6 | 0.64 | 0.64 | | | | | 3.0 | 3.0 | 5.24 | 12.07 |
| 2ПСВ 43.19.16-1т-1 | 6.55 | | | 6.55 | 0.17 | 6.23 | 6.40 | 12.95 | | 2.06 | 6.2 | | | | 8.26 | 0.96 | 0.96 | | | 0.06 | | 6.06 | 6.12 | 15.34 | 28.29 |
| 2ПСВ 43.19.16-1т-2 | 3.30 | 7.6 | | 10.90 | 0.17 | 6.63 | 6.80 | 17.70 | | 2.06 | 6.2 | | | | 8.26 | 1.60 | 1.60 | | | 0.06 | 3.76 | 6.06 | 9.88 | 19.74 | 37.44 |
| 3ПСВ 43.19.16-1т-2 | 3.30 | 7.6 | | 10.90 | 0.17 | 6.92 | 7.09 | 17.99 | | | 6.2 | | | | 6.2 | 1.38 | 1.38 | | | | 3.76 | 6.06 | 9.82 | 17.50 | 35.49 |
| 3ПСВ 43.19.16-1т-2л | 3.30 | 7.6 | | 10.90 | 0.17 | 6.92 | 7.09 | 17.99 | | | 6.2 | | | | 6.2 | 1.38 | 1.38 | | | | 3.76 | 6.06 | 9.82 | 17.50 | 35.49 |
| 2ПСВ 55.19.16-1т-2 | 8.50 | 7.1 | | 15.60 | | 7.85 | 7.85 | 23.79 | | 2.06 | | 8.4 | | | 10.46 | 0.96 | 0.96 | | | 0.06 | | 6.06 | 6.12 | 17.54 | 41.33 |
| 3ПСВ 55.19.16-1т-2 | 4.25 | 7.6 | | 11.85 | 0.34 | 8.05 | 8.39 | 20.24 | | 2.06 | | 8.4 | | | 10.46 | 0.84 | 0.84 | | | 0.06 | | 6.06 | 6.12 | 17.42 | 37.66 |
| 3ПСВ 55.19.16-1т-2л | 4.25 | 7.6 | | 11.85 | 0.34 | 8.05 | 8.39 | 20.24 | | 2.06 | | 8.4 | | | 10.46 | 0.84 | 0.84 | | | 0.06 | | 6.06 | 6.12 | 17.42 | 37.66 |

| Наименование панели | Изделия арматурные | | | | | | | | Изделия закладные | | | | | | | | | | | | | | | Общий расход стали |
|---|---|---|---|---|---|---|---|---|---|---|---|---|---|---|---|---|---|---|---|---|---|---|---|---|
| | Арматура класса | | | | | | | Всего | Арматура класса | | | | | | | | | | прокат | | | | Всего | |
| | А-III | | | | Вр1 | | | | А-I | | | | | | А-III | | Вр1 | | ВСт3сп5 ГОСТ 380-71* | | | | | |
| | ГОСТ 5781-82 | | | | ГОСТ 6727-80 | | | | ГОСТ 5781-82 | | | | | | ГОСТ 5781-82 | | ГОСТ 6727-80 | | ГОСТ 103-76 | | | | | |
| | Ф8 | Ф12 | Ф14 | Итого | Ф3 | Ф5 | Итого | кг | Ф10 | Ф12 | Ф16 | Ф18 | Ф20 | Итого | Ф10 | Итого | Ф5 | Итого | -30×6 | -60×8 | -100×10 | Итого | кг | кг |
| 2 ПСВ 43.19.16-1т-4 | 6,60 | 17,7 | | 24,3 | 0,22 | 11,37 | 11,59 | 35,89 | | 2,06 | 6,2 | | | 8,62 | 0,96 | 0,96 | | | 0,06 | | 6,06 | 6,12 | 15,34 | 51,23 |
| 4ПСВ 55.19.16-1т-4 | 7,1 | 17,7 | | 24,8 | 0,49 | 14,48 | 14,97 | 39,77 | | 2,89 | 6,2 | | | 9,09 | 0,96 | 0,96 | 0,06 | 0,06 | 0,06 | | 6,06 | 6,12 | 16,20 | 55,97 |
| 1ПСВ 29.13.16-1т-2 | | 20,6 | | 20,6 | 0,11 | 4,86 | 4,97 | 25,57 | 1,6 | | | | | 1,6 | 0,64 | 0,64 | | | | | 3,00 | 3,00 | 5,24 | 30,81 |
| 1ПСВ 35.13.16-1т-2 | | | 33,8 | 33,8 | 0,11 | 5,67 | 5,78 | 39,58 | 1,6 | | | | | 1,6 | 0,64 | 0,64 | | | | | 3,00 | 3,00 | 5,24 | 44,82 |
| 1ПСВ 47.13.16-1т-5 | | 33,4 | | 33,4 | 0,17 | 7,92 | 8,09 | 41,49 | | | 6,2 | | | 6,2 | 1,28 | 1,28 | | | | | 9,12 | 9,12 | 16,60 | 58,09 |
| 4ПСВ 29.23.16-2т-1 | | | | | 0,42 | 7,21 | 7,63 | 7,63 | | | 6,2 | | | 6,2 | 0,96 | 0,96 | | | | 0,76 | | 0,76 | 7,92 | 15,55 |
| 4ПСВ 34.23.12-2т-1 | | | | | 0,40 | 7,82 | 8,22 | 8,22 | | | 6,2 | | | 6,2 | 0,96 | 0,96 | | | | 0,76 | | 0,76 | 7,92 | 16,14 |
| 4ПСВ 59.23.16-2т-1 | | | | | 0,73 | 13,12 | 13,85 | 13,85 | | | | | 12,0 | 12,0 | 0,96 | 0,96 | | | | 0,76 | | 0,76 | 13,72 | 27,57 |
| 4ПСВ 65.23.16-2т-1 | | | | | 0,76 | 14,04 | 14,80 | 14,80 | | | | | 12,0 | 12,0 | 0,96 | 0,96 | | | | 0,76 | | 0,76 | 13,72 | 28,52 |
| 4ПСВ 65.23.16-2т-2 | 1,48 | 10,77 | | 12,25 | 0,75 | 13,32 | 14,07 | 26,32 | | | | | 12,0 | 12,0 | 0,96 | 0,96 | | | | 0,76 | | 0,76 | 13,72 | 40,04 |
| 1ПСВ 58.23.16-2т-1 | | | | | 0,79 | 12,40 | 13,19 | 13,19 | | 3,09 | | | 12,0 | 15,09 | 0,48 | 0,48 | | | 0,06 | 0,38 | | 0,44 | 16,01 | 29,20 |
| 1ПСВ 58.23.16-2т-4 | | 92,92 | | 92,92 | 0,17 | 17,26 | 17,43 | 110,35 | | 3,09 | 6,2 | | | 9,29 | 0,96 | 0,96 | | | 0,06 | 0,76 | | 0,82 | 11,07 | 121,42 |
| 3ПСВ 58.23.12-2т-4 | | 92,99 | | 92,99 | 0,12 | 16,42 | 16,54 | 109,53 | | 3,09 | 6,2 | | | 9,29 | 0,96 | 0,96 | | | 0,06 | 0,76 | | 0,82 | 11,07 | 120,60 |
| 3ПСВ 58.23.12-2т-4л | | 92,99 | | 92,99 | 0,12 | 16,42 | 16,54 | 109,53 | | 3,09 | 6,2 | | | 9,29 | 0,96 | 0,96 | | | 0,06 | 0,76 | | 0,82 | 11,07 | 120,60 |
| 2ПСВ 70.23.16-2т-4 | | 93,53 | | 93,53 | 0,34 | 21,18 | 21,52 | 115,05 | 0,38 | 3,89 | | 8,4 | | 12,67 | 0,96 | 0,96 | 0,06 | 0,06 | 0,06 | 1,14 | | 1,20 | 14,89 | 129,94 |
| 3ПСВ 70.23.12-2т-4 | | 93,53 | | 93,53 | 0,28 | 21,25 | 21,53 | 115,06 | | 3,09 | 6,2 | | | 9,29 | 0,96 | 0,96 | | | 0,06 | 0,76 | | 0,82 | 11,07 | 126,13 |
| 3ПСВ 70.23.12-2т-4л | | 93,53 | | 93,53 | 0,28 | 21,25 | 21,53 | 115,06 | | 3,09 | 6,2 | | | 9,29 | 0,96 | 0,96 | | | 0,06 | 0,76 | | 0,82 | 11,07 | 126,13 |
| 1ПСВ 58.23.16-2т-2 | | 18,60 | | 18,60 | 4,45 | 7,92 | 12,37 | 30,97 | | 3,09 | | 8,4 | | 11,49 | 0,96 | 0,96 | | | 0,06 | 0,76 | | 0,82 | 13,27 | 44,24 |

| Схемы загружения | Проверка прочности. Вид разрушения: Раздробление или раскалывание бетона от сжатия C=1,60 — Полная контрольная нагрузка включающая вес панели $q_{полн}$ кгс/м | Дополнительная прикладываемая нагрузка без учета веса панели $q_{доп.}$ кгс/м |
|---|---|---|
| 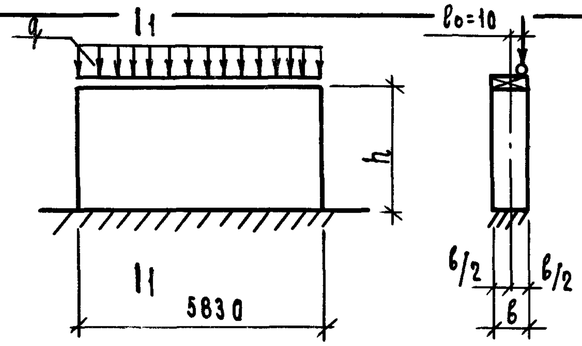 | 62000 | 60000 |
| 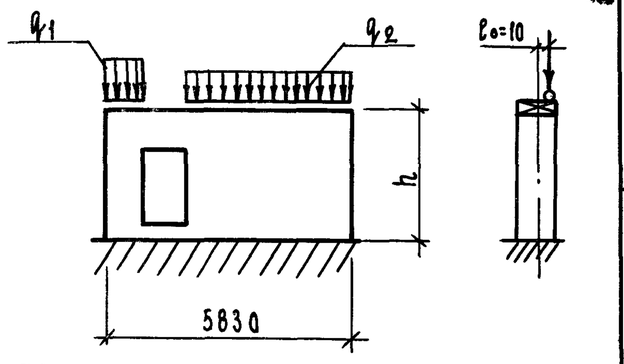 | $q_1$: 112000 | $q_1$: 107000 |
| | $q_2$: 67500 | $q_2$: 66500 |
| 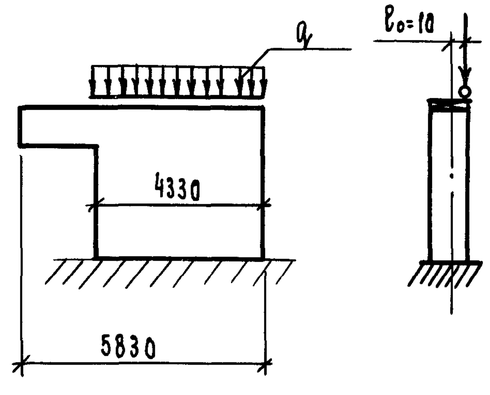 | 84500 | 83500 |

| Схема загружения | Проверка прочности. Вид разрушения: Текучесть продольной растянутой арматуры до наступления раздробления бетона сжатой зоны C=1,25 — Полная контрольная нагрузка, включающая вес панели $q_{полн.}$ кгс/м | Дополнительно прикладываемая нагрузка без учета веса | Разрыв продольной арматуры, Раздробление бетона сжатой зоны C=1,60 — Полная контр. нагрузка, включающая вес панели $q_{полн.}$ кгс/м | Дополнительная прикладываемая нагрузка без учета веса панели $q_{доп.}$ кгс/м. |
|---|---|---|---|---|
| 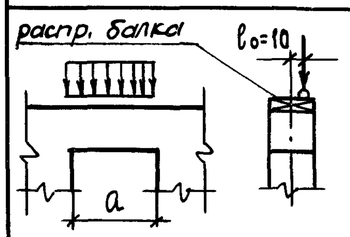 | 105150 | 104800 | 134590 | 134140 |
| 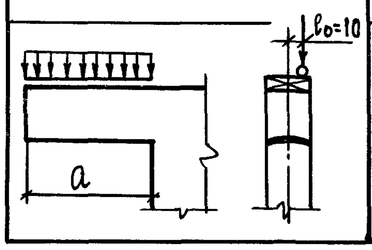 | 8600 | 8250 | 11008 | 10560 |

1. Испытания панелей выполнять в соответствии с ГОСТ 8829-77 и ГОСТ 13015.1-81.
2. Испытания панелей производить после достижения бетоном проектной прочности (100%).
3. Нагрузка от распределительных балок на панель при ее испытании должна передаваться через тщательно выравненный слой раствора. Марка раствора к моменту испытания панелей должна быть не ниже 100.
4. Предельно допустимая ширина кратковременного раскрытия трещин $a_{т.кр.}$ = 0,4 мм.
5. Контрольные нагрузки включают вес загрузочных устройств.

| | | | |
|---|---|---|---|
| Нач.отд. | Гуров | | |
| ГИП | Гуров | | |
| Н.контр. | Ильина | | |
| Рук.гр. | Канина | | |
| Ст.инж. | Лоскутова | | |

1.131.1-25.1 00 Д2

Схемы испытаний внутренних стеновых панелей

| Стадия | Лист | Листов |
|---|---|---|
| Р | | 1 |

ЛенЗНИИЭП

| № строки | Наименование материала и единица измерения | Код материала | Код ед. изм. | 1ПСВ 58.29.16-1т-1 | 2ПСВ 58.29.16-1т-1 | 3ПСВ 58.29.17-1т-1 | 3ПСВ 58.29.17-1т-1А | 3ПСВ 70.29.17-1т-1 | 3ПСВ 70.29.17-1т-1А | 1ПСВ 29.29.16-1т-1 | 4ПСВ 29.29.16-1т-1 | 4ПСВ 28.29.16-1т-1 | 1ПСВ 58.29.16-2т-2 | 1ПСВ 58.29.16-2т-2.1 | 1ПСВ 58.29.17-2т-2 | 2ПСВ 70.29.17-2т-2 | 1ПСВ 35.29.16-2т-2 | 4ПСВ 35.29.16-2т-2 | 4ПСВ 35.29.16-2т-2А | Примечание |
|---|---|---|---|---|---|---|---|---|---|---|---|---|---|---|---|---|---|---|---|---|
| 1 | Сортовой прокат обыкно- | | | | | | | | | | | | | | | | | | | |
| 2 | венного качества | 093000 | | | | | | | | | | | | | | | | | | |
| 3 | Сталь арматурная класса | | | | | | | | | | | | | | | | | | | |
| 4 | А-I, кг | | 116 | 19,82 | 20,63 | 12,37 | 12,37 | 16,04 | 16,04 | 8,07 | 7,03 | 6,65 | 15,24 | 15,24 | 11,60 | 16,43 | 9,38 | 6,26 | 6,26 | |
| 5 | Сталь арматурная класса | | | | | | | | | | | | | | | | | | | |
| 6 | А-III, кг | 093004 | 116 | 0,48 | 0,48 | 0,48 | 0,48 | 0,97 | 0,97 | 0,48 | 0,96 | 0,96 | 31,07 | 25,97 | 25,97 | 25,97 | 15,82 | 26,45 | 26,45 | |
| 7 | Итого сортового прока- | | | | | | | | | | | | | | | | | | | |
| 8 | та обыкновенного | | | | | | | | | | | | | | | | | | | |
| 9 | качества, кг | | 116 | 20,30 | 21,11 | 12,85 | 12,85 | 17,01 | 17,01 | 8,55 | 7,99 | 7,61 | 46,31 | 41,21 | 37,57 | 42,40 | 25,20 | 32,71 | 32,71 | |
| 10 | Прокат листовой рядовой, кг | 097100 | 116 | 1,60 | 1,60 | 1,21 | 1,21 | 0,82 | 0,82 | 1,21 | 1,54 | 1,15 | 0,44 | 0,44 | 0,44 | 0,82 | 0,44 | 0,76 | 0,76 | |
| 11 | | 097200 | | | | | | | | | | | | | | | | | | |
| 12 | | 097300 | | | | | | | | | | | | | | | | | | |
| 13 | Итого стали в на- | | | | | | | | | | | | | | | | | | | |
| 14 | туральной массе, кг | | 116 | 21,90 | 22,71 | 14,06 | 14,06 | 17,83 | 17,83 | 9,76 | 9,53 | 8,76 | 46,75 | 41,65 | 38,01 | 43,22 | 25,64 | 33,47 | 33,47 | |
| 15 | В том числе по укрупнен- | | | | | | | | | | | | | | | | | | | |
| 16 | ному сортаменту | | | | | | | | | | | | | | | | | | | |
| 17 | Сталь крупносортная, кг | 093100 | 116 | 1,54 | 1,54 | 1,15 | 1,15 | 0,77 | 0,77 | 1,15 | 1,54 | 1,15 | 0,38 | 0,38 | 0,38 | 0,77 | 0,38 | 0,77 | 0,77 | |
| 18 | | 095100 | | | | | | | | | | | | | | | | | | |
| 19 | Сталь среднесортная, кг | 093200 | 116 | 15,55 | 15,55 | | | 12,12 | 12,12 | | | | 12,12 | 12,12 | | 12,12 | | | | |
| 20 | | 095200 | | | | | | | | | | | | | | | | | | |
| 21 | Сталь мелкосортная, кг | 093300 | 116 | 4,82 | 5,62 | 12,91 | 12,91 | 4,94 | 4,94 | 8,61 | 7,99 | 7,61 | 32,65 | 27,55 | 36,03 | 28,73 | 23,66 | 31,11 | 31,11 | |
| 22 | | 095300 | | | | | | | | | | | | | | | | | | |
| 23 | | | | | | | | | | | | | | | | | | | | |

Инв. № подл. | Подп. и дата | Взам. инв. №

| | | |
|---|---|---|
| Нач. отд. | Гуров | |
| Н. контр. | Ильина | |
| ГИП | Гуров | |
| Рук. гр. | Канина | |
| Ст. инж. | Лоскутова | |

1.131.1 - 25.1 ООРМ

Ведомость расхода материалов

| Стадия | Лист | Листов |
|---|---|---|
| Р | 1 | 8 |

ЛенЗНИИЭП

| № строки | Наименование материала и единица измерения | Код материала | Код ед. изм. | 1ПСВ 58.29.16-1Т-1 | 2ПСВ 58.29.16-1Т-1 | 3ПСВ 58.29.12-1Т-1 | 3ПСВ 58.29.12-1Т-1А | 3ПСВ 70.29.12-1Т-1 | 3ПСВ 70.29.12-1Т-1А | 1ПСВ 29.29.16-1Т-1 | 4ПСВ 29.29.16-1Т-1 | 4ПСВ 28.29.16-1Т-1 | 1ПСВ 58.29.16-2Т-2 | 1ПСВ 58.29.16 2Т-2.1 | 1ПСВ 58.29.12 2Т-2 | 2ПСВ 70.29.12-2Т-2 | 1ПСВ 35.29.16-2Т-2 | 4ПСВ 35.29.16-2Т-2 | 4ПСВ 35.29.16-2Т-2А | Примечание |
|---|---|---|---|---|---|---|---|---|---|---|---|---|---|---|---|---|---|---|---|---|
| 1 | Катанка | 093400 | 116 | | | | | | | | | | 1,60 | 1,60 | 1,60 | 1,60 | 1,60 | 1,60 | 1,60 | |
| 2 | Металлоизделия промыш- | | | | | | | | | | | | | | | | | | | |
| 3 | ленного назначения | | | | | | | | | | | | | | | | | | | |
| 4 | (метизы) | 120000 | | | | | | | | | | | | | | | | | | |
| 5 | Проволока стальная низко- | | | | | | | | | | | | | | | | | | | |
| 6 | углеродистая периодического | | | | | | | | | | | | | | | | | | | |
| 7 | профиля Вр-1, кг | 121400 | 116 | 16,80 | 17,74 | 16,31 | 16,31 | 18,46 | 18,46 | 8,05 | 8,19 | 8,88 | 16,56 | 16,75 | 17,41 | 20,14 | 10,27 | 9,55 | 9,55 | |
| 8 | Итого металлоизделий | | | | | | | | | | | | | | | | | | | |
| 9 | промышленного назначения, кг | 121400 | 116 | 16,80 | 17,74 | 16,31 | 16,31 | 18,46 | 18,46 | 8,05 | 8,19 | 8,88 | 16,56 | 16,75 | 17,41 | 20,14 | 10,27 | 9,55 | 9,55 | |
| 10 | Итого стали, приведенной | | | | | | | | | | | | | | | | | | | |
| 11 | к стали класса А-I, кг | | 116 | 45,21 | 47,30 | 37,04 | 37,04 | 44,57 | 44,57 | 20,59 | 20,11 | 21,07 | 84,01 | 77,00 | 74,33 | 83,18 | 47,10 | 58,12 | 58,12 | |
| 12 | То же, к стали класса | | | | | | | | | | | | | | | | | | | |
| 13 | ВСТ 3, кг | | 116 | 2,00 | 2,00 | 1,51 | 1,51 | 1,03 | 1,03 | 1,51 | 1,93 | 1,44 | 0,55 | 0,55 | 0,55 | 1,03 | 0,55 | 0,95 | 0,95 | |
| 14 | Всего стали, приведенной | | | | | | | | | | | | | | | | | | | |
| 15 | к классу А-I и ВСТ 3, кг | | 116 | 47,21 | 49,30 | 38,55 | 38,55 | 45,60 | 45,60 | 22,10 | 22,04 | 22,51 | 84,56 | 77,55 | 74,88 | 84,21 | 47,65 | 59,07 | 59,07 | |
| 16 | Щебень или гравий, $м^3$ | 571110 | 113 | 2,12 | 2,10 | 1,59 | 1,59 | 1,93 | 1,93 | 1,07 | 1,06 | 1,02 | 1,89 | 1,89 | 1,41 | 1,72 | 1,03 | 1,06 | 1,06 | |
| 17 | | 571120 | | | | | | | | | | | | | | | | | | |
| 18 | Песок естественный, $м^3$ | 571140 | 113 | 1,59 | 1,58 | 1,19 | 1,19 | 1,45 | 1,45 | 0,80 | 0,80 | 0,77 | 1,42 | 1,42 | 1,06 | 1,29 | 0,77 | 0,79 | 0,79 | |
| 19 | Портландцемент М300, т | 573151 | 168 | 0,88 | 0,88 | 0,67 | 0,67 | 0,81 | 0,81 | 0,45 | 0,45 | 0,43 | | | | | | | | |
| 20 | Портландцемент М400, т | 573112 | 168 | | | | | | | | | | 0,83 | 0,83 | 0,62 | 0,75 | 0,45 | 0,46 | 0,46 | |
| 21 | Цемент, приведенный к | | | | | | | | | | | | | | | | | | | |
| 22 | марке М400, всего, т | | 168 | 0,79 | 0,79 | 0,60 | 0,60 | 0,73 | 0,73 | 0,41 | 0,41 | 0,39 | 0,83 | 0,83 | 0,62 | 0,75 | 0,45 | 0,46 | 0,46 | |
| 23 | | | | | | | | | | | | | | | | | | | | |
| 24 | | | | | | | | | | | | | | | | | | | | |
| 25 | | | | | | | | | | | | | | | | | | | | |
| 26 | | | | | | | | | | | | | | | | | | | | |
| 27 | | | | | | | | | | | | | | | | | | | | |
| 28 | | | | | | | | | | | | | | | | | | | | |

| № строки | Наименование материала и единица измерения | Код материала | Код ед. изм. | 4ПСВ 34.29.16-2Т-2 | 4ПСВ 59.29.16-2Т-2 | 1ПСВ 58.29.12-2Т-3 | 1ПСВ 58.29.16-2Т-3 | 2ПСВ 70.29.12-2Т-3 | 2ПСВ 70.29.16-2Т-3 | 1ПСВ 46.29.12-2Т-3 | 1ПСВ 46.29.16-2Т-3 | 4ПСВ 29.29.16-2Т-3 | 4ПСВ 29.29.16-2Т-3А | 4ПСВ 28.29.16-2Т-3 | 1ПСВ 28.13.16-1Т-1 | 2ПСВ 43.19.16-1Т-1 | 2ПСВ 43.19.16-1Т-2 | 3ПСВ 43.19.16-1Т-2 | 3ПСВ 43.19.16-1Т-2А | Примечание |
|---|---|---|---|---|---|---|---|---|---|---|---|---|---|---|---|---|---|---|---|---|
| 1 | Сортовой прокат обыкно- | | | | | | | | | | | | | | | | | | | |
| 2 | венного качества | 093000 | | | | | | | | | | | | | | | | | | |
| 3 | Сталь арматурная класса | | | | | | | | | | | | | | | | | | | |
| 4 | А-I, кг | | 116 | 6,26 | 18,12 | 9,38 | 15,24 | 12,80 | 19,87 | 9,38 | 11,61 | 6,26 | 6,26 | 6,26 | 1,62 | 8,34 | 8,34 | 6,26 | 6,26 | |
| 5 | Сталь арматурная класса | | | | | | | | | | | | | | | | | | | |
| 6 | А-III, кг | 093004 | 116 | 28,93 | 17,80 | 14,96 | 14,96 | 14,96 | 14,96 | 10,27 | 10,27 | 13,77 | 13,77 | 10,76 | 5,09 | 7,59 | 12,63 | 12,40 | 12,40 | |
| 7 | Итого сортового прока- | | | | | | | | | | | | | | | | | | | |
| 8 | та обыкновенного качест- | | | | | | | | | | | | | | | | | | | |
| 9 | ва, кг | | 116 | 35,19 | 29,92 | 24,34 | 30,20 | 27,76 | 34,83 | 19,65 | 21,88 | 20,03 | 20,03 | 17,02 | 6,71 | 15,93 | 20,97 | 18,66 | 18,66 | |
| 10 | Прокат листовой рядовой, кг | 097100 | 116 | 0,77 | 0,77 | 0,44 | 0,44 | 0,83 | 0,83 | 0,44 | 0,44 | 0,77 | 0,77 | 0,77 | 3,03 | 6,18 | 9,98 | 9,92 | 9,92 | |
| 11 | | 097200 | | | | | | | | | | | | | | | | | | |
| 12 | | 097300 | | | | | | | | | | | | | | | | | | |
| 13 | Итого стали в натураль- | | | | | | | | | | | | | | | | | | | |
| 14 | ной массе, кг | | 116 | 35,96 | 30,69 | 24,76 | 30,64 | 28,59 | 35,66 | 20,09 | 22,32 | 20,80 | 20,80 | 17,79 | 9,74 | 22,11 | 30,95 | 28,58 | 28,58 | |
| 15 | В том числе по укруп- | | | | | | | | | | | | | | | | | | | |
| 16 | ненному сортаменту | | | | | | | | | | | | | | | | | | | |
| 17 | Сталь крупносортная, кг | 093100 | 116 | 0,77 | 0,77 | 0,44 | 0,44 | 0,77 | 0,77 | 0,38 | 0,38 | 0,77 | 0,77 | 0,77 | 3,03 | 6,12 | 9,92 | 9,92 | 9,92 | |
| 18 | | 095100 | | | | | | | | | | | | | | | | | | |
| 19 | Сталь среднесортная, кг | 093200 | 116 | | 12,12 | | 12,12 | | 12,12 | | | | | | | | | | | |
| 20 | | 095200 | | | | | | | | | | | | | | | | | | |
| 21 | Сталь мелкосортная, кг | 093300 | 116 | 27,33 | 16,20 | 23,60 | 17,34 | 27,01 | 18,53 | 18,92 | 21,14 | 19,23 | 19,23 | 16,22 | 2,26 | 9,37 | 18,24 | 15,33 | 15,33 | |
| 22 | | 095300 | | | | | | | | | | | | | | | | | | |
| 23 | Катанка, кг | 093400 | 116 | 1,60 | 1,60 | 0,80 | 0,80 | 0,80 | 0,80 | 0,80 | 0,80 | 0,80 | 0,80 | 0,80 | 4,44 | 6,62 | 3,33 | 3,33 | 3,33 | |
| 24 | | | | | | | | | | | | | | | | | | | | |

| № строки | Наименование материала и единица измерения | Код материала | Код ед. изм. | 4ПСВ 34.29.16-2Т-2 | 4ПСВ 59.29.16-2Т-2 | 1ПСВ 58.29.12-2Т-3 | 1ПСВ 58.29.16-2Т-3 | 2ПСВ 70.29.12-2Т-3 | 2ПСВ 70.29.16-2Т-3 | 1ПСВ 46.29.12-2Т-3 | 1ПСВ 46.29.16-2Т-3 | 4ПСВ 29.29.16-2Т-3 | 4ПСВ 29.29.16-2Т-3л | 4ПСВ 28.29.16-2Т-3 | 1ПСВ 28.13.16-1Т-1 | 2ПСВ 43.19.16-1Т-1 | 2ПСВ 43.19.16-1Т-2 | 3ПСВ 43.19.16-1Т-2 | 3ПСВ 43.19.16-1Т-2л | Примечание |
|---|---|---|---|---|---|---|---|---|---|---|---|---|---|---|---|---|---|---|---|---|
| 1. | Металлоизделия промышлен- | | | | | | | | | | | | | | | | | | | |
| 2 | ного назначения (метизы) | 120000 | | | | | | | | | | | | | | | | | | |
| 3. | Проволока стальная низко- | | | | | | | | | | | | | | | | | | | |
| 4 | углеродистая периодического | | | | | | | | | | | | | | | | | | | |
| 5 | профиля Вр-1, кг | 121400 | 116 | 11,10 | 17,12 | 14,15 | 17,03 | 18,25 | 17,84 | 17,01 | 12,12 | 6,25 | 6,25 | 7,71 | 2,52 | 6,53 | 6,93 | 7,23 | 7,23 | |
| 6 | Итого металлоизделий про- | | | | | | | | | | | | | | | | | | | |
| 7 | мышленного назначения | 121400 | 116 | 11,10 | 17,12 | 14,15 | 17,03 | 18,25 | 17,84 | 17,01 | 12,12 | 6,25 | 6,25 | 7,71 | 2,52 | 6,53 | 6,93 | 7,23 | 7,23 | |
| 8 | Итого стали, приведенной | | | | | | | | | | | | | | | | | | | |
| 9 | к стали класса А-1, кг | | | 63,15 | 61,87 | 50,86 | 60,78 | 53,78 | 65,61 | 41,00 | 43,19 | 34,70 | 34,70 | 32,54 | 12,44 | 28,41 | 36,14 | 34,18 | 34,18 | |
| 10 | то же, к стали класса Ст3кр | | | 0,95 | 0,95 | 0,55 | 0,55 | 1,03 | 1,03 | 0,55 | 0,55 | 0,55 | 0,95 | 0,95 | 3,75 | 7,65 | 12,35 | 12,28 | 12,28 | |
| 11 | Всего стали, приведенной | | | | | | | | | | | | | | | | | | | |
| 12 | к классу А-1 и Ст3, кг | | | 64,10 | 62,82 | 51,41 | 61,33 | 54,81 | 66,81 | 41,55 | 43,74 | 35,65 | 35,65 | 33,49 | 16,19 | 36,60 | 48,49 | 46,46 | 46,46 | |
| 13 | Щебень или гравий, м³ | 571110 | 113 | 1,02 | 1,83 | 1,28 | 1,70 | 1,57 | 2,10 | 1,08 | 1,45 | 0,73 | 0,73 | 0,79 | 0,45 | 0,94 | 0,74 | 0,79 | 0,79 | |
| 14 | | 571120 | | | | | | | | | | | | | | | | | | |
| 15 | Песок естественный, м³ | 571140 | 113 | 0,77 | 1,37 | 0,96 | 1,28 | 1,18 | 1,58 | 0,81 | 1,08 | 0,55 | 0,55 | 0,59 | 0,33 | 0,71 | 0,55 | 0,59 | 0,59 | |
| 16 | Портландцемент М 300, т | 573151 | 168 | | | 0,54 | 0,72 | 0,66 | 0,66 | 0,46 | 0,61 | 0,31 | 0,31 | 0,33 | 0,19 | 0,40 | 0,31 | 0,33 | 0,33 | |
| 17 | Портландцемент М 400, т | 573112 | 168 | 0,45 | 0,80 | | | | | | | | | | | | | | | |
| 18 | Цемент приведенный к | | | | | | | | | | | | | | | | | | | |
| 19 | марке М 400, всего, т | | 168 | 0,45 | 0,80 | 0,48 | 0,65 | 0,59 | 0,59 | 0,41 | 0,55 | 0,27 | 0,27 | 0,30 | 0,17 | 0,36 | 0,28 | 0,30 | 0,30 | |
| 20 | | | | | | | | | | | | | | | | | | | | |
| 21 | | | | | | | | | | | | | | | | | | | | |
| 22 | | | | | | | | | | | | | | | | | | | | |
| 23 | | | | | | | | | | | | | | | | | | | | |
| 24 | | | | | | | | | | | | | | | | | | | | |
| 25 | | | | | | | | | | | | | | | | | | | | |

| № строки | Наименование материала и единица измерения | Код материала | Код ед. изм. | 2ПСВ 55.19.16-1Т-2 | 3ПСВ 55.19.16-1Т-2 | 3ПСВ 55.19.16-1Т-2А | 2ПСВ 43.19.16-1Т-4 | 4ПСВ 55.19.16-1Т-4 | 1ПСВ 29.13.16-1Т-2 | 1ПСВ 35.13.16-1Т-2 | 1ПСВ 47.13.16-1Т-5 | 4ПСВ 29.23.16-2Т-1 | 4ПСВ 34.23.12-2Т-1 | 4ПСВ 59.23.16-2Т-1 | 4ПСВ 65.23.16-2Т-1 | 4ПСВ 65.23.16-2Т-2 | | | Примечание |
|---|---|---|---|---|---|---|---|---|---|---|---|---|---|---|---|---|---|---|---|
| 1 | Сортовой прокат обыкновен- | | | | | | | | | | | | | | | | | | |
| 2 | ного качества | 093000 | | | | | | | | | | | | | | | | | |
| 3 | Сталь арматурная класса | | | | | | | | | | | | | | | | | | |
| 4 | А-I, кг | | 116 | 10,56 | 10,56 | 10,56 | 3,71 | 9,18 | 1,62 | 1,62 | 6,26 | 6,26 | 6,26 | 12,12 | 12,12 | 12,12 | | | |
| 5 | Сталь арматурная класса | | | | | | | | | | | | | | | | | | |
| 6 | А-III, кг | 093004 | 116 | 16,73 | 12,82 | 12,82 | 25,51 | 26,02 | 21,45 | 34,78 | 35,03 | 0,97 | 0,97 | 0,97 | 0,97 | 0,97 | | | |
| 7 | Итого сортового проката | | | | | | | | | | | | | | | | | | |
| 8 | обыкновенного качества, кг | | 116 | 27,29 | 23,38 | 23,38 | 34,22 | 35,20 | 23,07 | 36,40 | 41,29 | 7,23 | 7,23 | 13,09 | 13,09 | 13,09 | | | |
| 9 | Прокат листовой рядовой, кг | 097100 | 116 | 6,18 | 6,18 | 6,18 | 6,18 | 6,18 | 3,03 | 3,03 | 9,21 | 0,77 | 0,77 | 0,77 | 0,77 | 0,77 | | | |
| 10 | | 097200 | | | | | | | | | | | | | | | | | |
| 11 | | 097300 | | | | | | | | | | | | | | | | | |
| 12 | Итого стали в натуральной | | | | | | | | | | | | | | | | | | |
| 13 | массе, кг | | 116 | 33,47 | 29,56 | 29,56 | 40,40 | 41,38 | 26,10 | 39,43 | 50,50 | 8,00 | 8,00 | 13,86 | 13,86 | 13,86 | | | |
| 14 | В том числе по укруп- | | | | | | | | | | | | | | | | | | |
| 15 | ненному сортаменту: | | | | | | | | | | | | | | | | | | |
| 16 | Сталь крупносортная, кг | 093100 | 116 | 6,12 | 6,12 | 6,12 | 6,12 | 6,12 | 3,03 | 3,03 | 9,12 | 0,77 | 0,77 | 0,77 | 0,77 | 0,77 | | | |
| 17 | | 095100 | | | | | | | | | | | | | | | | | |
| 18 | Сталь среднесортная, кг | 093200 | 116 | | | | | | | | | | | 12,12 | 12,12 | 12,12 | | | |
| 19 | | 095200 | | | | | | | | | | | | | | | | | |
| 20 | Сталь мелкосортная, кг | 093300 | 116 | 18,77 | 19,15 | 19,15 | 27,25 | 27,25 | 23,07 | 36,40 | 41,29 | 7,17 | 7,23 | 0,97 | 0,97 | 11,84 | | | |
| 21 | | 095300 | | | | | | | | | | | | | | | | | |
| 22 | Катанка, кг | 093400 | 116 | 8,67 | 4,34 | 4,34 | 6,73 | 7,24 | | | | | | | | 1,51 | | | |
| 23 | | | | | | | | | | | | | | | | | | | |

Инв.№ подл. | Подп. и дата | Взам. инв.№

| № строки | Наименование материала и единица измерения | Код материала | Код ед. изм. | 2ПСВ 55.19.16-1Т-2 | 3ПСВ 55.19.16-1Т-2 | 3ПСВ 55.19.16-1Т-2А | 2ПСВ 43.19.16-1Т-4 | 4ПСВ 55.19.16-1Т-4 | 1ПСВ 29.13.16-1Т-2 | 1ПСВ 35.13.16-1Т-2 | 1ПСВ 47.13.16-1Т-5 | 4ПСВ 29.23.16-2Т-1 | 4ПСВ 34.23.12-2Т-1 | 4ПСВ 59.23.16-2Т-1 | 4ПСВ 65.23.16-2Т-1 | 4ПСВ 65.23.16-2Т-2 | | | Примечание |
|---|---|---|---|---|---|---|---|---|---|---|---|---|---|---|---|---|---|---|---|
| 1 | Металлоизделия промышленного | | | | | | | | | | | | | | | | | | |
| 2 | назначения (метизы) | 120000 | | | | | | | | | | | | | | | | | |
| 3 | Проволока стальная низко- | | | | | | | | | | | | | | | | | | |
| 4 | углеродистая периодического | | | | | | | | | | | | | | | | | | |
| 5 | профиля Вр-I, кг | 121400 | 116 | 8,05 | 8,60 | 8,60 | 11,80 | 15,67 | 5,10 | 5,90 | 8,30 | 7,70 | 8,30 | 14,00 | 15,00 | 14,40 | | | |
| 6 | Итого металлоизделий | | | | | | | | | | | | | | | | | | |
| 7 | промышленного назначе- | | | | | | | | | | | | | | | | | | |
| 8 | ния, кг | 121400 | 116 | 8,05 | 8,60 | 8,60 | 11,80 | 15,67 | 5,10 | 5,90 | 8,30 | 7,70 | 8,30 | 14,00 | 15,00 | 14,40 | | | |
| 9 | Итого стали, приведенной | | | | | | | | | | | | | | | | | | |
| 10 | к стали класса А-I, кг | | 116 | 46,06 | 41,16 | 41,16 | 62,22 | 68,39 | 39,55 | 59,20 | 68,10 | 18,77 | 19,67 | 33,77 | 35,38 | 52,00 | | | |
| 11 | То же, к стали класса | | | | | | | | | | | | | | | | | | |
| 12 | ВСТ3, кг | | 116 | 7,65 | 7,65 | 7,65 | 7,65 | 7,65 | 3,78 | 3,78 | 11,40 | 0,95 | 0,95 | 0,95 | 0,95 | 0,95 | | | |
| 13 | Всего стали, приведенной | | | | | | | | | | | | | | | | | | |
| 14 | к классу А-I и ВСТ3, кг | | 116 | 53,71 | 48,81 | 48,81 | 69,87 | 76,04 | 43,33 | 62,98 | 79,50 | 19,72 | 20,62 | 34,72 | 36,33 | 52,95 | | | |
| 15 | Щебень или гравий, м³ | 571110 | 113 | 1,10 | 1,08 | 1,08 | 0,58 | 0,87 | 0,34 | 0,37 | 0,49 | 0,84 | 0,75 | 1,71 | 1,89 | 1,60 | | | |
| 16 | | 571120 | | | | | | | | | | | | | | | | | |
| 17 | Песок естественный, м³ | 571140 | 113 | 0,83 | 0,81 | 0,81 | 0,43 | 0,65 | 0,25 | 0,28 | 0,37 | 0,63 | 0,56 | 1,28 | 1,42 | 1,20 | | | |
| 18 | Портландцемент М300, т | 573151 | 168 | 0,40 | 0,39 | 0,39 | 0,21 | 0,31 | 0,12 | 0,13 | 0,18 | | | | | | | | |
| 19 | Портландцемент М400, т | 573112 | | | | | | | | | | 0,31 | 0,28 | 0,63 | 0,70 | 0,60 | | | |
| 20 | Цемент, приведенный | | | | | | | | | | | | | | | | | | |
| 21 | к марке М400, всего, т | | 168 | 0,35 | 0,35 | 0,35 | 0,19 | 0,28 | 0,11 | 0,12 | 0,16 | 0,31 | 0,28 | 0,63 | 0,70 | 0,60 | | | |
| 22 | | | | | | | | | | | | | | | | | | | |
| 23 | | | | | | | | | | | | | | | | | | | |
| 24 | | | | | | | | | | | | | | | | | | | |
| 25 | | | | | | | | | | | | | | | | | | | |
| 26 | | | | | | | | | | | | | | | | | | | |
| 27 | | | | | | | | | | | | | | | | | | | |
| 28 | | | | | | | | | | | | | | | | | | | |

| Строки | Наименование материала и единица измерения | Код материала | Код ед. изм. | 1ПСВ 58.23.16-2Т-1 | 1ПСВ 58.23.16-2Т-4 | 3ПСВ 58.23.12-2Т-4 | 3ПСВ 58.23.12-2Т-4А | 2ПСВ70.23.16-2Т-4 | 3ПСВ70.23.12-2Т-4 | 3ПСВ70.23.12-2Т-4А | 1ПСВ 58.23.16-2Т-2 | | | | | | | | Примечание |
|---|---|---|---|---|---|---|---|---|---|---|---|---|---|---|---|---|---|---|---|
| 1 | Сортовой прокат обыкновен- | | | | | | | | | | | | | | | | | | |
| 2 | ного качества | | | | | | | | | | | | | | | | | | |
| 3 | Сталь арматурная клас- | | | | | | | | | | | | | | | | | | |
| 4 | са А-I, кг | | 116 | 15,24 | 9,38 | 9,38 | 9,38 | 12,80 | 9,38 | 9,38 | 11,60 | | | | | | | | |
| 5 | Сталь арматурная класса | | | | | | | | | | | | | | | | | | |
| 6 | А-III, кг | 093004 | 116 | 0,49 | 94,82 | 94,90 | 94,90 | 95,43 | 95,43 | 95,43 | 19,76 | | | | | | | | |
| 7 | Итого сортового проркта | | | | | | | | | | | | | | | | | | |
| 8 | обыкновенного качества, кг | | | 15,73 | 104,20 | 104,28 | 104,28 | 108,23 | 104,82 | 104,81 | 31,36 | | | | | | | | |
| 9 | Прокат листовой рядовой, кг | 097100 | 116 | 0,44 | 0,83 | 0,83 | 0,83 | 1,21 | 0,83 | 0,83 | 0,83 | | | | | | | | |
| 10 | | 097200 | | | | | | | | | | | | | | | | | |
| 11 | | 097300 | | | | | | | | | | | | | | | | | |
| 12 | Итого стали в натураль- | | | | | | | | | | | | | | | | | | |
| 13 | ной массе, кг | | 116 | 16,17 | 105,03 | 105,11 | 105,11 | 109,44 | 105,65 | 105,64 | 32,19 | | | | | | | | |
| 14 | в том числе по укруп- | | | | | | | | | | | | | | | | | | |
| 15 | ненному сортаменту: | | | | | | | | | | | | | | | | | | |
| 16 | Сталь крупносортная, кг | 093100 | 116 | 0,38 | 0,77 | 0,77 | 0,77 | 1,15 | 0,77 | 0,77 | 0,77 | | | | | | | | |
| 17 | | 095100 | | | | | | | | | | | | | | | | | |
| 18 | Сталь среднесортная, кг | 093200 | 116 | | | | | | | | | | | | | | | | |
| 19 | | 095200 | | | | | | | | | | | | | | | | | |
| 20 | Сталь мелкосортная, кг | 093300 | 116 | 3,67 | 104,26 | 104,33 | 104,33 | 108,29 | 104,88 | 104,88 | 31,42 | | | | | | | | |
| 21 | | 095300 | | | | | | | | | | | | | | | | | |
| 22 | Металлоизделия промышлен- | | | | | | | | | | | | | | | | | | |
| 23 | ного назначения (метизы) | 120000 | | | | | | | | | | | | | | | | | |
| 24 | | | | | | | | | | | | | | | | | | | |
| 25 | | | | | | | | | | | | | | | | | | | |

| N строки | Наименование материала и единица измерения | Код материала | Код ед. изм. | 1ПСВ 58.23.16-2Т-1 | 1ПСВ 58.23.16-2Т-4 | 3ПСВ 58.23.12-2Т-4 | 3ПСВ 58.23.12-2Т-4л | 2ПСВ 70.23.16-2Т-4 | 3ПСВ 70.23.12-2Т-4 | 3ПСВ 70.23.12-2Т-4л | 1ПСВ 58.23.16-2Т-2 | | | | | | | | Примечание |
|---|---|---|---|---|---|---|---|---|---|---|---|---|---|---|---|---|---|---|---|
| 1 | Проволока стальная низко- | | | | | | | | | | | | | | | | | | |
| 2 | углеродистая периодического | | | | | | | | | | | | | | | | | | |
| 3 | профиля Вр-I, кг. | 121400 | 116 | 13,45 | 17,78 | 16,87 | 16,87 | 22,01 | 21,96 | 21,96 | 16,61 | | | | | | | | |
| 4 | Итого металлоизделий | | | | | | | | | | | | | | | | | | |
| 5 | промышленного назначения, кг | 121400 | 116 | 13,45 | 17,78 | 16,87 | 16,87 | 22,01 | 21,96 | 21,96 | 16,61 | | | | | | | | |
| 6 | Итого стали, приведенной | | | | | | | | | | | | | | | | | | |
| 7 | к стали класса А-I, кг. | | 116 | 35,17 | 169,16 | 167,95 | 167,95 | 169,51 | 176,06 | 176,06 | 51,64 | | | | | | | | |
| 8 | То же, к стали класса | | | | | | | | | | | | | | | | | | |
| 9 | Вст. 3, кг. | | 116 | 0,55 | 1,03 | 1,03 | 1,03 | 1,50 | 1,03 | 1,03 | 1,03 | | | | | | | | |
| 10 | Всего стали, приведенной | | | | | | | | | | | | | | | | | | |
| 11 | к классу А-I и В | | | 35,72 | 170,19 | 170,98 | 168,98 | 171,01 | 177,09 | 177,09 | 52,61 | | | | | | | | |
| 12 | щебень или гравий, м³ | 571110 | 113 | 1,73 | 1,18 | 0,74 | 0,74 | 1,51 | 1,01 | 1,01 | 1,46 | | | | | | | | |
| 13 | | 571120 | | | | | | | | | | | | | | | | | |
| 14 | Песок естественный, м³ | 571140 | 113 | 1,30 | 0,88 | 0,55 | 0,55 | 1,13 | 0,76 | 0,76 | 1,10 | | | | | | | | |
| 15 | Портландцемент М300, т | 573151 | | | | | | | | | | | | | | | | | |
| 16 | Портландцемент М400, т | 573112 | | 0,64 | 0,43 | 0,27 | 0,27 | 0,56 | 0,37 | 0,37 | 0,52 | | | | | | | | |
| 17 | Цемент, приведенный к | | | | | | | | | | | | | | | | | | |
| 18 | марке М400, всего, т | | 168 | 0,64 | 0,43 | 0,27 | 0,27 | 0,56 | 0,37 | 0,37 | 0,52 | | | | | | | | |
| 19 | | | | | | | | | | | | | | | | | | | |
| 20 | | | | | | | | | | | | | | | | | | | |
| 21 | | | | | | | | | | | | | | | | | | | |
| 22 | | | | | | | | | | | | | | | | | | | |
| 23 | | | | | | | | | | | | | | | | | | | |
| 24 | | | | | | | | | | | | | | | | | | | |
| 25 | | | | | | | | | | | | | | | | | | | |
| 26 | | | | | | | | | | | | | | | | | | | |
| 27 | | | | | | | | | | | | | | | | | | | |
| 28 | | | | | | | | | | | | | | | | | | | |