ТИПОВАЯ ДОКУМЕНТАЦИЯ НА КОНСТРУКЦИИ, ИЗДЕЛИЯ И УЗЛЫ ЗДАНИЙ И СООРУЖЕНИЙ

СЕРИЯ 7.501-2

УСТАНОВКА И ПОДКЛЮЧЕНИЕ КОМПЛЕКТНЫХ ТРАНСФОРМАТОРНЫХ ПОДСТАНЦИЙ (КТП) К ЛИНИЯМ ПРОДОЛЬНОГО ЭЛЕКТРОСНАБЖЕНИЯ 25 кВ

РАБОЧИЕ ЧЕРТЕЖИ

ВЫПУСК 3

МЕТАЛЛИЧЕСКИЕ ИЗДЕЛИЯ

20723/04
цена 0-99

ТИПОВАЯ ДОКУМЕНТАЦИЯ НА КОНСТРУКЦИИ, ИЗДЕЛИЯ И УЗЛЫ ЗДАНИЙ И СООРУЖЕНИЙ

СЕРИЯ 7.501-2

УСТАНОВКА И ПОДКЛЮЧЕНИЕ КОМПЛЕКТНЫХ ТРАНСФОРМАТОРНЫХ ПОДСТАНЦИЙ (КТП) К ЛИНИЯМ ПРОДОЛЬНОГО ЭЛЕКТРОСНАБЖЕНИЯ 25 кВ

РАБОЧИЕ ЧЕРТЕЖИ

ВЫПУСК 3

МЕТАЛЛИЧЕСКИЕ ИЗДЕЛИЯ

РАЗРАБОТАНЫ ТРАНСЭЛЕКТРОПРОЕКТОМ

ГЛАВНЫЙ ИНЖЕНЕР ИНСТИТУТА АКОПЯН
ГЛАВНЫЙ ИНЖЕНЕР ПРОЕКТА ПИСКУНОВ

УТВЕРЖДЕНЫ И
ВВЕДЕНЫ В ДЕЙСТВИЕ
МИНИСТЕРСТВОМ ПУТЕЙ СООБЩЕНИЯ
ПРИКАЗ № А-26816 ОТ 26.08.85г.

Содержание

Обозначение	Наименование	Стр.
	Содержание	2
7.501-2-3-12.4.010	Кронштейн тип I	3
7.501-2-3-12.4.010 СБ	То же, сборочный чертеж	
7.501-2-3-12.4.020	Кронштейн тип II	4
7.501-2-3-12.4.020 СБ	То же, сборочный чертеж	
7.501-2-3-17.1.100	Кронштейн однополюсного разъединителя	5
7.501-2-3-17.1.100 СБ	То же, сборочный чертеж	
7.501-2-3-17.1.200	Кронштейн привода разъединителя	6
7.501-2-3-17.1.200 СБ	То же, сборочный чертеж	
7.501-2-3-17.1.300	Кронштейн предохранителя	7
7.501-2-3-17.1.300 СБ	То же, сборочный чертеж	
7.501-2-3-17.1.400	Вал	8
7.501-2-3-17.1.400 СБ	То же, сборочный чертеж	
7.501-2-3-17.1.500	Муфта	9
7.501-2-3-12.4.011	Штырь	
7.501-2-3-18.2.100	Кронштейн разъединителя левый	10
7.501-2-3-18.2.200	Кронштейн разъединителя правый	11
7.501-2-3-18.2.100 СБ	Кронштейн разъединителя левый	12
	Сборочный чертеж	
7.501-2-3-18.2.200 СБ	Кронштейн разъединителя	
	правый. Сборочный чертеж	
7.501-2-3-19.3.100	Кронштейн двухполюсного разъединителя	13
7.501-2-3-19.3.100 СБ	То же, сборочный чертеж	14
7.501-2-3-19.3.200	Кронштейн привода разъединителя	15
7.501-2-3-19.3.200 СБ	То же, сборочный чертеж	16
7.501-2-3-17.1.001	Подкладка	17
7.501-2-3-17.1.002	Хомут	

Обозначение	Наименование	Стр.
7.501-2-3-17.1.003	Скоба	18
7.501-2-3-17.1.006	Шплинт специальный	
7.501-2-3-17.1.004	Рог разрядника	19
7.501-2-3-17.1.005	Рог разъединителя	
7.501-2-3-17.1.301	Ушко	20
7.501-2-3-18.2.001	Распорка	
7.501-2-3-19.3.300	Клемма заземления КТП на рельс	21
7.501-2-3-19.3.300 СБ	То же, сборочный чертеж	
7.501-2-3 19.3.400	Клемма	22
7.501-2-3-19.3.400 СБ	То же, сборочный чертеж	
7.501-2-3-19.3.301	Знак опасности	23
7.501-2-3-19.3.401	Швеллер	
7.501-2-3-19.3.302	Гайка круглая	24
7.501-2-3-8.3.303	Скоба	

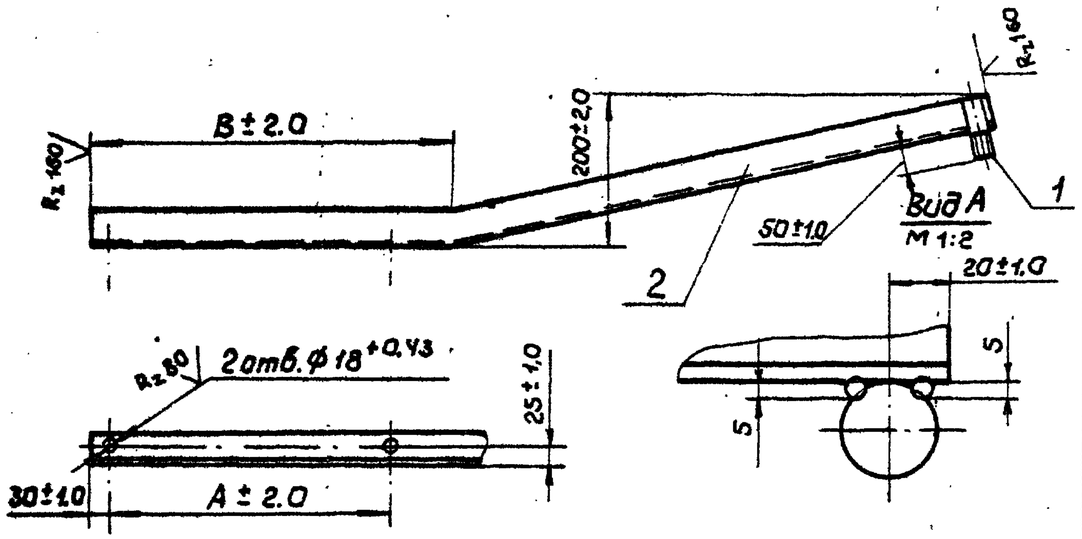

Обозначение	Размеры, мм			Масса, кг
	A	B	ℓ* разв. поз. 2	
7.501-2-3-2.4.010	470	600	1520	6.44
-01	760	890	1810	7.53

1. Сварка ручная электродуговая.
2. После изготовления зачистить и окрасить масляной краской по ГОСТ 8292-75, резьбу смазать антикоррозионной смазкой по ГОСТ 2712-75

Изм.	Лист	№ докум.	Подп.	Дата	7.501-2-3-12.4.010 СБ			
Разраб.		Пайченко			Кронштейн тип I Сборочный чертеж	Литера	Масса	Масштаб
Пров.		Брод				Р	см. табл	1:10
Т.контр.						Лист	Листов 1	
Рук. гр.		Пайченко				ТРАНСЭЛЕКТРОПРОЕКТ		
Н.контр.		Перова						
Утв.		Гамаюнов						

Подпись и дата | Инв. № дубл. | Взам. инв. № | Подпись и дата | Инв. № подл.

копировал Кликунова

Формат	Зона	Поз.	Обозначение	Наименование	Кол.	Примечание
				Документация		
А4			7.501-2-3-12.4.010 СБ	Сборочный чертеж		
				Детали		
А4		1	7.501-2-3-12.4.011	Штырь	1	
				Переменные данные для исполнений:		
				7.501-2-3-12.4.010		
				Детали		
Б4		2	7.501-2-3-12.4.012	Стержень		
				Уголок $\frac{Б\text{-}50\times50\times5\ ГОСТ\ 8509\text{-}72}{ВСт3пс4\ ГОСТ\ 535\text{-}79}$		
				ℓ разв. = 1520 ± 2.0	1	5.73 кг
				7.501-2-3-12.4.010-01		
				Детали		
Б4		2	7.501-2-3-12.4.012-01	Стержень		
				Уголок $\frac{Б\text{-}50\times50\times5\ ГОСТ\ 8509\text{-}72}{ВСт3пс4\ ГОСТ\ 535\text{-}79}$		
				ℓ разв. = 1810 ± 2.0	1	6.82 кг

Изм.	Лист	№ докум.	Подп.	Дата	7.501-2-3-12.4.010			
Разраб.		Пайченко			Кронштейн тип I	Литера	Лист	Листов
Пров.		Брод				Р		1
Рук. гр.		Пайченко				ТРАНСЭЛЕКТРОПРОЕКТ		
Н.контр.		Перова						
Утв.		Гамаюнов						

Подпись и дата | Инв. № дубл. | Взам. инв. № | Подпись и дата | Инв. № подл.

7.501-2-3-12.4.020 СБ

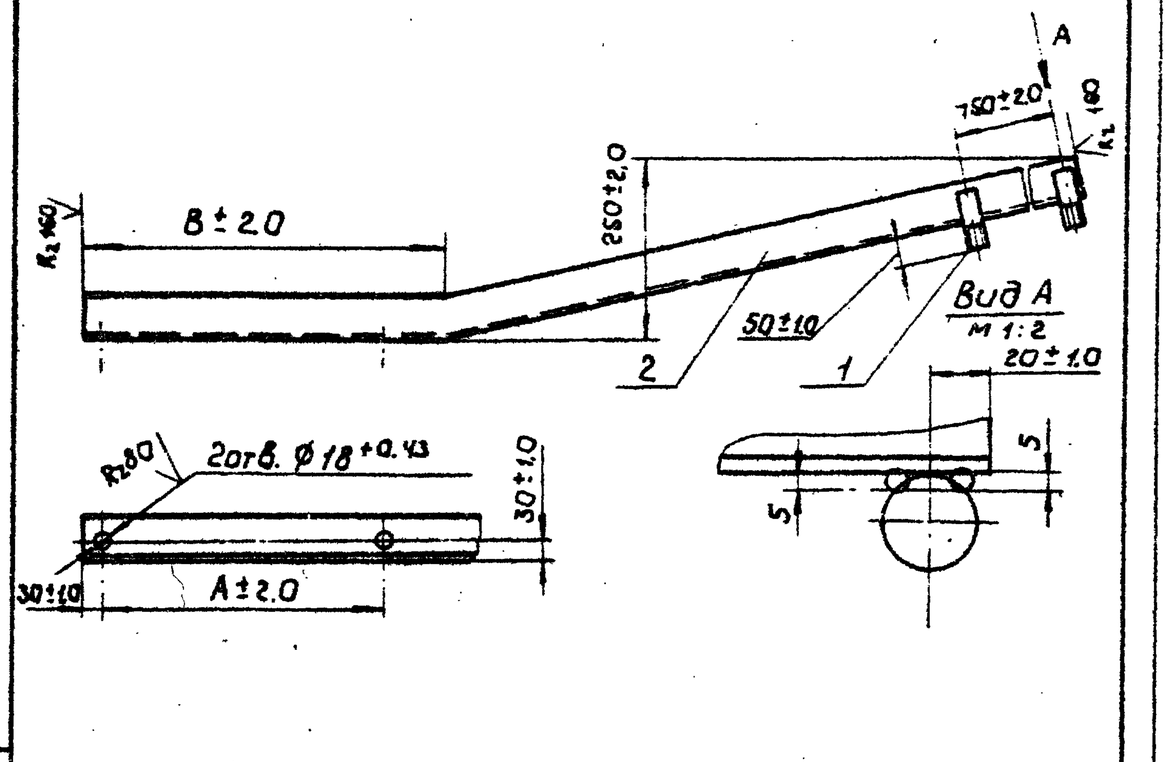

Обозначение	Размеры, мм			Масса, кг
	A	B	ℓ* разв. поз 2	
7.501-2-3-12.4.020	470	600	2270	13,63
-01	760	890	2560	15,19

1. Сварка ручная электродуговая.
2. После изготавления зачистить и окрасить масляной краской по ГОСТ 8292-75, резьбу смазать антикоррозионной смазкой по ГОСТ 2712-75.

Изм.	Лист	№ докум.	Подп.	Дата
Разраб.		Пойченко		
Пров.		Брод		

7.501-2-3-12.4.020 СБ

Кронштейн тип II
Сборочный чертеж

Литера	Масса	Масштаб
Р	см.табл.	1:10

Лист | Листов 1

Формат	Зона	Поз.	Обозначение	Наименование	Кол.	Примечание
				Документация		
А4			7.501-2-3-12.4.020 СБ	Сборочный чертеж		
				Детали		
А4		1	7.501-2-3-12.4.011	Шпилька	2	
			Переменные данные для исполнений:			
			7.501-2-3-12.4.020			
				Детали		
Б4		2	7.501-2-3-12.4.021	Стержень		
				Уголок $\frac{Б\text{-}70\times70\times5\ ГОСТ\ 8509\text{-}72}{В\ Ст3пс4\ ГОСТ\ 535\text{-}79}$		
				ℓ разв. = 2270±3,0	1	12,21кг
			7.501-2-3-12.4.020-01			
				Детали		
Б4		2	7.501-2-3-12.4.021-01	Стержень		
				Уголок $\frac{Б\text{-}70\times70\times5\ ГОСТ\ 8509\text{-}72}{В\ Ст3пс4\ ГОСТ\ 535\text{-}79}$		
				ℓ разв. = 2560±3,0	1	13,77кг

Изм.	Лист	№ докум.	Подп.	Дата
Разраб.		Пойченко		
Провер.		Брод		
Рук.гр.		Пойченко		

7.501-2-3-12.4.020

Кронштейн тип II

Литера	Лист	Листов
Р		1

ТРАНСЭЛЕКТРОПРОЕКТ

Подп. и дата | Взам. инв. № | Инв. № дубл. | Подп. и дата

Серия 7.501-2 Вып.3

7501-2-3-17.1.100СБ

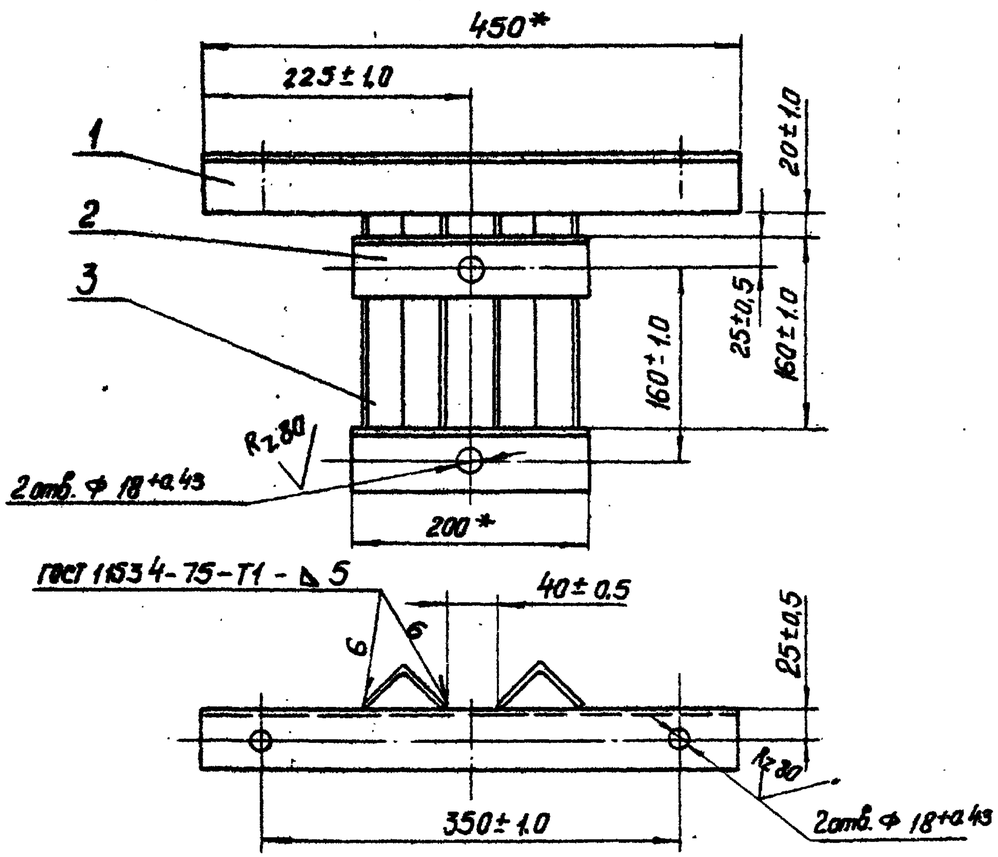

1. После изготовления зачистить и окрасить масляной краской по ГОСТ 8292-75.

2.* Размеры для справок.

Изм.	Лист	№ докум.	Подп.	Дата
Разраб.		Пайченко		
Пров.		Брод		
Т. контр.				
Рук. гр.		Пайченко		
Н. контр.		Перова		
Утв.		Гамаюнов		

7.501-2-3-17.1.100 СБ

Кронштейн однополюсного разъединителя. Сборочный чертеж

Литера	Масса	Масштаб
Р	5.32	1:5

Лист | Листов 1

ТРАНСЭЛЕКТРОПРОЕКТ

Копировал Лоос Формат А4

Подп. и дата | Инв. № дубл. | Взам. инв. № | Подп. и дата | Инв. № подл.

Формат	Зона	Поз.	Обозначение	Наименование	Кол.	Примечание
				Документация		
А4			7.501-2-3-17.1.100	Сборочный чертеж		
				Детали		
Б4		1	7.501-2-3 17.1.101	Балка опорная		
				Уголок $\frac{Б\text{-}50\times50\times5\ ГОСТ\ 8509\text{-}72}{Вст3пс4\ ГОСТ\ 535\text{-}79}$		
				L = 450 ± 1.0 мм	1	1.70 кг
Б4		2	7.501-2-3-17.1.102	Балка крепительная		
				Уголок $\frac{Б\text{-}50\times50\times5\ ГОСТ\ 8509\text{-}72}{Вст3пс4\ ГОСТ\ 535\text{-}79}$		
				L = 200 ± 1.0 мм	2	0.75 кг
Б4		3	7.501-2-3-17.1.103	Упор		
				Уголок $\frac{Б\text{-}50\times50\times5\ ГОСТ\ 8509\text{-}72}{Вст3пс4\ ГОСТ\ 535\text{-}79}$		
				L = 280 ± 1.0 мм	2	1.06 кг

Изм.	Лист	№ докум.	Подп.	Дата
Разраб.		Пайченко		
Пров.		Брод		
Рук. гр.		Пайченко		
Н. контр.		Перова		
Утв.		Гамаюнов		

7.501-2-3-17.1.100

Кронштейн однополюсного разъединителя

Литера	Лист	Листов
Р		1

ТРАНСЭЛЕКТРОПРОЕКТ

Копировал Лоос Формат А4

Подп. и дата | Инв. № дубл. | Взам. инв. № | Подп. и дата | Инв. № подл.

Серия 7.501-2 вып. 3

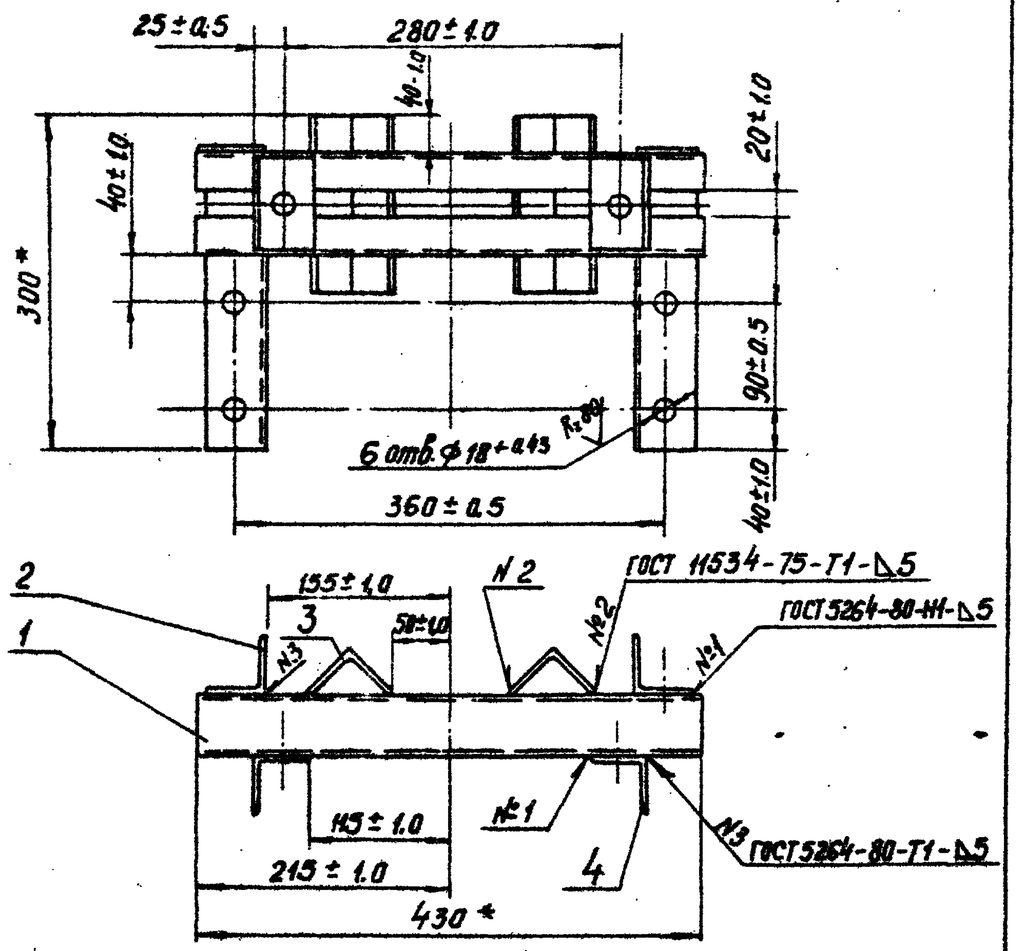

1. После изготовления зачистить и окрасить масляной краской по ГОСТ 8292-75.
2. * Размер для справок.

Изм.	Лист	№ докум.	Подп.	Дата
Разраб.		Пойченко		
Пров.		Брод		
Т. контр.				
Рук. гр.		Пойченко		
Н. контр.		Перова		
Утв.		Гамаюнов		

7.501-2-3-17.1.2.00 СБ

Кронштейн привода разъединителя
Сборочный чертеж

Литера	Масса	Масштаб
Р	7,68	

Лист | Листов 1

ТРАНСЭЛЕКТРОПРОЕКТ

Копировал Лосс | Формат А4

Подп. и дата | Инв. № дубл. | Взам. инв. № | Подп. и дата | Инв. № подл.

Формат	Зона	Поз.	Обозначение	Наименование	Кол.	Примечание
				Документация		
А4			7.501-2-3-17.1.2.00 СБ	Сборочный чертеж		
				Детали		
Б4		1	7.501-2-3-17.1.2.01	Балка		
				Швеллер 5 ГОСТ 8240-72 / ВСт3пс4 ГОСТ 535-79		
				L = 430 ± 1.0 мм	2	2.08 кг
Б4		2	7.501-2-3-17.1.2.02	Подвес		
				Уголок Б-50×50×5 ГОСТ 8509-72 / ВСт3пс4 ГОСТ 535-79		
				L = 260 ± 1.0 мм	2	0.98 кг
Б4		3	7.501-2-3-17.1.2.03	Упор		
				Уголок Б-50×50×5 ГОСТ 8509-72 / ВСт3пс4 ГОСТ 535-79		
				L = 150 ± 1.0 мм	2	0.57 кг
Б4		4	7.501-2-3-17.1.2.04	Коротыш		
				Уголок Б-50×50×5 ГОСТ 8509-72 / ВСт3пс4 ГОСТ 535-79		
				L = 70 ± 1.0 мм	2	0.26 кг

Изм.	Лист	№ докум.	Подп.	Дата
Разраб.		Пойченко		
Пров.		Брод		
Рук. гр.		Пойченко		
Н. контр.		Перова		
Утв.		Гамаюнов		

7.501-2-3-17.1.2.00

Кронштейн привода разъединителя

Литера	Лист	Листов
Р		1

ТРАНСЭЛЕКТРОПРОЕКТ

Копировал Лосс | Формат А4

Серия 7.501-2 Вып. 3

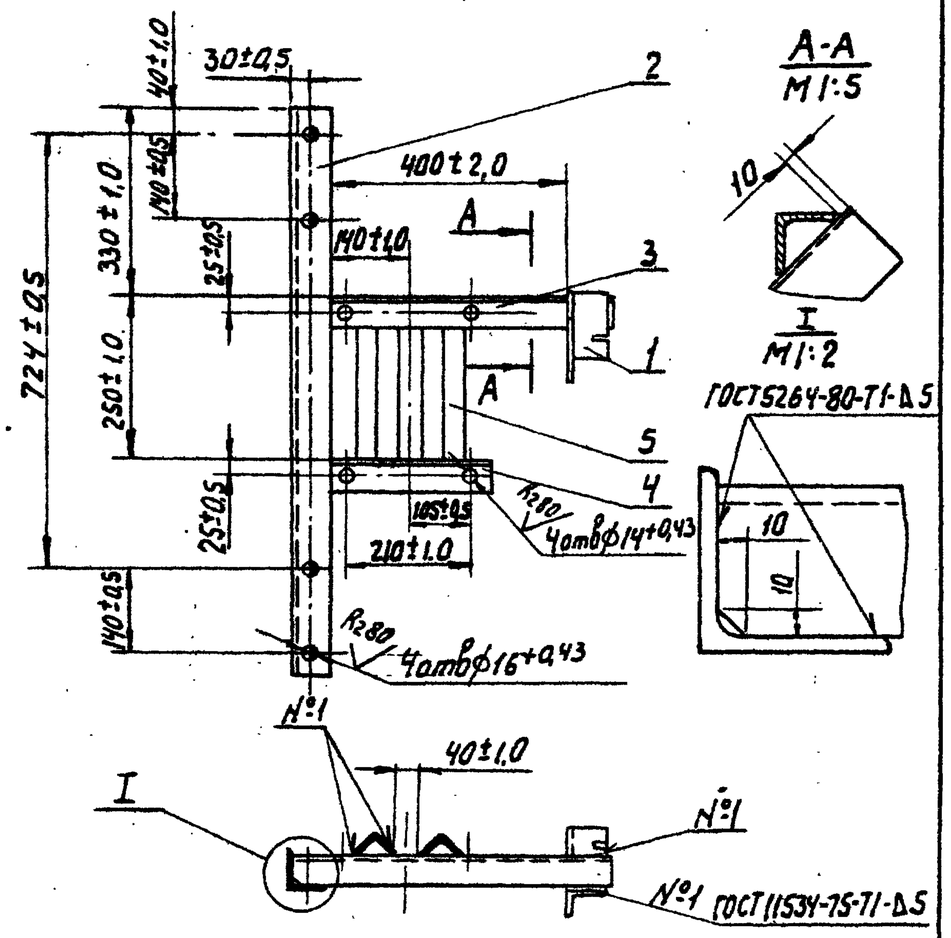

После изготовления зачистить и окрасить масляной краской по ГОСТ 8292-75

Изм.	Лист	№ докум.	Подп.	Дата	7.501-2-3-17.1.300СБ			
Разраб.		Пойченко			Кронштейн предохранителя Сборочный чертеж	Литера	Масса	Масштаб
Пров.		Брод				Р	10,17	1:10
Т.контр.						Лист	Листов 1	
Рук.бр.		Пойченко				ТРАНСЭЛЕКТРОПРОЕКТ		
Н.контр.		Перова						
Утв.		Гамаюнов						

Копировал Гусева Формат А4

Подп. и дата | Инв. № дубл. | Взам. инв. № | Подп. и дата | Инв. № подл.

Формат	Зона	Поз.	Обозначение	Наименование	Кол.	Примечание
				Документация		
А4			7.501-2-3-17.1.300 СБ	Сборочный чертеж		
				Детали		
А4		1	7.501-2-3-17.1.301	Ушко	1	
Б4		2	7.501-2-3-17.1.302	Балка опорная		
				Уголок Б-63х63х5 ГОСТ 8509-72 / ВСт3пс4 ГОСТ 535-79		
				L = 945 ± 2.0 мм	1	4.56 кг
Б4		3	7.501-2-3-17.1.303	Поперечина длинная		
				Уголок Б-50х50х5 ГОСТ 8509-72 / ВСт3пс4 ГОСТ 535-79		
				L = 530 ± 1.0 мм	1	2.00 кг
Б4		4	7.501-2-3-17.1.304	Поперечина короткая		
				Уголок Б-50х50х5 ГОСТ 8509-72 / ВСт3пс4 ГОСТ 535-79		
				L = 345 ± 1.0 мм	1	1.30 кг
Б4		5	7.501-2-3-17.1.305	Упор		
				Уголок Б-50х50х5 ГОСТ 8509-72 / ВСт3пс4 ГОСТ 535-79		
				L = 300 ± 1.0 мм	2	1.13 кг

Изм.	Лист	№ докум.	Подп.	Дата	7.501-2-3-17.1.300			
Разраб.		Пойченко			Кронштейн предохранителя	Литера	Лист	Листов
Пров.		Брод				Р		1
Рук.гр.		Пойченко				ТРАНСЭЛЕКТРОПРОЕКТ		
Н.контр.		Перова						
Утв.		Гамаюнов						

Копировал Гусева Формат А4

Подп. и дата | Инв. № дубл. | Взам. инв. № | Подп. и дата | Инв. № подл.

Серия 7.501-2 Вып. 3

7.501-2-3-17.1.400СБ

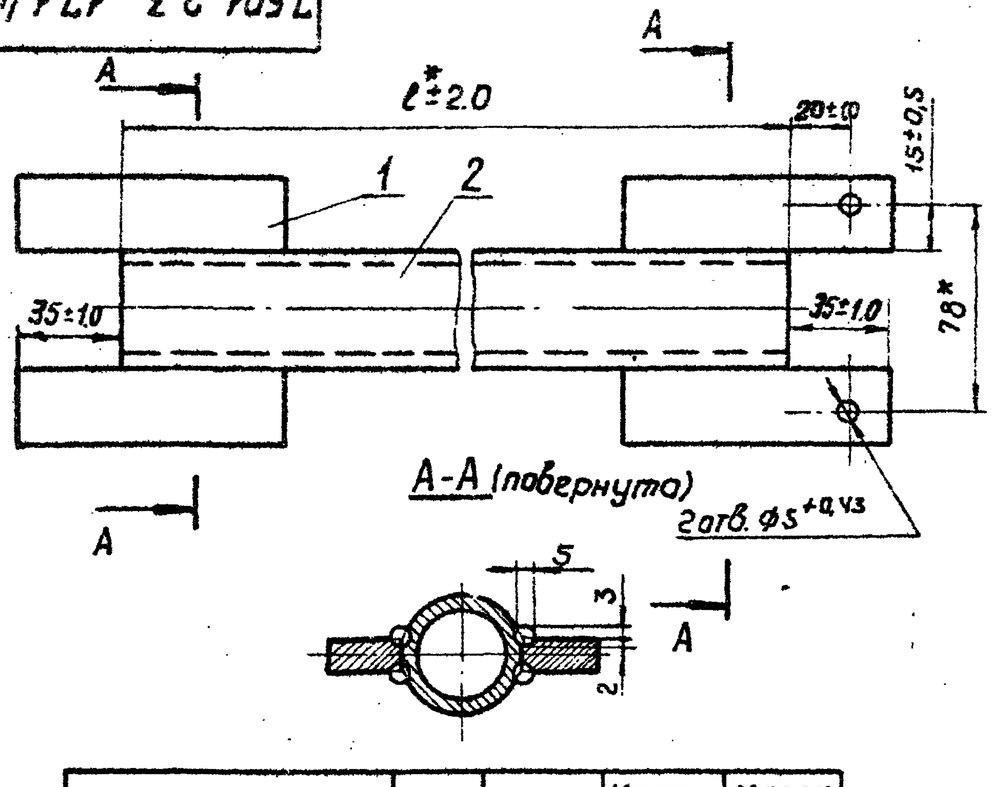

Обозначение	Тип	ℓ^{*}, мм	Масса дет. 2, кг	Масса общая, кг
7.501-2-3-17.1.400	I	3100	10.32	11.04
-01	II	3140	10.46	11.18
-02	III	4100	13.65	14.37
-03	IV	4140	13.79	14.51
-04	V	6100	17.00	17.72
-05	VI	6140	17.14	17.86

1. Сварка ручная электродуговая.
2. После изготовления зачистить и окрасить масляной краской по ГОСТ 8292-75.
3. *Размеры для справок.

Изм.	Лист	№ докум.	Подп.	Дата
Разраб.		Пайченко		
Пров.		Брод		
Т. контр.				
Рук. гр.		Пайченко		
Н. контр.		Перова		

7.501-2-3-17.1.400 СБ

Вал
Сборочный чертеж

Литера	Масса	Масштаб
Р	см. табл.	1:2

Лист | Листов 1

ТРАНСЭЛЕКТРОПРОЕКТ

Инв. № подл. | Подп. и дата | Взам. инв. № | Инв. № дубл. | Подпись и дата

Обозначение	Наименование	Кол. на исполн. 7.501-2-3-17.1.400-								Примечание
		-	01	02	03	04	05			
	Документация									
7.501-2-3-17.1.400 СБ	Детали									
	Планка	X	X	X	X	X	X			
	Полоса 10×25 ГОСТ 103-76 / Ст3пс4 ГОСТ 535-79									0.18 кг
	ℓ = 90 ± 0.5	4	4	4	4	4	4			
	Материалы									
	Труба 32×2.8 ГОСТ 3262-75	3.10	3.14	4.10	4.14	6.10	6.14			м
7.501-2-3-17.1.401	1									
7.501-2-3-17.1.402	2									

7.501-2-3-17.1.400

Вал

Литера	Лист	Листов
Р		1

ТРАНСЭЛЕКТРОПРОЕКТ

Изм.	Лист	№ докум.	Подп.	Дата
Разраб.		Пайченко		
Пров.		Брод		
Рук. гр.		Пайченко		
Н. контр.		Перова		
Утв.		Гамаюнов		

7.501-2-3-17.1.500

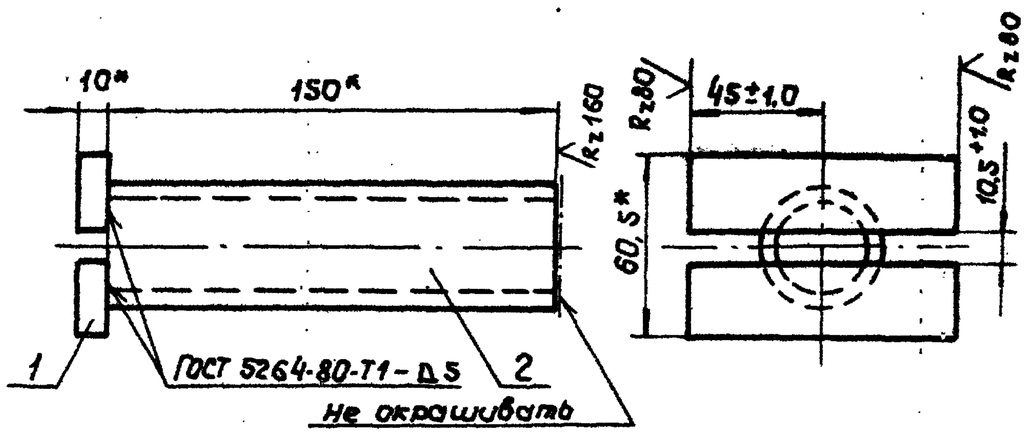

1. После изготовления зачистить и окрасить масляной краской по ГОСТ 8292-75.
2. * Размеры для справок

Формат	Зона	Поз.	Обозначение	Наименование	Кол.	Примечание
				Детали		
Б4		1	7.501-2-3-17.1.501	Планка		
				Полоса $\frac{10\times25\ ГОСТ\ 103-76}{В\ Ст3пс4\ ГОСТ\ 535-79}$		
				ℓ = 90±0,5	2	0,18кг
Б4		2	7.501-2-3-17.1.502	Патрубок		
				Труба 32х2,8 ГОСТ 3262-75		
				ℓ = 150±1,0	1	0,41кг

Изм.	Лист	№ докум.	Подп.	Дата	7.501-2-3-17.1.500			
Разраб.		Пойченко			Муфта	Литера	Масса	Масштаб
Пров.		Брод				Р	0,77	1:2
Т.контр.						Лист	Листов 1	
Рук.гр.		Пойченко				ТРАНСЭЛЕКТРОПРОЕКТ		
Н.контр.		Перова						
Утв.		Гамаюнов						

Формат 2

Подп. и дата | Инв. № дубл. | Взам. инв. № | Подп. и дата | Инв. № подл.

Серия 7.501-2 Вып. 3

7.501-2-3-12.4.011

(V) Δ

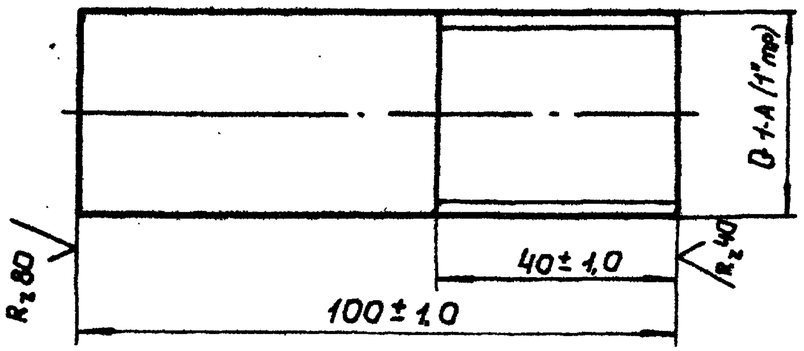

Изм.	Лист	№ докум.	Подп.	Дата	7.501-2-3-12.4.011			
Разраб.		Пойченко			Штырь	Литера	Масса	Масштаб
Пров.		Брод				Р	0,71	1:1
Т.контр.						Лист	Листов 1	
Рук.гр.		Пойченко			Круг $\frac{В\ 34\ ГОСТ\ 2590-71}{В\ Ст3\ сп5\ ГОСТ\ 535-79}$	ТРАНСЭЛЕКТРОПРОЕКТ		
Н.контр.		Перова						
Утв.		Гамаюнов						

Подп. и дата | Инв. № дубл. | Взам. инв. № | Подп. и дата | Инв. № подл.

Формат	Зона	Поз.	Обозначение	Наименование	Кол.	Примечание
				Документация		
А4			7.501-2-3-18.2.1 00 СБ	Сборочный чертеж		
				Детали		
А4		1	7.501-2-3-17.1.3 01	Ушко	1	
Б4		2	7.501-2-3-18.2.1 01	Раскос		
				Уголок Б-32×32×4 ГОСТ 8509-72 / ВСт3пс4 ГОСТ 535-79		
				L = 850±2.0мм	1	1.62кг
Б4		3	7.501-2-3-18.2.1 02	Балка опорная		
				Уголок Б-50×50×5 ГОСТ 8509-72 / ВСт3пс4 ГОСТ 535-79		
				L = 1200±2.0мм	1	4.52кг
Б4		4	7.501-2-3-18.2.1 03	Балка горизонтальная		
				Уголок Б-50×50×5 ГОСТ 8509-72 / ВСт3пс4 ГОСТ 535-79		
				L = 900±2.0мм	1	3.39кг
Б4		5	7.501-2-3-18.2.1 04	Коротыш		
				Уголок Б-50×50×5 ГОСТ 8509-72 / ВСт3пс4 ГОСТ 535-79		
				L = 150±1.0мм	2	0.57кг
Б4		6	7.501-2-3-18.2.1 05	Балка крепительная		
				Уголок Б-50×50×5 ГОСТ 8509-72 / ВСт3пс4 ГОСТ 535-79		
				L = 200±1.0мм	2	0.75кг

Взам. инв. № | Подп. и дата | Инв. № подл.

Изм	Лист	№ докум.	Подп.	Дата
Разраб.		Побченко		
Пров.		Бров		
Рук. гр.		Побченко		
Н. контр.		Перова		
Утв.		Гамаонов		

7.501-2-3-18.2.1 00

Кронштейн разъединителя левый

Литера	Лист	Листов
	1	2

ТРАНСЭЛЕКТРОПРОЕКТ

Серия 7.501-2

Вып. 3

Формат	Зона	Поз.	Обозначение	Наименование	Кол.	Примечание
Б1		7	7.501-2-3-18.2.1 06	Упор		
				Б-50×50×5 ГОСТ 8509-72 / Уголок ВСт3пс4 ГОСТ 535-79		
				L = 650 = 1.0мм	2	2.45кг
Б4		8	7.501-2-3-18.2.1 07	Балка вертикальная		
				Б-63×63×5 ГОСТ 8509-72 / Уголок ВСт3пс4 ГОСТ 535-79		
				L = 1240±2.0мм	1	5.96кг

Взам. инв. № | Подп. и дата | Инв. № подл.

Изм	Лист	№ докум.	Подп.	Дата

7.501-2-3-18.2.1 00

Лист 2

Серия 7.501-2 Вып. 3

Формат	Зона	Поз.	Обозначение	Наименование	Кол.	Примечание
				Документация		
А4			7.501-2-3-18.2. 2 00 СБ	Сборочный чертеж		
				Детали		
Б4		1	7.501-2-3-18.2. 2 01	Раскос		
				Уголок Б-32х32х4 ГОСТ8509-72 / ВСт3пс4 ГОСТ 535-79		
				L = 850 ±2.0 мм	1	1.62 кг
Б4		2	7.501-2-3-18.2. 2 02	Раскос		
				Уголок Б-32х32х4 ГОСТ8509-72 / ВСт3пс4 ГОСТ 535-79		
				L = 650 ± 1.0 мм	1	2.45 кг
Б4		3	7.501-2-3-18.2. 2 03	Балка опорная		
				Уголок Б-50х50х5 ГОСТ8509-72 / ВСт3пс4 ГОСТ 535-79		
				L = 1200 ±2.0 мм	1	4.52 кг
Б4		4	7.501-2-3-18.2. 2 04	Балка горизонтальная		
				Уголок Б-50х50х5 ГОСТ8509-72 / ВСт3пс4 ГОСТ535-79		
				L = 900 ± 2.0 мм	1	3.39 кг
Б4		5	7.501-2-3-18.2. 2 05	Коротыш		
				Уголок Б-50х50х5 ГОСТ8509-72 / ВСт3пс4 ГОСТ535-79		
				L = 150 ± 1.0 мм	2	0.57 кг

Инв. № подл. | Подп. и дата | Взам. инв. № | Инв. № дубл. | Подп. и дата

Изм.	Лист	№ докум.	Подп.	Дата
Разраб.	Пойченко			
Пров.	Бров			
Рук. гр.	Пойченко			
Н. контр.	Перова			
Утв.	Гамаюнов			

7.501-2-3-18.2.200

Кронштейн разъединителя правый

Литера	Лист	Листов
Р	1	2

ТРАНСЭЛЕКТРОПРОЕКТ

Копировал Лукашева Формат А4

Формат	Зона	Поз.	Обозначение	Наименование	Кол.	Примечание
Б4		6	7.501-2-3-18.2. 2 06	Балка крепительная		
				Уголок Б-50х50х5 ГОСТ8509-72 / ВСт3пс4 ГОСТ 535-79		
				L = 200 ± 1.0 мм	2	0.75 кг
Б4		7	7.501-2-3-18.2 2 07	Упор		
				Уголок Б-50х50х5 ГОСТ8509-72 / ВСт3пс4 ГОСТ535-79		
				L = 650 ± 1.0 мм	2	2.45 кг

Инв. № подл. | Подп. и дата | Взам. инв. № | Инв. № дубл. | Подп. и дата

Изм.	Лист	№ докум.	Подп.	Дата

7.501-2-3-18.2.200

Лист 2

7.501-2-3-18.2.100 СБ

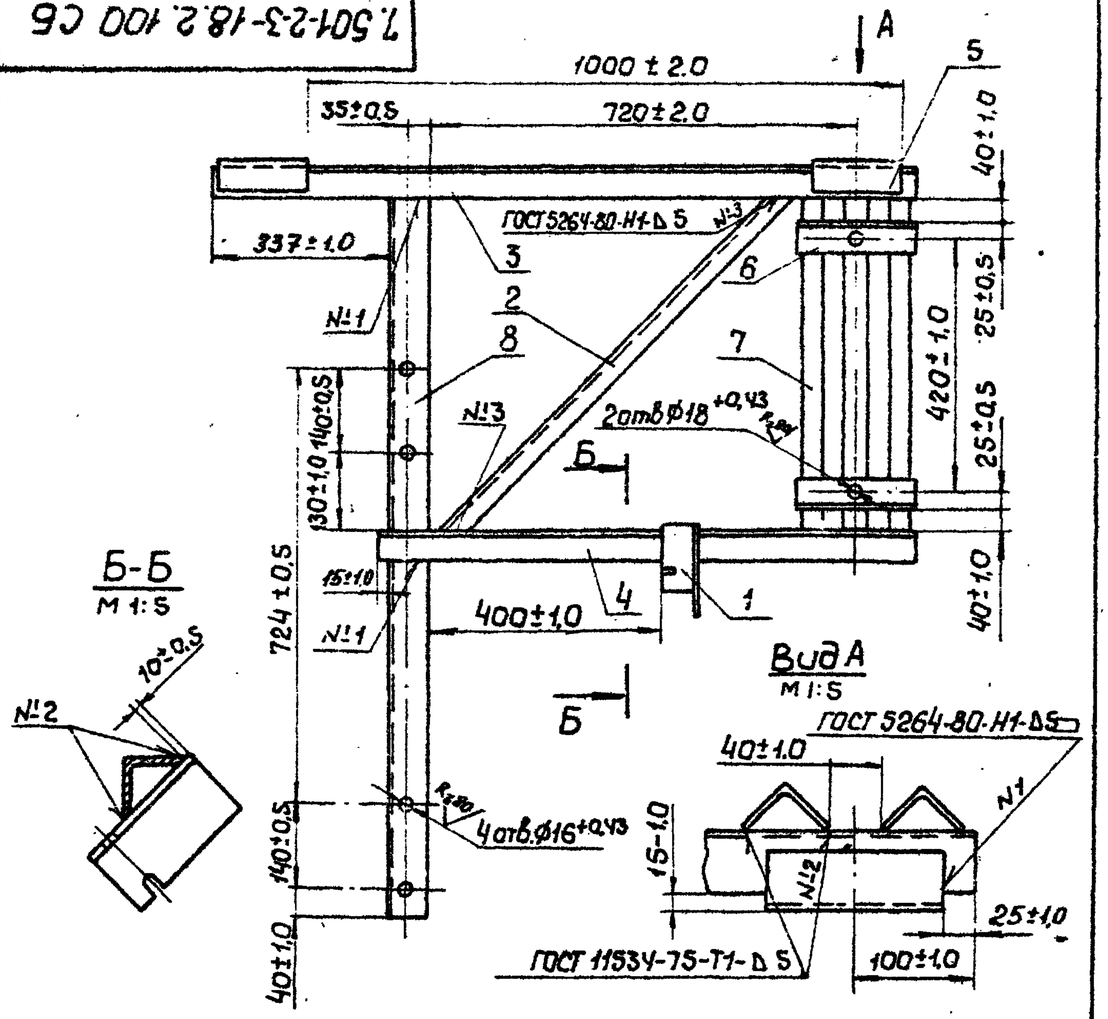

После изготовления зачистить и окрасить масляной краской по ГОСТ 8292-75.

Изм.	Лист	№ докум.	Подп.	Дата	7.501-2-3-18.2.100 СБ			
Разраб.		Пайченко			Кронштейн разъединителя левый. Сборочный чертеж	Литера	Масса	Масштаб
Пров.		Бров				Р	23,03	1:10
Т.контр.						Лист	Листов 1	
Рук.гр.		Пайченко				ТРАНСЭЛЕКТРОПРОЕКТ		
Н.контр.		Перова						
Утв.		Гамаюнов						

Подп. и дата | Инв. № дубл. | Взамен инв. № | Подп. и дата | Инв. № подл.

7.501-2-3-18.2.200 СБ

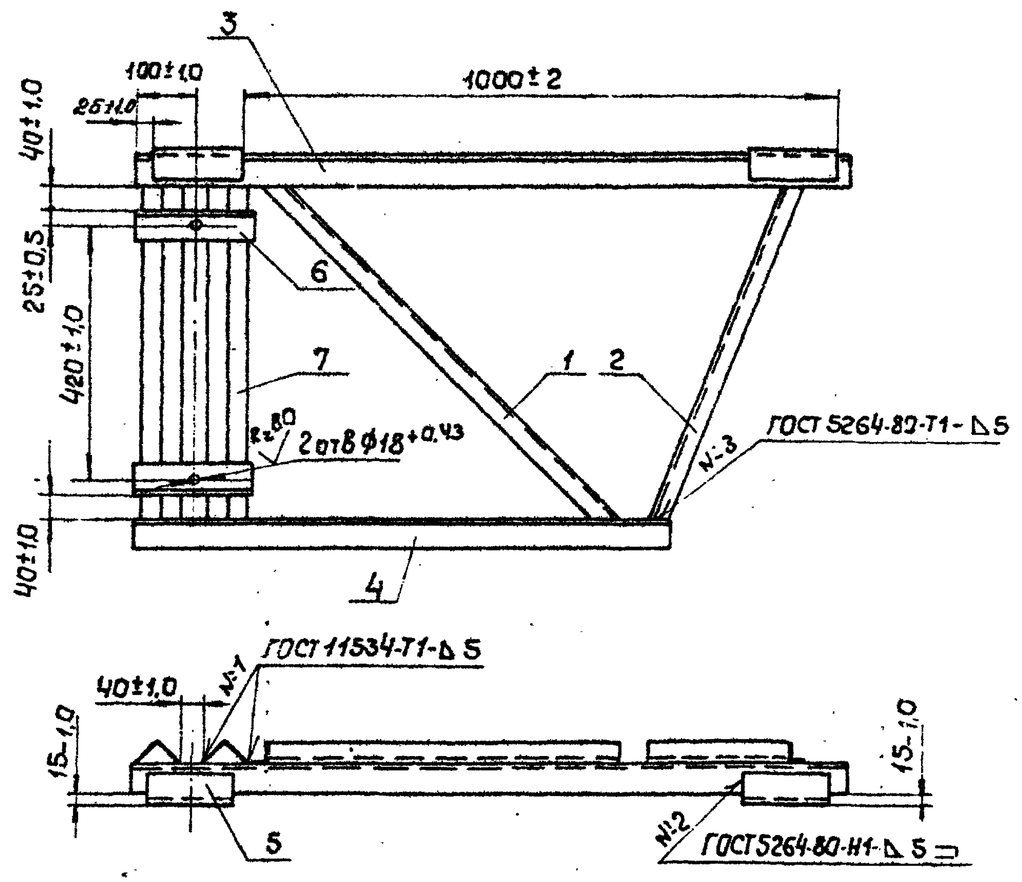

После изготовления зачистить и окрасить масляной краской по ГОСТ 8292-75.

Изм.	Лист	№ докум.	Подп.	Дата	7.501-2-3-18.2.200 СБ			
Разраб.		Пайченко			Кронштейн разъединителя правый. Сборочный чертеж	Литера	Масса	Масштаб
Пров.		Бров				Р	18,31	1:10
Т.контр.						Лист	Листов 1	
Рук.гр.		Пайченко				ТРАНСЭЛЕКТРОПРОЕКТ		
Н.контр.		Перова						
Утв.		Гамаюнов						

Подп. и дата | Инв. № дубл. | Взамен инв. № | Подп. и дата | Инв. № подл.

Серия 7.501-2 Вып. 3

Формат	Зона	Поз.	Обозначение	Наименование	Кол.	Примечание
				Документация		
А3			7.501-2-3-19.3.100 СБ	Сборочный чертеж		
				Детали		
БЧ		1	7.501-2-3-19.3.101	Балка опорная		
				Уголок $\frac{Б\text{-}50\times50\times5\ ГОСТ\ 8509\text{-}72}{ВСт3пс4\ ГОСТ\ 535\text{-}79}$		
				ℓ = 2400 ± 2.0	2	9.05 кг
БЧ		2	7.501-2-3-19.3.102	Подкос		
				Уголок $\frac{Б\text{-}50\times50\times5\ ГОСТ\ 8509\text{-}72}{ВСт3пс4\ ГОСТ\ 535\text{-}79}$		
				ℓ = 1750 ± 2.0	2	6.60 кг
БЧ		3	7.501-2-3-19.3.103	Распорка		
				Уголок $\frac{Б\text{-}45\times45\times5\ ГОСТ\ 8509\text{-}72}{ВСт3пс4\ ГОСТ\ 535\text{-}79}$		
				ℓ = 260 ± 1.0	1	0.88 кг
БЧ		4	7.501-2-3-19.3.104	Распорка		
				Уголок $\frac{Б\text{-}45\times45\times5\ ГОСТ\ 8509\text{-}72}{ВСт3пс4\ ГОСТ\ 535\text{-}79}$		
				ℓ = 180 ± 1.0	2	0.61 кг
БЧ		5	7.501-2-3-19.3.105	Упор		
				Уголок $\frac{Б\text{-}45\times45\times5\ ГОСТ\ 8509\text{-}72}{ВСт3пс4\ ГОСТ\ 535\text{-}79}$		
				ℓ = 460 ± 1.0	2	1.52 кг

Подп. и дата | Инв. № дубл. | Взам. инв. № | Подп. и дата | Инв. № подл.

Изм.	Лист	№ докум.	Подп.	Дата
Разраб.		Пойченко		
Пров.		Брод		
Рук. гр.		Пойченко		
Н. контр.		Перова		
Утв.		Гамзонов		

7.501-2-3-19.3.100

Кронштейн двухполюсного разъединителя

Литера	Лист	Листов
Р	1	2

ТРАНСЭЛЕКТРОПРОЕКТ

Копировал Кацкунова Формат А4

Формат	Зона	Поз.	Обозначение	Наименование	Кол.	Примечание
БЧ		6	7.501-2-3-19.3.106	Планка		
				Полоса $\frac{5\times40\ ГОСТ\ 103\text{-}76}{ВСт3пс4\ ГОСТ\ 535\text{-}79}$		
				ℓ = 160 ± 0.5	4	0.24 кг
БЧ		7	7.501-2-3-19.3.107	Пруток заземления		
				Круг $\frac{В\ 10\ ГОСТ\ 2590\text{-}71}{ВСт3кп\ ГОСТ\ 535\text{-}79}$		
				ℓ = 250 ± 1.0	1	0.15 кг
			Переменные	данные для исполнений:		
				7.501-2-3-19.3.100		
				Детали		
БЧ		8	7.501-2-3-19.3.108	Поперечина		
				Уголок $\frac{Б\text{-}50\times50\times5\ ГОСТ\ 8509\text{-}72}{ВСт3пс4\ ГОСТ\ 535\text{-}79}$		
				ℓ = 480 ± 1.0	2	1.81 кг
				7.501-2-3-19.3.100-01		
				Детали		
БЧ		8	7.501-2-3-19.3.108-01	Поперечина		
				Уголок $\frac{Б\text{-}50\times50\times5\ ГОСТ\ 8509\text{-}72}{ВСт3пс4\ ГОСТ\ 535\text{-}79}$		
				ℓ = 520 ± 1.0	2	1.96 кг

Подп. и дата | Инв. № дубл. | Взам. инв. № | Подп. и дата | Инв. № подл.

Изм.	Лист	№ докум.	Подп.	Дата

7.501-2-3-19.3.100

Копировал Кацкунова Формат А4

7.501-2-3-19.3.100СБ

Серия 7.501-2 Вып. 3

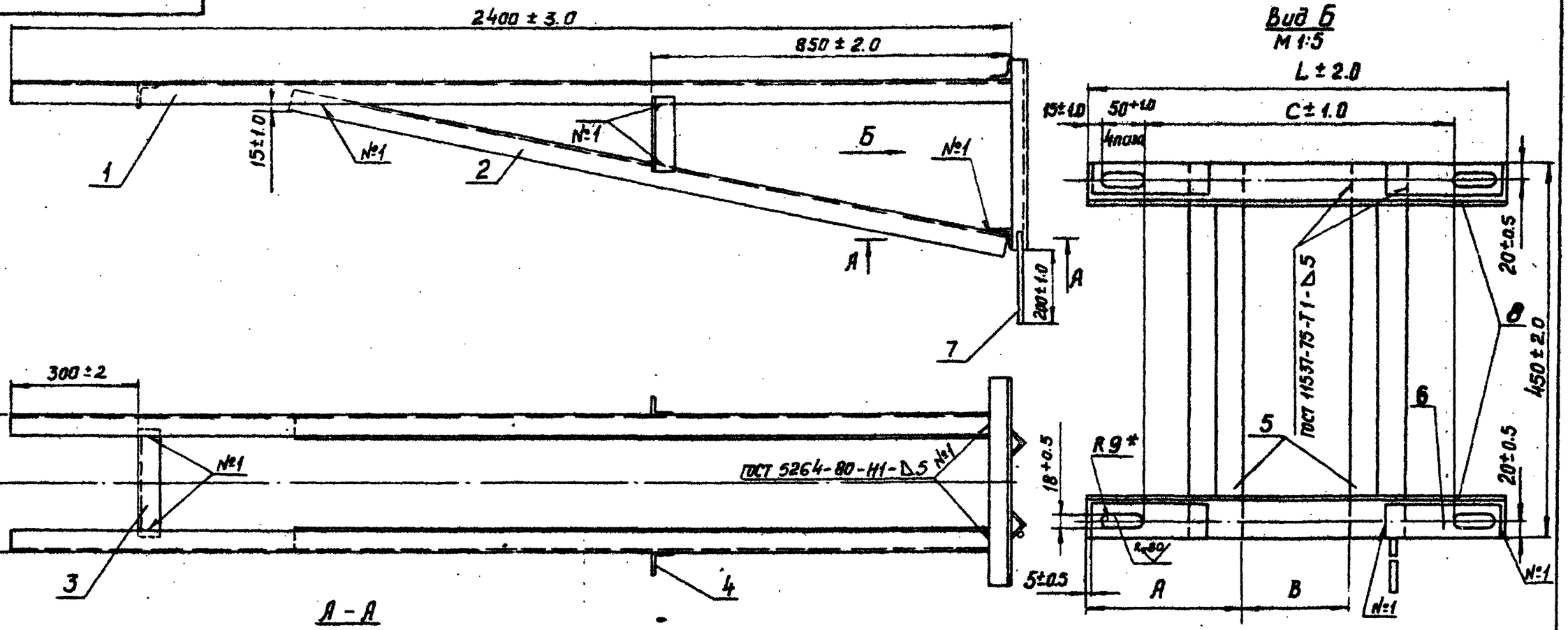

А – А
М 1:1

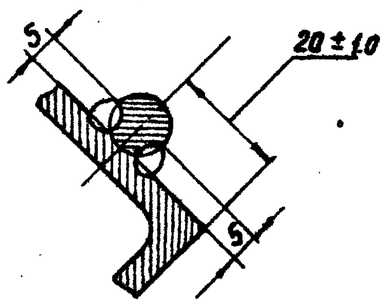

1. Сварной шов №2 – сварка ручная электродуговая.
2. После изготовления зачистить и окрасить масляной краской по ГОСТ 8832-75. Свободный конец детали поз. 7 не окрашивать.
3. На виде по стрелке Б детали поз. 1, 2 не показаны.

мм

Обозначение	Тип	А	В	С	L	Масса, кг
19.31 00	I	175	130	350	480	40.19
-01	II	190	140	390	520	40.49

Изм.	Лист	№ докум.	Подп.	Дата	7.501-2-3-19.3.100СБ			
Разраб.		Пойченко			Кронштейн двухпалюсного разъединителя Сборочный чертеж	Литера	Масса	Масштаб
Пров.		Брод				Р	см. табл.	
Т. контр.						Лист	Листов 1	
Рук. гр.		Пойченко				ТРАНСЭЛЕКТРОПРОЕКТ		
Н. контр.		Перова						
Утв.		Гамаюнов						

Инв. № подл. | Подп. и дата | Взамен инв. № | Инв. № дубл. | Подп. и дата

Серия 7.501-2 Вып 3

Формат	Зона	Поз.	Обозначение	Наименование	Кол.	Примечание
				Документация		
А3			7.501-2-3-19.3.200 СБ	Сборочный чертеж		
				Детали		
БЧ		1	7.501-2-3-19.3.201	Балка опорная		
				Уголок Б-50×50×5 ГОСТ 8509-72 / ВСт3пс4 ГОСТ 535-79		
				ℓ=1500±2.0	1	5.66кг
БЧ		2	7.501-2-3-19.3.202	Раскос		
				Уголок Б-50×50×5 ГОСТ 8509-72 / ВСт3пс4 ГОСТ 535-79		
				ℓ=1400±2.0	1	5,28кг
БЧ		3	7.501-2-3-19.3.203	Подкос		
				Уголок Б-50×50×5 ГОСТ 8509-72 / ВСт3пс4 ГОСТ 535-79		
				ℓ=1080±1.0	1	4,07кг
БЧ		4	7.501-2-3-19.3.204	Коротыш		
				Уголок Б-50×50×5 ГОСТ 8509-72 / ВСт3пс4 ГОСТ 535-79		
				ℓ=90±0,5	2	0,34кг
БЧ		6	7.501-2-3-19.3.205	Упор		
				Уголок Б-45×45×5 ГОСТ 8509-72 / ВСт3пс4 ГОСТ 535-79		
				ℓ=450±1.0	2	1,52кг

Подпись и дата | Инв. № дубл. | Взам. инв. № | Подпись и дата

Изм.	Лист	№ докум.	Подп.	Дата
Разраб.		Пайченко		
Пров.		Браб		
Т.контр.		Пайченко		
Н.контр.		Перова		
Утв.		Гамо		

7.501-2-3-19.3.200

Кронштейн привода разъединителя

Литера	Лист	Листов
Р	1	2

ТРАНСЭЛЕКТРОПРОЕКТ

Копировал Кикунова Формат А4

Формат	Зона	Поз.	Обозначение	Наименование	Кол.	Примечание
БЧ		6	7.501-2-3-19.3.206	Планка		
				Полоса 5×40 ГОСТ 103-76 / ВСт3пс4 ГОСТ 535-79		
				ℓ=150±0.5	4	0,24кг
БЧ		7	7.501-2-3-19.3.207	Пруток заземления		
				Круг В10 ГОСТ 2590-71 / ВСт3кп ГОСТ 535-79		
				ℓ=250±1,0	1	0,15кг
			Переменные	данные для исполнений		
				7.501-2-3-19.3.200		
				Детали		
БЧ		8	7.501-2-3-19.3.208	Поперечина		
				Уголок Б-50×50×5 ГОСТ 8509-72 / ВСт3пс4 ГОСТ 535-79		
				ℓ=480±1,0	2	1,81кг
				7.501-2-3-19.3.200-01		
				Детали		
БЧ		8	7.501-2-3-19.3.208-01	Поперечина		
				Уголок Б-50×50×5 ГОСТ 8509-72 / ВСт3пс4 ГОСТ 535-79		
				ℓ=520±1,0	2	1,96кг

Подп. и дата | Инв. № дубл. | Взам. инв. № | Подп. и дата | Инв. № подл.

Изм.	Лист	№ докум.	Подп.	Дата

7.501-2-3-19.3.200

Лист 2

Копировал Кикунова Формат А4

7.501-2-3-19.3.200СБ

Серия 7.501-2 Вып 3

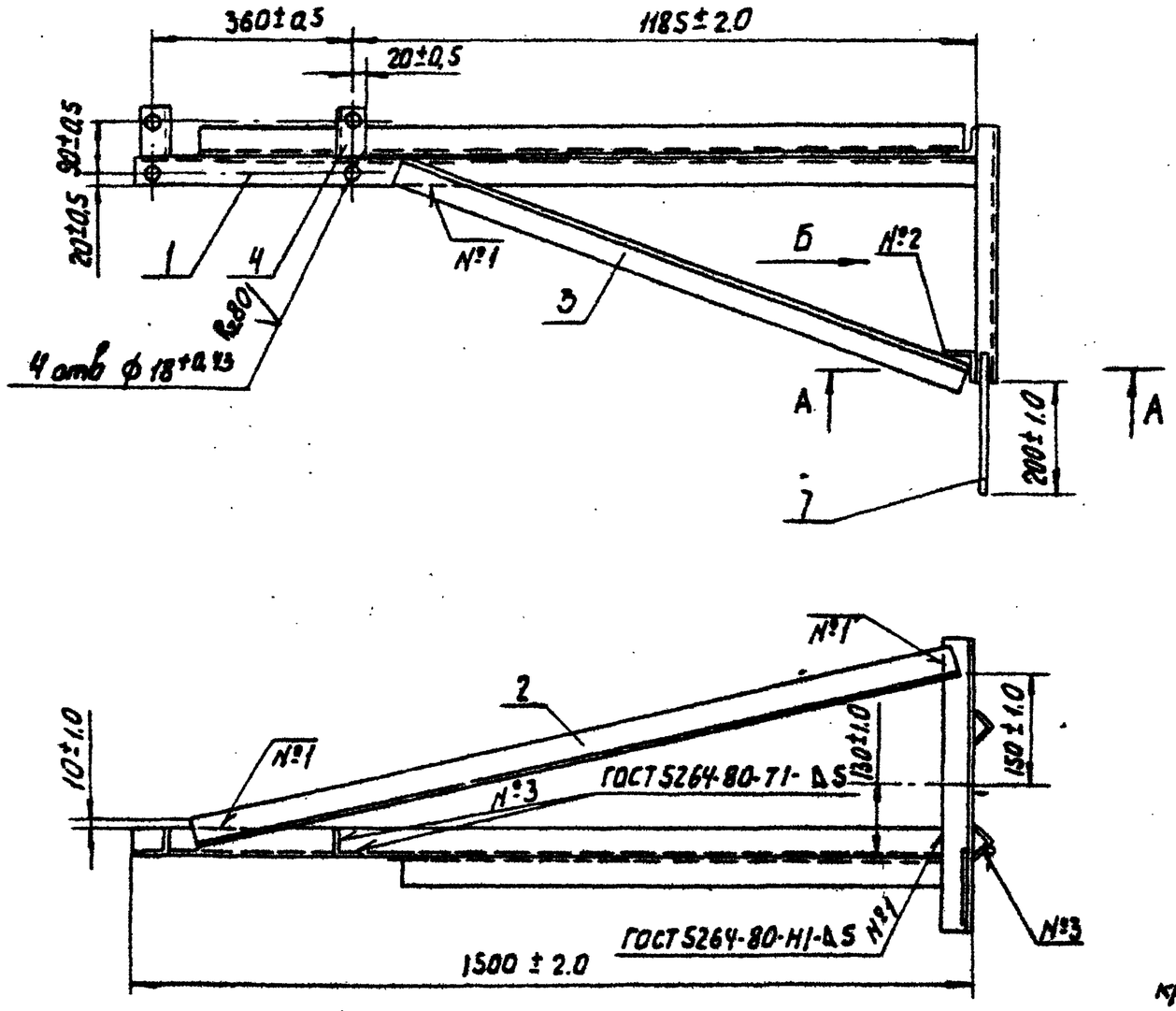

Вид Б
М1:5

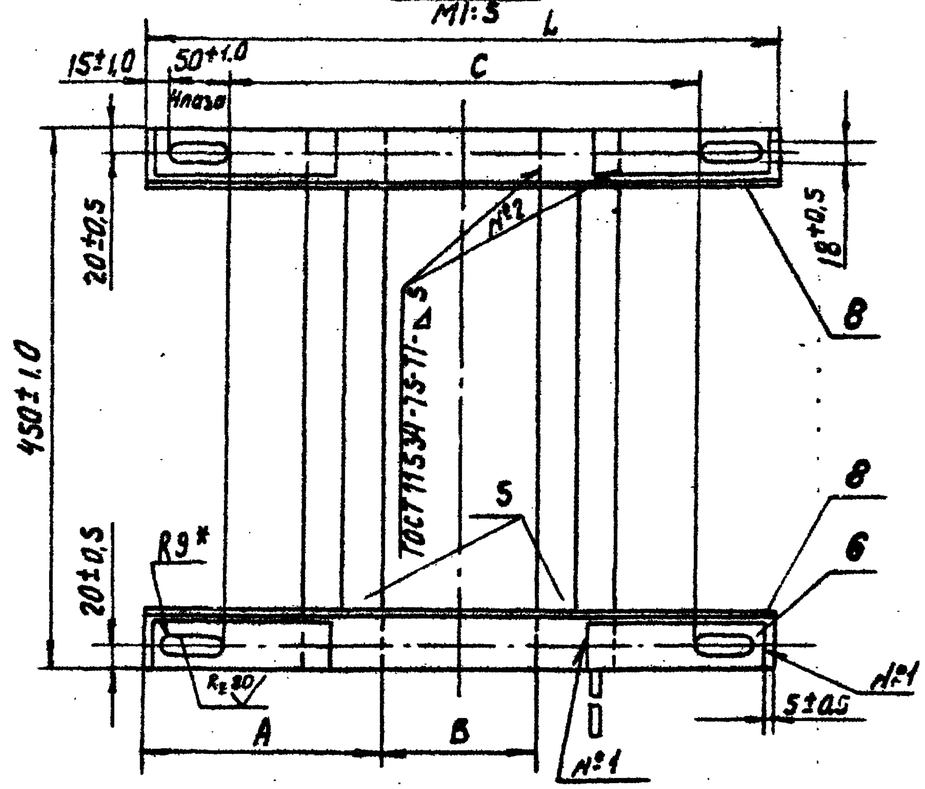

Обозначение	Тип	A	B	C	L	Масса, кг
7.501-2-3-19.3.200	I	175	130	350	480	22,49
-01	II	190	140	390	520	22,79

1. Сварной шов №3 - сварка ручная электродуговая.
2. После изготовления зачистить и окрасить масляной краской по ГОСТ 8292-75. Свободный конец детали поз. 7 не окрашивать.
3. На виде по стрелке Б детали поз. 1, 2, 3 условно не показаны.
4* Размер для справок.

А-А
М1:1

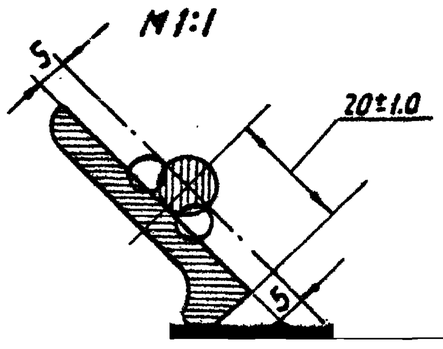

Изм.	Лист	№ докум.	Подп.	Дата	7.501-2-3-19.3.200СБ			
Разраб.		Пойченко			Кронштейн привода разъединителя Сборочный чертеж	Лит	Масса	Масштаб
Пров.		Брод				Р	см. табл.	—
Т.контр.						Лист	Листов 1	
Рук.гр.		Пойченко				ТРАНСЭЛЕКТРОПРОЕКТ		
Н.контр.		Перова						

Взам. инв. № | Подп. и дата | Инв. № дубл. | Подп. и дата

Серия 7.501-2 Вып. 3

7.501-2-3-17.1.001

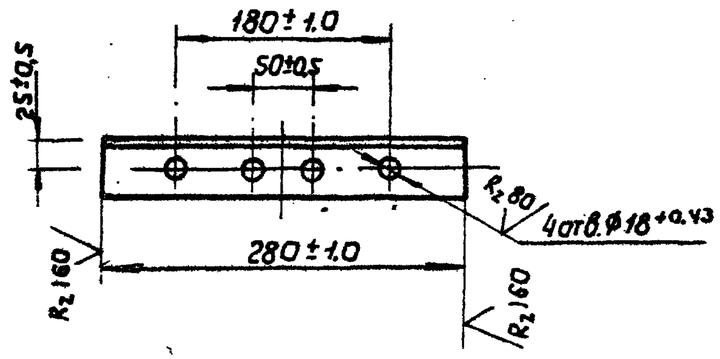

После изготовления зачистить и окрасить масляной краской по ГОСТ 8292-75

Изм	Лист	№ докум.	Подп.	Дата	7.501-2-3-17.1.001		
Разраб.		Пойченко			Подкладка	Литера	Масса	Масштаб
Пров.		Брод				Р	1,02	1:5
Т. контр.						Лист	Листов 1
Рук. гр.		Пойченко			Уголок Б-50×50×5 ГОСТ 8509-72 / В Ст3пс4 ГОСТ 535-79	ТРАНСЭЛЕКТРОПРОЕКТ
Н. контр.		Перова				
Утв.		Гамаюнова				

Подп. и дата | Инв. № дубл. | Взам. инв. № | Подп. и дата | Инв. № подл.

Копировал ... Формат А4

7.501-2-3-17.1.002

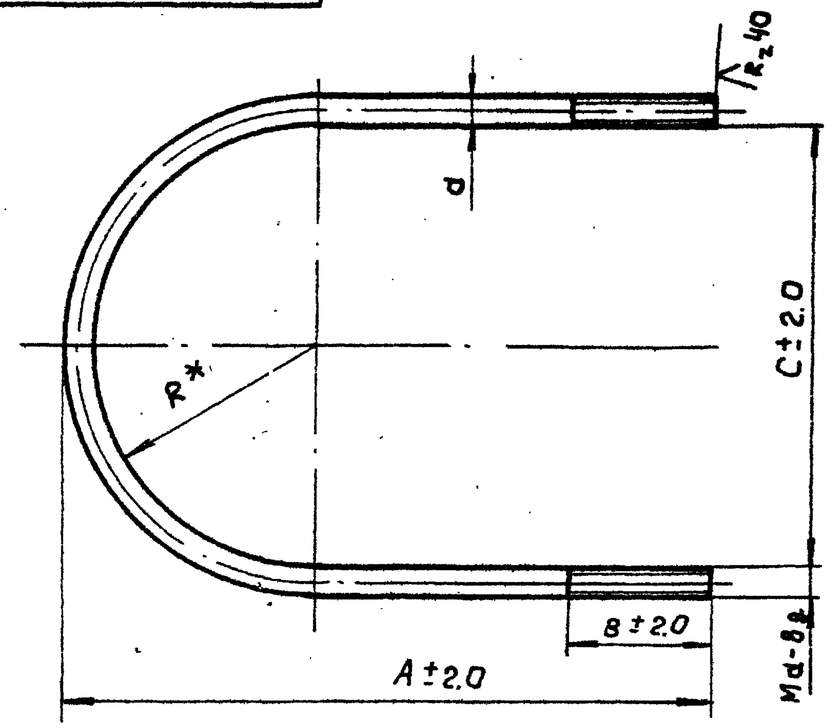

Обозначение	Размеры, мм						Масса, кг
	d	R	A	B	C	$l^*_{разв}$	
7.501-2-3-17.1.002	12	90	240	50	180	578	0,51
-01	16	130	365	50	260	875	1,38
-02		212	488	130	424	1210	1,91
-03		233	530	130	466	1320	2,09

1. После изготовления зачистить, резьбу смазать антикоррозионной смазкой по ГОСТ 2712-75, остальное окрасить масляной краской по ГОСТ 8292-75.
2. * Размер для справок

Изм	Лист	№ докум	Подп.	Дата	7.501-2-3-17.1.002		
Разраб.		Пойченко			Хомут	Литера	Масса	Масштаб
Пров.		Брод				Р	см. таб.	
Т. контр.						Лист	Листов 1
Рук. гр.		Пойченко			Круг ГОСТ 2590-71 / В Ст3сп5 ГОСТ 535-79	ТРАНСЭЛЕКТРОПРОЕКТ
Н. контр.		Перова				
Утв.		Гамаюнова				

Подп. и дата | Инв. № дубл. | Взам. инв. № | Подп. и дата | Инв. № подл.

Копировал Кликуновва Формат А4

Серия 7.501-2 Вып. 3

7.501-2-3-17.1.003

(√) Ra

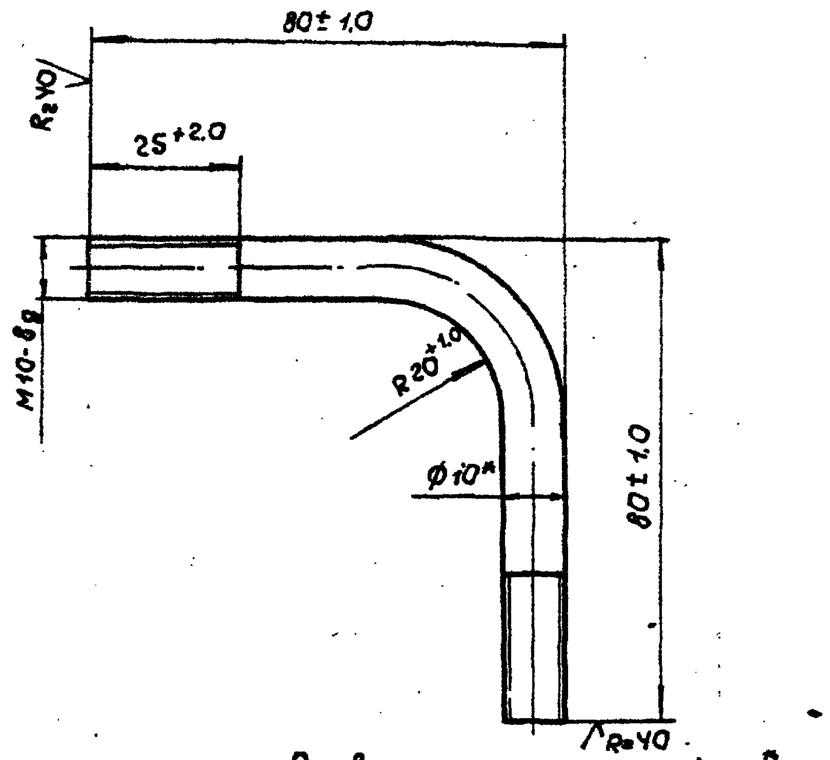

Развернутая длина 140мм*

1. После изготовления зачистить, резьбу смазать антикоррозионной смазкой по ГОСТ 2712-75, остальное окрасить масляной краской по ГОСТ 8292-75.
2.* Размеры для справок

					7.501-2-3-17.1.003			
Изм.	Лист	№ докум.	Подп.	Дата				
Разраб.		Пойченко			Скоба	Литера	Масса	Масштаб
Пров.		Брод				Р	0,09	1:1
Т.контр.						Лист	Листов 1	
Рук.бр.		Пойченко			Круг $\frac{В\text{-}10\ ГОСТ\ 2590\text{-}71}{Ст3сп5\ ГОСТ\ 535\text{-}79}$	ТРАНСЭЛЕКТРОПРОЕКТ		
Н.контр.		Перова						
Утв.		Гамаюнов						

Копировал Кликунова Формат А4

Подп. и дата | Инв. № дубл. | Взам. инв. № | Подп. и дата | Инв. № подл.

7.501-2-3-17.1.006

(√) Ra

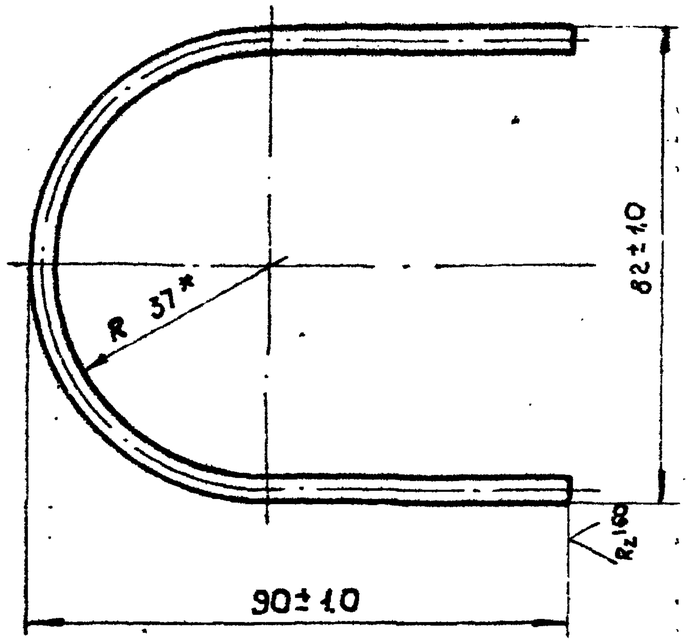

Развернутая длина 220*мм

*Размер для справок

					7.501-2-3-17.1.006			
Изм.	Лист	№ докум.	Подп.	Дата				
Разраб.		Пойченко			Шплинт специальный	Литера	Масса	Масштаб
Пров.		Брод				Р	0,02	1:1
Т.контр.						Лист	Листов 1	
Рук.бр.		Пойченко			Проволока 4БСМ2 ГОСТ 3282-79	ТРАНСЭЛЕКТРОПРОЕКТ		
Н.контр.		Перова						
Утв.		Гамаюнов						

Подп. и дата | Инв. № дубл. | Взам. инв. № | Подп. и дата | Инв. № подл.

7.501-2-3-17.1.004

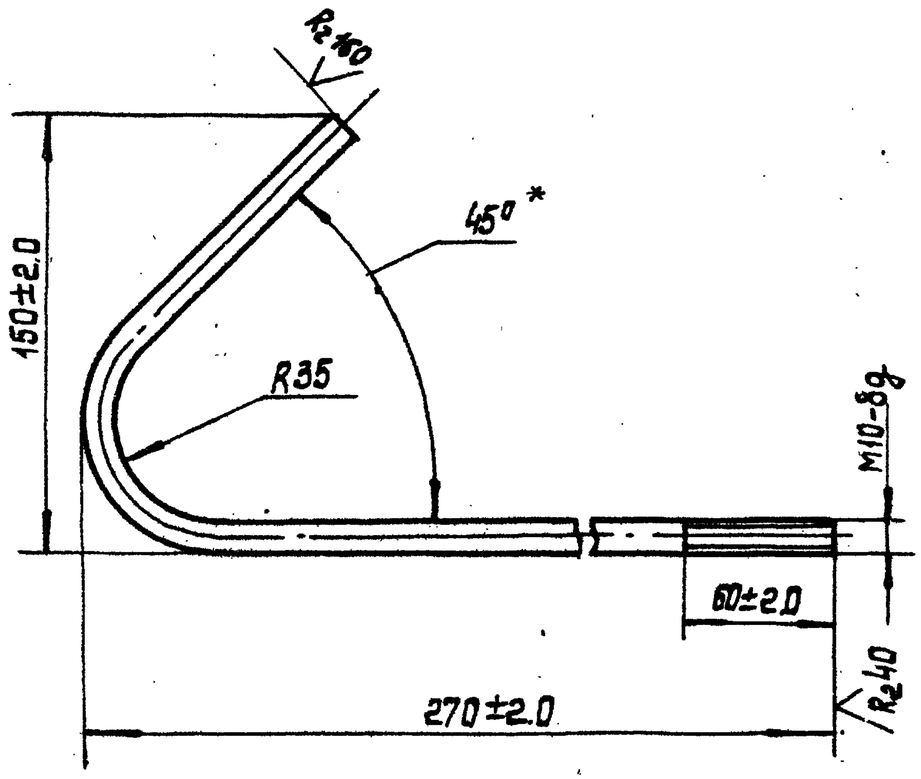

Развернутая длина 420*мм

* Размер для справок

Изм. Лист	№ докум.	Подп.	Дата	7.501-2-3-17.1.004			
Разраб.	Пойченко			Рог разрядника	Литера	Масса	Масштаб
Пров.	Брод				Р	0.25	1:2
Т.контр.					Лист	Листов 1	
Рук.бр.	Пойченко			Круг	В-10 ГОСТ 2590-71 / ВСт3кп2 ГОСТ 535-79	ТРАНСЭЛЕКТРОПРОЕКТ	
Н.контр.	Перова						
Утв.	Гамаюнов						

Инв. № подл. | Подп. и дата | Взам. инв. № | Инв. № дубл. | Подп. и дата

7.501-2-3-17.1.005

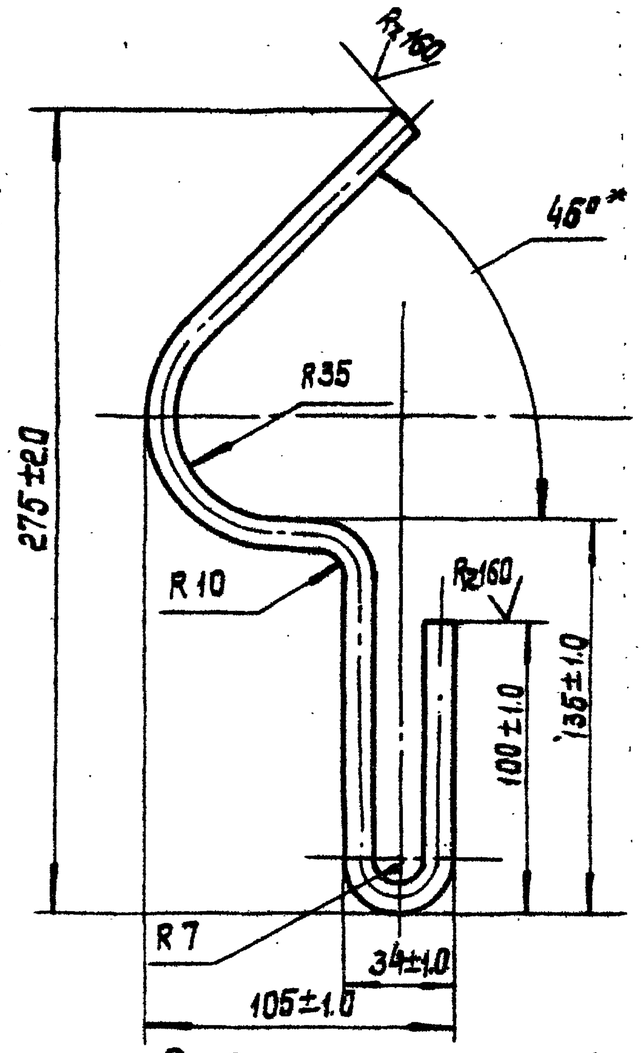

Развернутая длина 455*мм

* Размер для справок

Изм. Лист	№ докум.	Подп.	Дата	7.501-2-3-17.1.005			
Разраб.	Пойченко			Рог предохранителя	Литера	Масса	Масштаб
Пров.	Брод				Р	0.28	1:2
Т.контр.					Лист	Листов 1	
Рук.бр.	Пойченко			Круг	В-10 ГОСТ 2590-71 / ВСт3кп2 ГОСТ 535-79	ТРАНСЭЛЕКТРОПРОЕКТ	
Н.контр.	Перова						
Утв.	Гамаюнов						

Инв. № подл. | Подп. и дата | Взам. инв. № | Инв. № дубл. | Подп. и дата

Серия 7.501-2 Вып.3

(✓) А

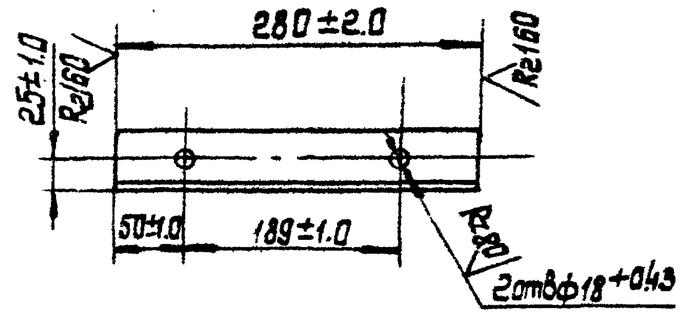

После изготовления зачистить и окрасить масляной краской по ГОСТ 8292-75.

Изм.	Лист	№ докум.	Подп.	Дата	7.501-2-3-18.2.001	
Разраб.		Пойченко			Распорка	Литера: Р; Масса: 1.05; Масштаб: 1:5
Пров.		Бров				Лист; Листов 1
Т. контр.						
Рук. гр.		Пойченко			Уголок Б-50×50×5 ГОСТ 8509-72 / В Ст3пс4 ГОСТ 535-79	ТРАНСЭЛЕКТРОПРОЕКТ
Н. контр.		Перова				
Утв.		Гамаюнов				

Копировал Лукашова формат А4

Инв. № подл. | Подп. и дата | Взам. инв. № | Инв. № дубл. | Подп. и дата

(✓) А

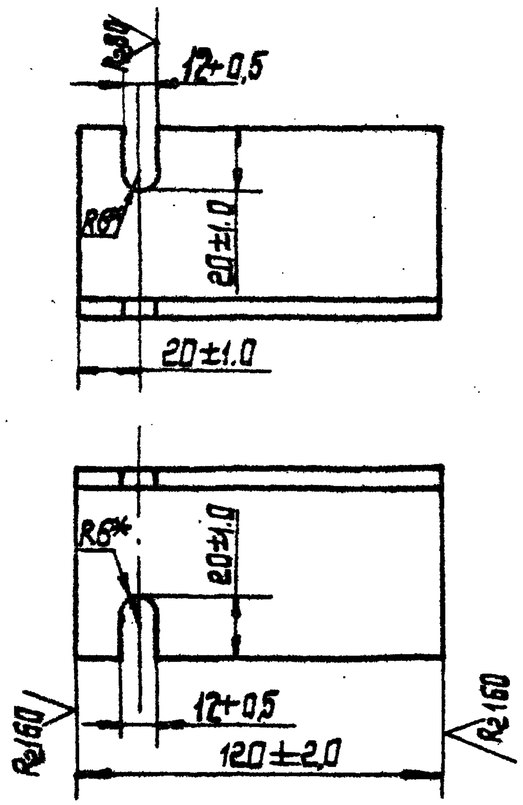

* Размер для справок

Изм.	Лист	№ докум.	Подп.	Дата	7.501-2-3-17.1.301	
Разраб.		Пойченко			Ушко	Литера: Р; Масса: 0,55; Масштаб: 1:2
Пров.		Бров				Лист; Листов 1
Т. контр.						
Рук. гр.		Пойченко			Уголок Б-63×63×5 ГОСТ 8509-72 / В Ст3пс4 ГОСТ 535-79	ТРАНСЭЛЕКТРОПРОЕКТ
Н. контр.		Перова				
Утв.		Гамаюнов				

Копировал Лукашова формат А4

Инв. № подл. | Подп. и дата | Взам. инв. № | Инв. № дубл. | Подп. и дата

Вып. 3

Серия 7.501-2

Формат	Зона	Поз.	Обозначение	Наименование	Кол.	Примеч.
				Документация		
А4			7.501-2-3-19.3.300 СБ	Сборочный чертеж		
				Детали		
А4		1	7.501-2-3-19.3.400	Клемма	1	1.14 кг
А4		2	7.501-2-3-19.3.301	Знак опасности	1	
А4		3	7.501-2-3-19.3.302	Гайка круглая М18	4	
				Прочие изделия		
		4		Болт крюковой М 18/225 ЛЭ3.41.02.14	2	Люберецк. ЭТЗ

Серия 7.501-2 Вып. 3

Подпись и дата | Инв. № дубл. | Взам. инв. № | Подпись и дата | Инв. № подл.

Изм.	Лист	№ докум.	Подпись	Дата
Разраб.		Пиковская		
Пров.		Забавин		
Гл. спец.		Шульман		
Н. контр.		Перова		
Утв.		Лискунов		

7.501-2-3-19.3.300

Клемма заземления КТП на рельс (узел А)

Стадия	Лист	Листов
Р		1

ТРАНСЭЛЕКТРОПРОЕКТ

Копировал Клыкунова

Формат А4

7.501-2-3-19.3.300 СБ

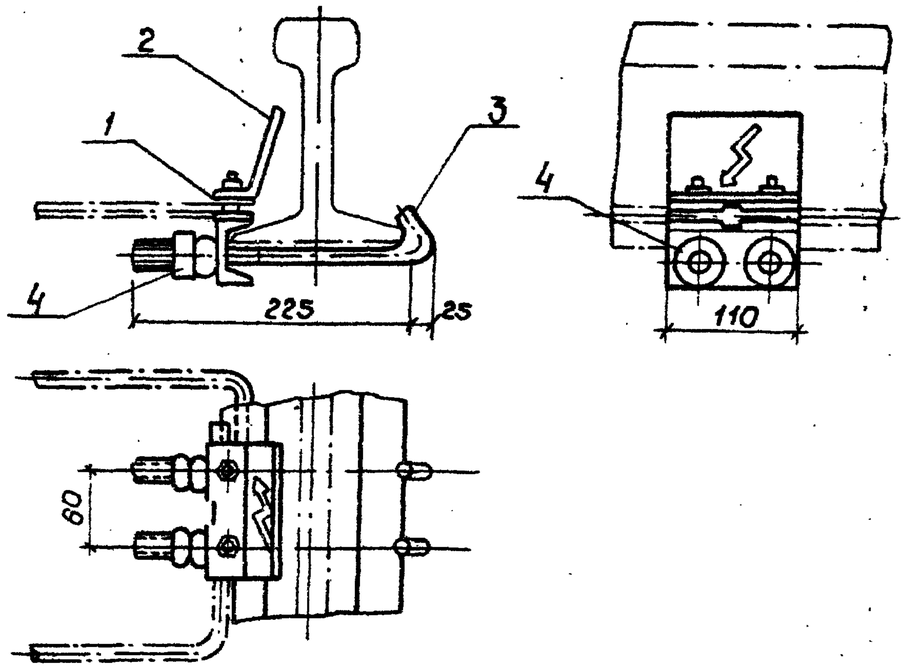

Подпись и дата | Инв. № дубл. | Взам. инв. № | Подпись и дата | Инв. № подл.

Изм.	Лист	№ докум.	Подп.
Разраб.		Пиковская	
Пров.		Забавин	
Т. контр.			
Гл. спец.		Шульман	
Н. контр.		Перова	
Утв.		Лискунов	

7.501-2-3-19.3.300 СБ

Клемма заземления КТП на рельс (узел А) Сборочный чертеж

Лит	Масса	Масштаб
Р	3.0	1:5

Лист | Листов 1

ТРАНСЭЛЕКТРОПРОЕКТ

Копировал Клыкунова

Формат А4

Серия 7.501-2 Вып. 3

Формат	Зона	Поз.	Обозначение	Наименование	Кол.	Примеч.
				Документация		
А4			7.501-2-3-19.3.400 СБ	Сборочный чертеж		
				Детали		
А4		1	7.501-2-3-19.3.401	Швеллер	1	
А4		2	7.501-2-3-19.3.302	Гайка круглая М10	4	
				Прочие изделия		
		3		Зажим плашечный		
				для заземляющего		
				провода ОБ6-76	4	Тбилис. ЭТЗ

Подпись и дата | Инв. № дубл. | Взам. инв. № | Подпись и дата | Инв. № подл.

Изм.	Лист	№ докум.	Подпись	Дата	7.501-2-3-19.3.400		
Разраб.		Пиковская			Клемма	Стадия	Лист	Листов
Провер.		Забавин				Р		1
Гл. спец.		Шульман				ТРАНСЭЛЕКТРОПРОЕКТ		
Н. контр.		Перова						
Утв.		Лискунов						

7.501-2-3-19.3.400 СБ

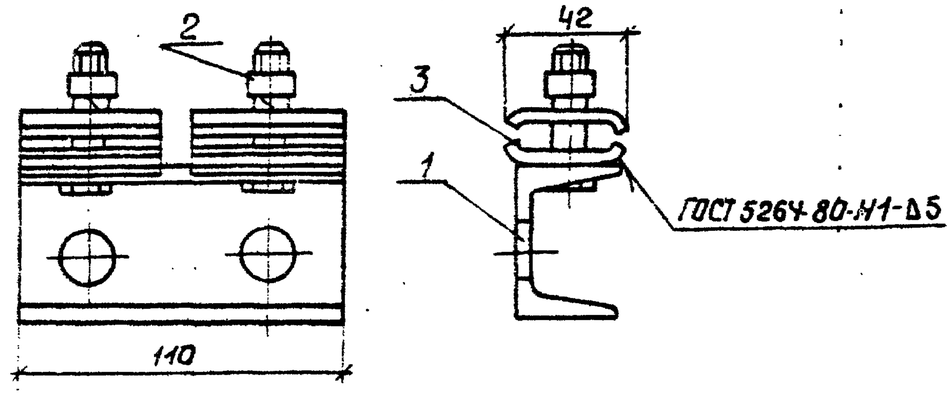

После изготовления смазать антикоррозийной смазкой по ГОСТ 2712-75.

Подпись и дата | Инв. № дубл. | Взам. инв. № | Подпись и дата | Инв. № подл.

Изм.	Лист	№ докум.	Подпись	Дата	7.501-2-3-19.3.400 СБ			
Разраб.		Пиковская			Клемма. Сборочный чертеж	Лит	Масса	Масштаб
Пров.		Забавин				Р	1.14	1:2
Т. контр.						Лист	Листов 1	
Гл. спец.		Шульман				ТРАНСЭЛЕКТРОПРОЕКТ		
Н. контр.		Перова						
Утв.		Лискунов						

Копировал Кликунова Формат А4

Серия 7.501-2 Вып.3

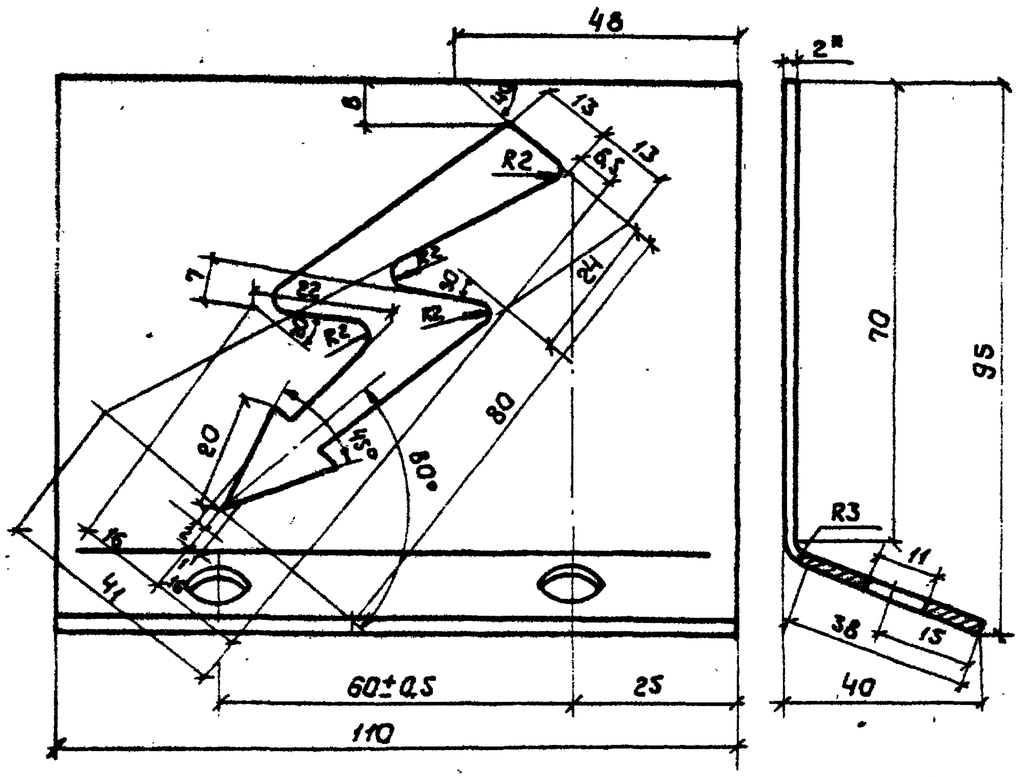

Развернутая длина 115мм*

1. Стрелку вырубить. Острые углы стрелки закруглить R=1,5мм
2. После изготовления зачистить и окрасить красной эмалью за два раза.
3. * Размер для справок.

Изм.	Лист	№ докум.	Подпись	Дата	7.501-2-3-19.3.301		
Разраб.		Пиковская			Знак опасности	Лит. Р	Масса 0,22	Масштаб 1:1
Провер.		Забавин				Лист	Листов 1
Т. контр.							
Гл. спец.		Шульман			Лист 6-ПН2 ГОСТ 19903-74 / Ч-IV-В Ст3 ГОСТ 16523-70	ТРАНСЭЛЕКТРОПРОЕКТ	
Н. контр.		Перова					
Утв.		Пискунов					

Копировал Кликунова Формат А4

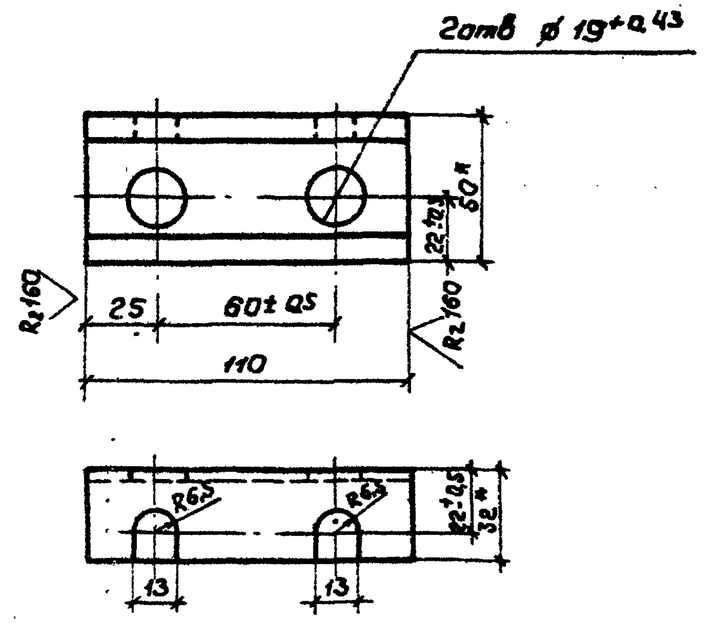

* Размер для справок

Изм.	Лист	№ докум.	Подпись	Дата	7.501-2-3-19.3.401		
Разраб.		Пиковская			Швеллер	Лит. Р	Масса 0,48	Масштаб 1:2
Провер.		Забавин				Лист	Листов 1
Т. контр.							
Гл. спец.		Шульман			Швеллер 5 ГОСТ 8240-72 / ВСт3пс6 ГОСТ 535-79	ТРАНСЭЛЕКТРОПРОЕКТ	
Н. контр.		Перова					
Утв.		Пискунов					

Копировал Кликунова Формат А4

7.501-2-3-19.3.302

Rz 40

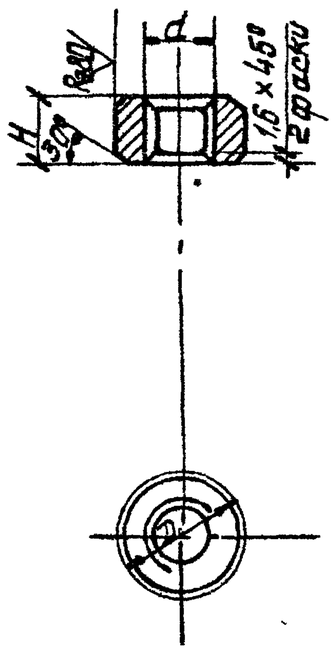

мм

d	D	H	Масса кг
M10	24	10	0,029
M18	32	18	0,077

Изм.	Лист	№докум.	Подпись	Дата	7.501-2-3-19.3.302			
Разраб.		Пиковская			Гайка круглая	Лит. Р	Масса См.табл.	Масштаб 1:1
Провер.		Забавин				Лист	Листов 1	
Т.контр.								
Гл.спец.		Шульман			Круг Д ГОСТ2590-71 / ВСт.3кп2 ГОСТ535-79	ТРАНСЭЛЕКТРОПРОЕКТ		
Н.контр.		Перова						
Утв.		Пискунов						

Копировал Ликанова

Инв. № подл. | Подпись и дата | Взам. инв. № | Инв. № дубл. | Подпись и дата | Серия 7.501-2 | Вып. 3

7.501-2-3-8.3.303

(V)

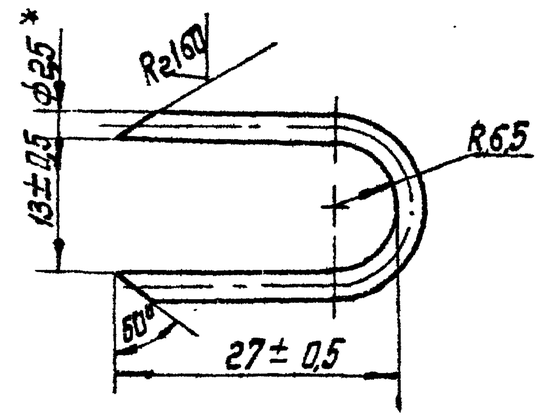

* Размер для справок

Изм.	Лист	№докум.	Подпись	Дата	7.501-2-3-8.3.303			
Разраб.		Пиковская			Скоба	Лит. Р	Масса 0,03	Масштаб 2:1
Провер.		Забавин				Лист	Листов 1	
Т.контр.								
Гл.спец.		Шульман			Проволока 2,5-I ГОСТ3282-74	ТРАНСЭЛЕКТРОПРОЕКТ		
Н.контр.		Перова						
Утв.		Пискунов						

Инв. № подл. | Подпись и дата | Взам. инв. № | Инв. № дубл. | Подпись и дата