ТИПОВЫЕ СТРОИТЕЛЬНЫЕ КОНСТРУКЦИИ, ИЗДЕЛИЯ И УЗЛЫ.

Б1.134.1-7

УНИФИЦИРОВАННЫЕ ЖЕЛЕЗОБЕТОННЫЕ ВЕНТИЛЯЦИОННЫЕ БЛОКИ

Выпуск 1 (Дополнение)

ДЛЯ ЗДАНИЙ ДО 16 ЭТАЖЕЙ
С РАЗЛИЧНЫМИ КОНСТРУКТИВНЫМИ СХЕМАМИ.
ВАРИАНТ АРМИРОВАНИЯ С ПРИМЕНЕНИЕМ
ГНУТЫХ СЕТОК.

РАБОЧИЕ ЧЕРТЕЖИ

РАЗРАБОТАНЫ	СОГЛАСОВАНЫ	УТВЕРЖДЕНЫ
АП "Институт "БЕЛПРОЕКТ"	Минстройархитектуры	ОАО "МИНСКЖЕЛЕЗОБЕТОН"
Главный инженер	Республики Беларусь	
Ю.Ф.Белоусов		и введены в действие
		с_____200___года
Главный инженер проекта	Письмо от_____	Приказ от_____
Е.Н.Поляков	N_____	N_____

Регистрационный номер ГП "Минсктиппроект"_____

17.02

ВЕДОМОСТЬ РАБОЧИХ ЧЕРТЕЖЕЙ ВЫПУСКА 1 (ДОПОЛНЕНИЕ)

Лист	Наименование	Стр	Примечание
	Титульный лист	1	
1	Общие данные	2	
2	Узлы армирования 8, 8а Вариант с применением гнутых сеток		
	СГ-1-28, СГ-1-30 Спецификация вентблоков ВБ1-28л(п), ВБ1-30л(п)	3	
3	Узлы армирования 9, 9а Вариант с применением гнутых сеток		
	СГ-5-28, СГ-5-30 Спецификация вентблоков ВБ2-28л(п), ВБ2-30л(п)	4	
4	Узел армирования 7 Вариант с применением гнутых сеток		
	СГ-6-28, СГ-6-30 Спецификация венткоробов ВК1-28, ВК1-30	5	
5	Сетки арматурные гнутые СГ-1-28, СГ-1-30	6	
6	Сетки арматурные гнутые СГ-5-28, СГ-5-30	7	
7	Сетки арматурные гнутые СГ-6-28, СГ-6-30	8	

Таблица сравнения общего расхода стали на вентблоки

Марка	Общий расход стали, кг		Снижение расхода стали Вр-I (В-I), кг
	Б1134 1-7 Вып 1 (Изменение 1)	Б1134 1-7 Вып 1 (Дополнение)	
ВБ1-28л, ВБ1-28п	18 49	17.28	121
ВБ1-30л, ВБ1-30п	19 37	18 05	137
ВБ2-28л, ВБ2-28п	1751	16 61	0 90
ВБ2-30л, ВБ2-30п	18 32	17 34	0 98
ВК1-28	13 38	1198	14
ВК1-30	13 91	12 40	151

Примечание Снижение расхода стали происходит только за счет арматуры класса Вр-I (В-I)

Настоящий комплект рабочих чертежей серии Б1134 1-7 Вып 1 (Дополнение) "Унифицированные железобетонные вентиляционные блоки для зданий высотой до 16 этажей Вариант армирования с применением гнутых сеток" разработан АП "Институт "БЕЛПРОЕКТ" по заказу ОАО "МИНСКЖЕЛЕЗОБЕТОН" в рамках договора N17.02 "Оказание технической помощи ОАО "МИНСКЖЕЛЕЗОБЕТОН" (письмо-заказ N315 от 19 02 03 г)

Дополнение разработано с учетом изменения 1 к серии Б1134 1-7 вып 1, разработанного АП "Институт "БЕЛПРОЕКТ" по договору 50 2000 и учитывающего технологические особенности производства вентблоков на заводе ОАО "МИНСКЖЕЛЕЗОБЕТОН" в части применяемой арматуры, состава бетона, конструкции подъемных петель и т п

Технические решения, принятые в рабочих чертежах, соответствуют требованиям экологических, санитарно-гигиенических, противопожарных и других действующих норм и правил и обеспечивают безопасную для жизни и здоровья людей эксплуатацию при соблюдении предусмотренных рабочими чертежами мероприятий

Система качества, действующая в АП "Институт "БЕЛПРОЕКТ" при разработке и производстве проектной и сметной документации, соответствует требованиям международного стандарта ИСО 9001

Комплект включает в себя рабочие чертежи гнутых арматурных сеток, изготавливаемых на технологическом оборудовании завода и объединяющих в один элемент три плоских сетки, что упрощает сборку арматурного блока, уменьшает количество сборочных единиц и приводит к снижению расхода арматурной стали, узлы армирования и спецификации сборочных элементов для вентблоков ВБ1-28, ВБ1-30, ВБ2-28, ВБ2-30, венткоробов ВК1-28 и ВК1-30 исполнения "л" и "п"

Изготовление, приемку, маркировку, складирование и транспортировку вентблоков следует вести в соответствии с указаниями пояснительной записки Б1134 1-7 Выпуск 1 (Изменение 1) объект 50 2000

Вариант армирования вентблоков гнутыми сетками не оказывает влияния на прочностные характеристики изделий и не требует проведения дополнительных испытаний изделий по прочности

Согласовано
Гл констр ин Березовский 08.03
Гл спец. конст. Телеш
массового изг

Взам.инв N
Подпись и дата
Инв N подл.

Изм	Кол.уч	Лист	N док	Подп	Дата
Зам.гл.инж		Тев			08.03
Нач АКМ-7		Поляков			08 03
ГКПр		Поляков			08 03
Н контр		Ермолин			08 03

Б1.134.1-7-1 (Дополнение)

Общие данные

Стадия	Лист	Листов
С	1	8

АП "Институт "БЕЛПРОЕКТ"

17.02

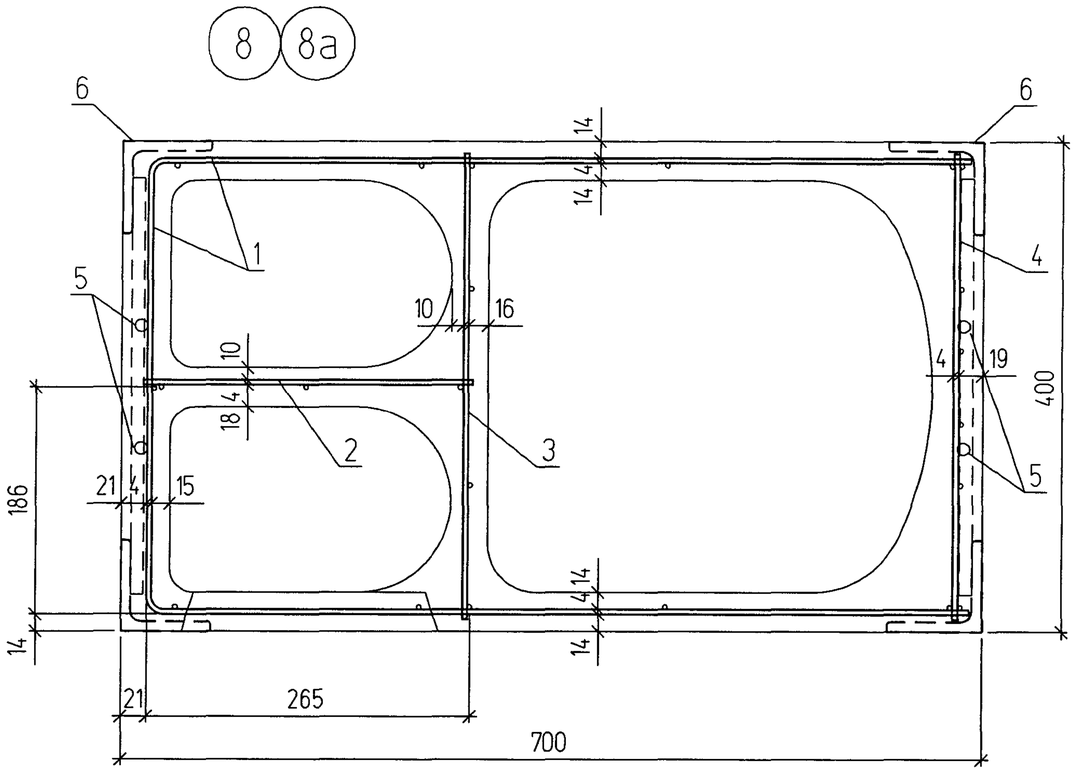

Поз	Обозначение	Наименование	Кол	Масса ед.кг	Примечание
	Сер Б1.134.1-7 вып1 (Изм 1)	Пояснительная записка			
	Сер Б1.134.1-7 вып1 (Изм 1) л.5.6	Опалубочный чертеж			
		Вентблоки ВБ1-28л, ВБ1-28п			
		Сборочные единицы и детали			
1	л.5	Сетка гнутая СГ-1-28	1	4.61	4.61
2	Сер Б1.134.1-7 вып.1 (Изм 1) л.38	Сетка плоская С-2д-28	1	2.49	2.49
3	-"- л.38	Сетка плоская С-3-28	1	1.57	1.57
4	-"- л.40	Сетка плоская С-4-28 (см прим)	1	2.77	2.77
5	-"- л.46	Петля подъемная П-5	2	0.89	1.78
6	-"- л.46	Изделие закладное М-1	2	2.03	4.06
		Итого			17.28
		Вентблоки ВБ1-30л, ВБ1-30п			
		Сборочные единицы и детали			
1	л.5	Сетка гнутая СГ-1-30	1	4.93	4.93
2	Сер Б1.134.1-7 вып.1 (Изм 1) л.38	Сетка плоская С-2д-30	1	2.65	2.65
3	-"- л.38	Сетка плоская С-3-30	1	1.68	1.68
4	-"- л.40	Сетка плоская С-4-30 (см прим)	1	2.95	2.95
5	-"- л.46	Петля подъемная П-5	2	0.89	1.78
6	-"- л.46	Изделие закладное М-1	2	2.03	4.06
		Итого			18.05

1 Масса сеток С-4-28 и С-4-30 дана без учета подъемныъ петель, устанавливаемых непосредственно в форму

2 Расход и класс бетона, массу изделия см Б1.134.1-7 вып.1(Изм 1)

Изм	Кол.уч	Лист	N док	Подп	Дата
Нач.АКМ-7		Поляков			08.03
ГКПр		Поляков			08.03
Н. контр.		Ермолин			08.03

Б1.134.1-7-1 (Дополнение)

Узлы армирования 8, 8а Вариант с применением гнутых сеток СГ-1-28, СГ-1-30 Спецификация ВБ1-28л(п), ВБ1-30л(п)

Стадия	Лист	Листов
С	2	

АП "Институт "БЕЛПРОЕКТ"

Взам.инв.N | Подпись и дата | Инв.N подл

17.02

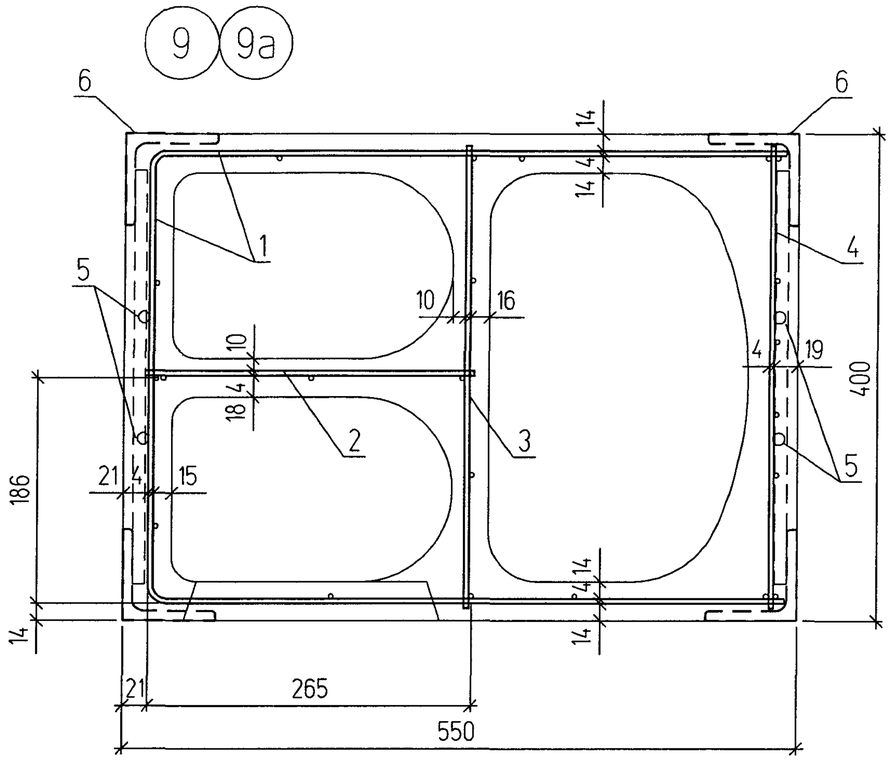

Поз	Обозначение	Наименование	Кол	Масса ед.кг	Примечание
	Сер Б1134 1-7 вып1 (Изм 1)	Пояснительная записка			
	Сер Б1134 1-7 вып1 (Изм 1) л 7,8	Опалубочный чертеж			
		Вентблоки ВБ2-28л, ВБ2-28п			
		Сборочные единицы и детали			
1	л 6	Сетка гнутая СГ-5-28	1	3 94	3 94
2	Сер Б1134 1-7 вып 1 (Изм 1) л 38	Сетка плоская С-2д-28	1	2 49	2 49
3	-"- л 38	Сетка плоская С-3-28	1	157	157
4	-"- л 40	Сетка плоская С-4-28 (см прим)	1	2.77	2 77
5	-"- л 46	Петля подъемная П-5	2	0 89	178
6	-"- л 46	Изделие закладное М-1	2	2 03	4 06
		Итого			16.61
		Вентблоки ВБ2-30л, ВБ2-30п			
		Сборочные единицы и детали			
1	л 6	Сетка гнутая СГ-5-30	1	4 22	4.22
2	Сер Б1134 1-7 вып 1 (Изм 1) л 38	Сетка плоская С-2д-30	1	2 65	2 65
3	-"- л 38	Сетка плоская С-3-30	1	168	168
4	-"- л 40	Сетка плоская С-4-30 (см прим)	1	2 95	2 95
5	-"- л 46	Петля подъемная П-5	2	0 89	178
6	-"- л 46	Изделие закладное М-1	2	2 03	4 06
		Итого			17 34

1. Масса сеток С-4-28 и С-4-30 дана без учета подъемныъ петель, устанавливаемых непосредственно в форму
2 Расход и класс бетона, массу изделия см Б1134.1-7 вып 1(Изм 1)

Изм.	Кол уч	Лист	N док	Подп	Дата
Нач АКМ-7		Поляков			08 03
ГКПр		Поляков			08 03
Н контр		Ермолин			08 03

Б1.134.1-7-1 (Дополнение)

Узлы армирования 9, 9а Вариант с применением гнутых сеток СГ-5-28, СГ-5-30 Спецификация ВБ2-28л(п), ВБ2-30л(п)

Стадия	Лист	Листов
С	3	

АП "Институт "БЕЛПРОЕКТ"

Взам.инв N | Подпись и дата | Инв N подл

17.02

7

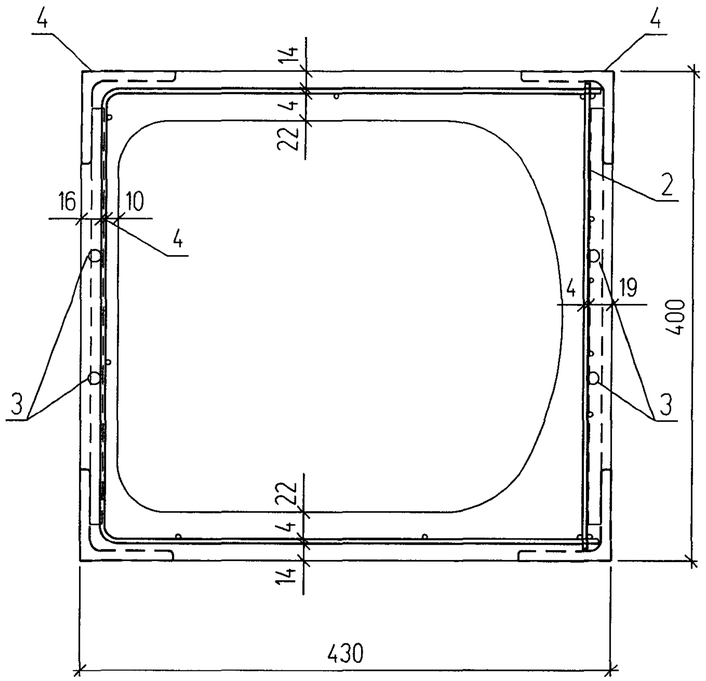

Поз	Обозначение	Наименование	Кол	Масса ед.кг	Приме-чание
	Сер Б1134 1-7 вып1 (Изм 1)	Пояснительная записка			
	Сер Б1134 1-7 вып1 (Изм 1) л 14	Опалубочный чертеж			
		Венткороб ВК1-28			
		Сборочные единицы и детали			
1	л 7	Сетка гнутая СГ-6-28	1	3 37	3 37
2	Сер Б1134 1-7 вып 1 (Изм 1) л 40	Сетка плоская С-4-28 (см прим)	1	2 77	2 77
3	-"- л 46	Петля подъемная П-5	2	0 89	1 78
4	-"- л 46	Изделие закладное М-1	2	2 03	4 06
		Итого			11 98
		Венткороб ВК1-30			
		Сборочные единицы и детали			
1	л 7	Сетка гнутая СГ-6-30	1	3 61	3 61
2	Сер Б1134 1-7 вып 1 (Изм 1) л 40	Сетка плоская С-4-30 (см прим)	1	2.95	2 95
3	-"- л 46	Петля подъемная П-5	2	0 89	1 78
4	-"- л 46	Изделие закладное М-1	2	2 03	4 06
		Итого			12 40

1 Масса сеток С-4-28 и С-4-30 дана без учета подъемныъ петель, устанавливаемых непосредственно в форму
2 Расход и класс бетона, массу изделия см Б1134 1-7 вып 1(Изм 1)

Изм	Кол уч	Лист	N док	Подп	Дата
Нач АКМ-7		Поляков			08 03
ГКПр		Поляков			08 03
Н контр		Ермолин			08 03

Б1134.1-7-1 (Дополнение)

Узел армирования 7 Вариант с применением гнутых сеток СГ-6-28, СГ-6-30 Спецификация ВК1-28, ВК1-30

Стадия	Лист	Листов
С	4	

АП "Институт "БЕЛПРОЕКТ"

Взам инв N | Подпись и дата | Инв.N подл

17.02

СГ-1-28

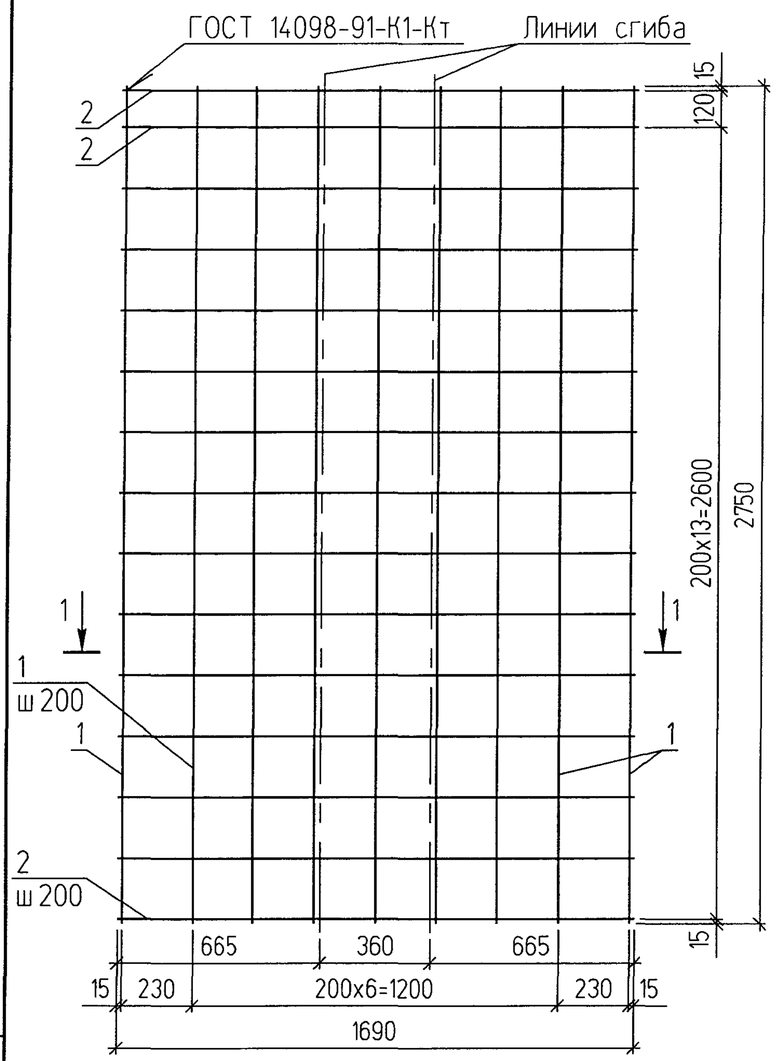

СГ-1-30

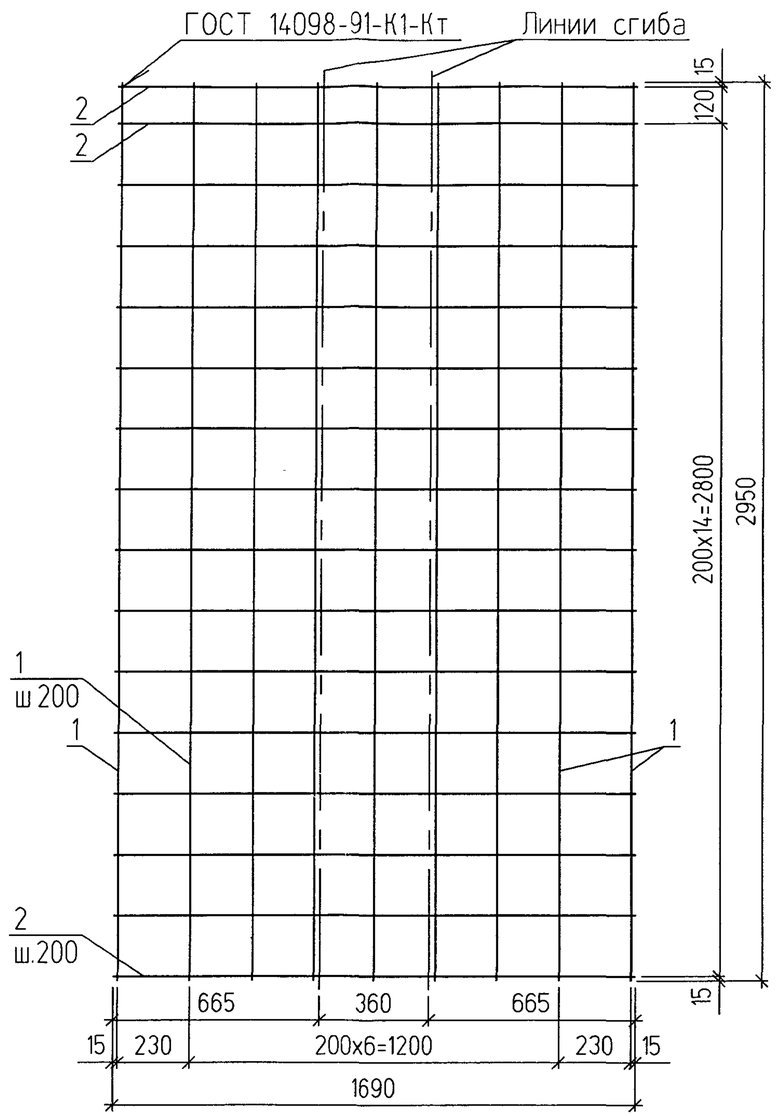

1-1
(Увеличено)

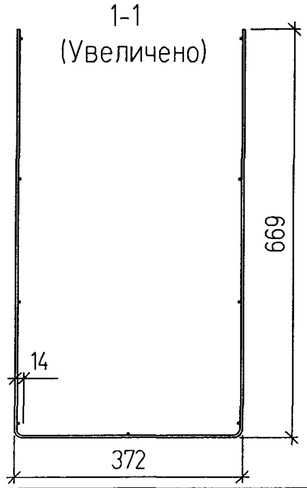

Марка изделия	Поз	Наименование	Кол	Масса деталей кг	Масса изделия кг
СГ-1-28	1	Ф4 Вр-I (В-I) L=2750	9	2 28	4 61
	2	Ф4 Вр-I (В-I) L=1690	15	2 33	
СГ-1-30	1	Ф4 Вр-I (В-I) L=2950	9	2 44	4 93
	2	Ф4 Вр-I (В-I) L=1690	16	2 49	

Арматура класса Вр-I по ГОСТ 6727-80*,
Арматура класса В-I по ТУ РБ 04778771.006-95
Допускается применение проволоки В-Io

Взам.инв N | Подпись и дата | Инв N подл

Изм	Кол уч	Лист	N док	Подп	Дата
Нач АКМ-7		Поляков			08 03
ГКПр		Поляков			08 03
Н контр		Ермолин			08 03

Б1.134.1-7-1 (Дополнение)

Сетки арматурные гнутые
СГ-1-28, СГ-1-30

Стадия	Лист	Листов
С	5	

АП "Институт "БЕЛПРОЕКТ"

17.02

СГ-5-28

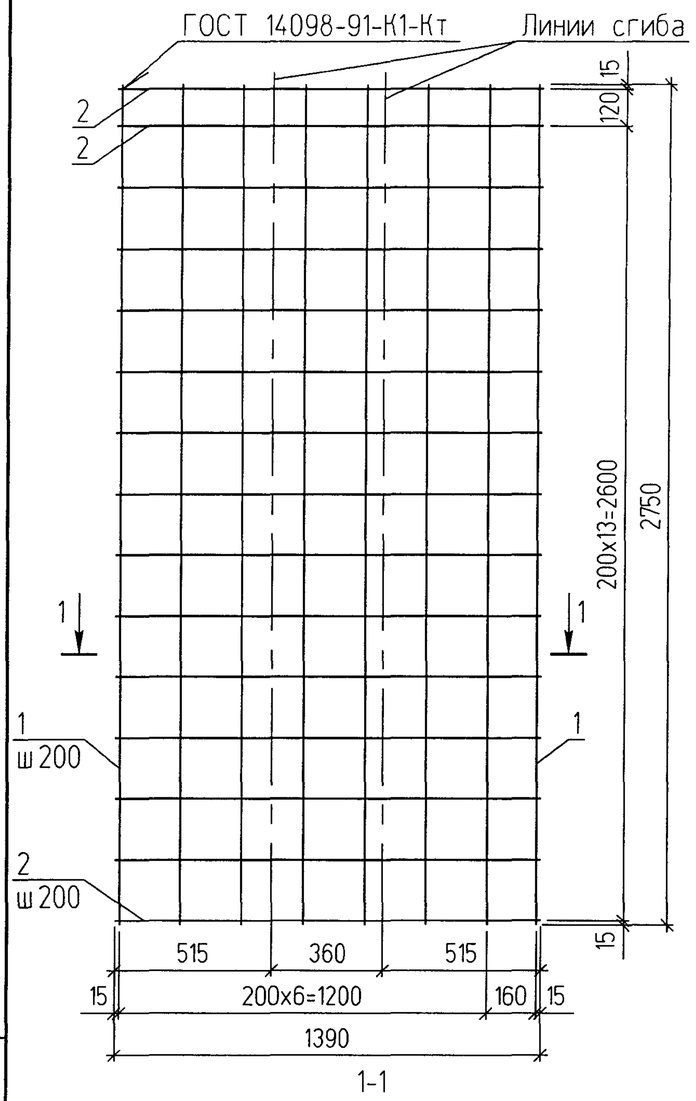

1-1
(Увеличено)

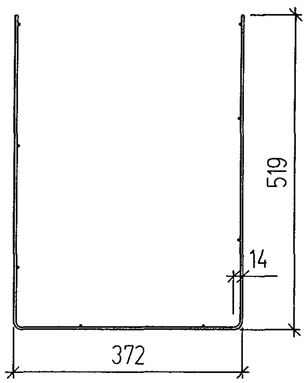

СГ-5-30

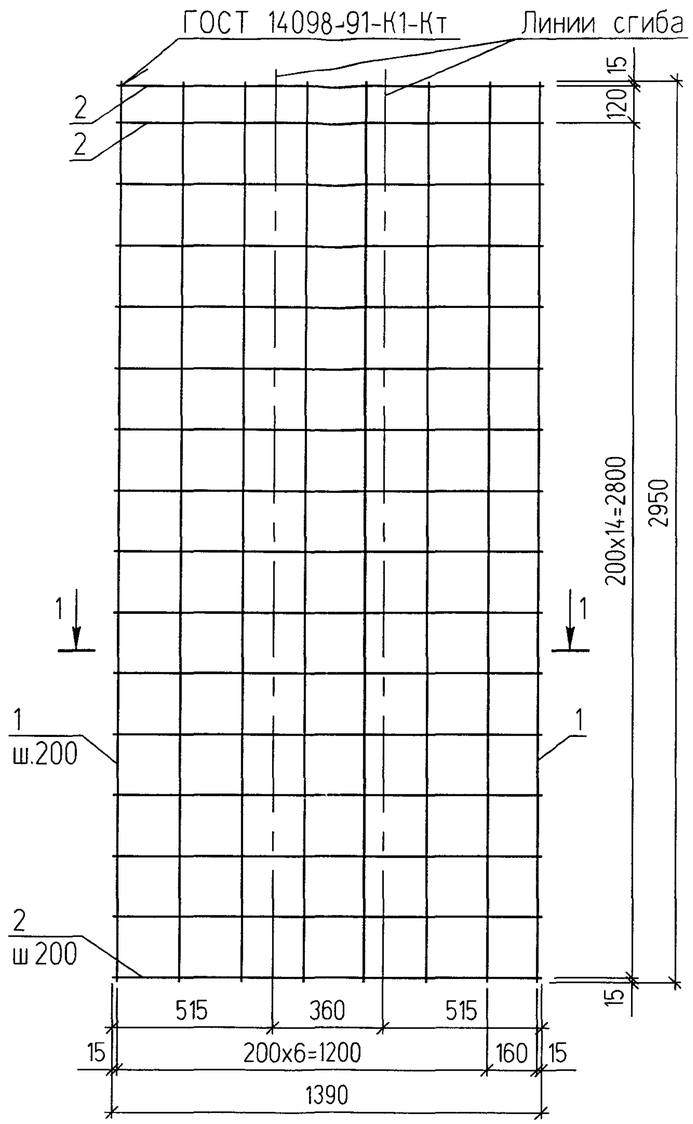

Марка изделия	Поз	Наименование	Кол	Масса деталей кг	Масса изделия кг
СГ-5-28	1	Ф4 Вр-I (В-I) L=2750	8	2 02	3 94
	2	Ф4 Вр-I (В-I) L=1390	15	1 92	
СГ-5-30	1	Ф4 Вр-I (В-I) L=2950	8	2 17	4 22
	2	Ф4 Вр-I (В-I) L=1390	16	2 05	

Арматура класса Вр-I по ГОСТ 6727-80*.
Арматура класса В-I по ТУ РБ 04778771006-95
Допускается применение проволоки В-Io

Взам инв N	Подпись и дата	Инв N подл

Изм	Кол уч	Лист	N док	Подп	Дата
Нач АКМ-7		Поляков			08 03
ГКПр		Поляков			08 03
Н контр		Ермолин			08 03

Б1134.1-7-1 (Дополнение)

Сетки арматурные гнутые СГ-5-28, СГ-5-30

Стадия	Лист	Листов
С	6	

АП "Институт "БЕЛПРОЕКТ"

СГ-6-28

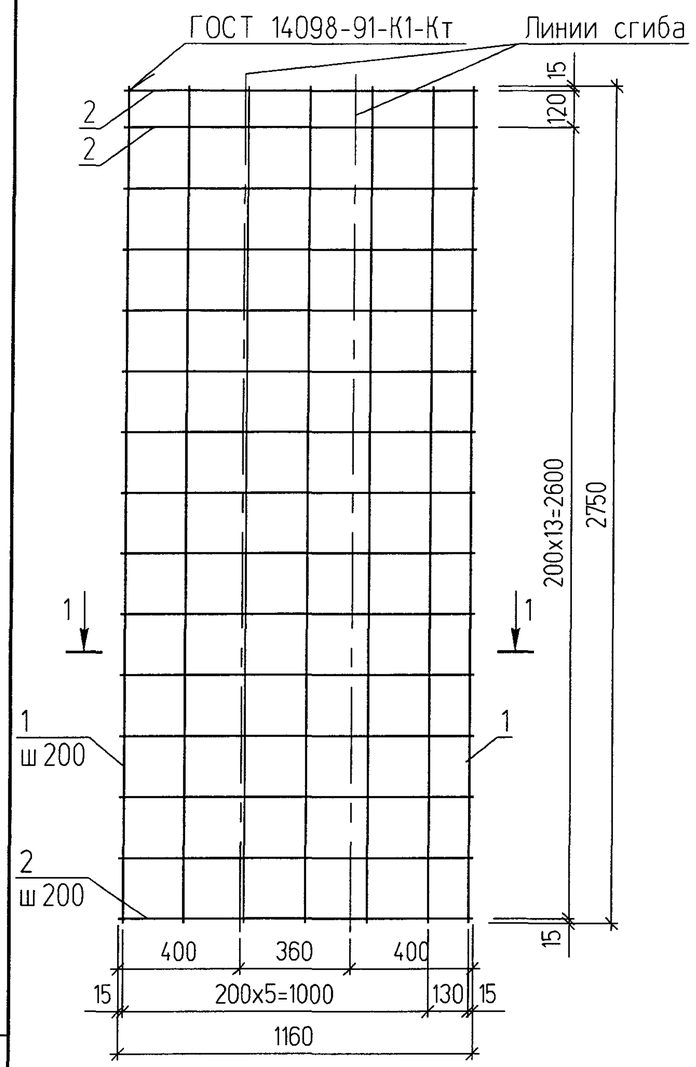

1-1
(Увеличено)

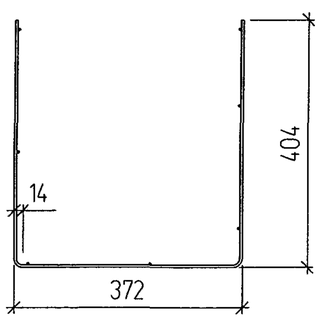

СГ-6-30

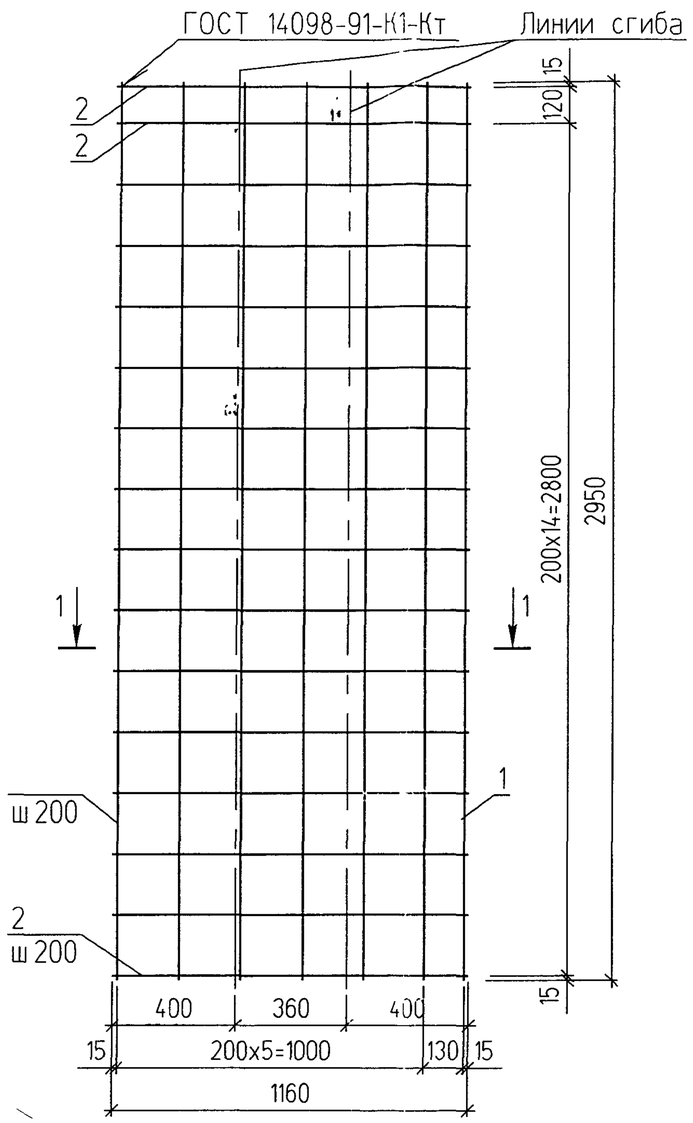

Марка изделия	Поз	Наименование	Кол	Масса деталей кг	Масса изделия кг
СГ-6-28	1	Ф4 Вр-I (В-I) L=2750	7	177	3 37
	2	Ф4 Вр-I (В-I) L=1160	15	160	
СГ-6-30	1	Ф4 Вр-I (В-I) L=2950	7	190	3 61
	2	Ф4 Вр-I (В-I) L=1160	16	171	

Арматура класса Вр-I по ГОСТ 6727-80*.
Арматура класса В-I по ТУ РБ 04778771006-95
Допускается применение проволоки В-Io

Взам инв N	Подпись и дата	Инв N подл

Изм	Кол уч	Лист	N док	Подп	Дата
Нач АКМ-7		Поляков			08 03
ГКПр		Поляков			08 03
Н контр		Ермолин			08 03

Б1.134.1-7-1 (Дополнение)

Сетки арматурные гнутые
СГ-6-28, СГ-6-30

Стадия	Лист	Листов
С	7	

АП "Институт "БЕЛПРОЕКТ"