ТИПОВАЯ ДОКУМЕНТАЦИЯ НА СТРОИТЕЛЬНЫЕ СИСТЕМЫ
И ИЗДЕЛИЯ ЗДАНИЙ И СООРУЖЕНИЙ

Серия 1.041-1

СБОРНЫЕ ЖЕЛЕЗОБЕТОННЫЕ МНОГОПУСТОТНЫЕ ПАНЕЛИ ПЕРЕКРЫТИЙ МНОГОЭТАЖНЫХ ОБЩЕСТВЕННЫХ И ПРОИЗВОДСТВЕННЫХ ЗДАНИЙ

Выпуск 3

МНОГОПУСТОТНЫЕ ПАНЕЛИ ДЛИНОЙ 5650 И 5160 мм, ШИРИНОЙ 1190, 1490, 2380 И 2980 мм С ПРЕДВАРИТЕЛЬНО НАПРЯГАЕМОЙ АРМАТУРОЙ ИЗ СТАЛИ КЛАССОВ A-IV, A_T-V, И Вр-II, ИЗ ТЯЖЕЛОГО И ЛЕГКОГО БЕТОНОВ

АРМАТУРНЫЕ ИЗДЕЛИЯ

17832

ЦЕНА 0-49

ЦЕНТРАЛЬНЫЙ ИНСТИТУТ ТИПОВОГО ПРОЕКТИРОВАНИЯ
ГОССТРОЯ СССР

Москва, А-445, Смольная ул., 22

Сдано в печать VI 1982 года

Заказ № 5915 Тираж 310 экз.

ТИПОВАЯ ДОКУМЕНТАЦИЯ НА СТРОИТЕЛЬНЫЕ СИСТЕМЫ И ИЗДЕЛИЯ ЗДАНИЙ И СООРУЖЕНИЙ

Серия 1.041-1

СБОРНЫЕ ЖЕЛЕЗОБЕТОННЫЕ МНОГОПУСТОТНЫЕ ПАНЕЛИ ПЕРЕКРЫТИЙ МНОГОЭТАЖНЫХ ОБЩЕСТВЕННЫХ И ПРОИЗВОДСТВЕННЫХ ЗДАНИЙ

Выпуск 3

МНОГОПУСТОТНЫЕ ПАНЕЛИ ДЛИНОЙ 5650 И 5160 мм, ШИРИНОЙ 1190, 1490, 2380 И 2980 мм С ПРЕДВАРИТЕЛЬНО НАПРЯГАЕМОЙ АРМАТУРОЙ ИЗ СТАЛИ КЛАССОВ А-IV, $А_{т}$-V, И Вр-II, ИЗ ТЯЖЕЛОГО И ЛЕГКОГО БЕТОНОВ

АРМАТУРНЫЕ ИЗДЕЛИЯ

РАЗРАБОТАНЫ

ЦНИИПРОМЗДАНИЙ

Гл. инженер института — И. А. Петров

Начальник ОТНК-2 — Э. Н. Кодыш

Гл. инж. проекта — А. В. Белов

СОВМЕСТНО С

ЦНИИЭП Торгово-бытовых зданий и туристских комплексов

Гл. инженер института — В. И. Лепский

Гл. инженер отдела — Б. Н. Волынский

НИИЖБ

Зам. директора — Н. Н. Коровин

Рук. лаборатории — Г. И. Бердичевский

Рук. лаборатории — Ю. В. Чиненков

Ст. научн. сотрудник — В. Г. Крамарь

Ст. научн. сотрудник — Г. Е. Колосов

УТВЕРЖДЕНЫ

И ВВЕДЕНЫ В ДЕЙСТВИЕ

Госстроем СССР с 01.03.82 г.

Постановление от 31.12.81 г

№ 285.

NN п/п	Обозначение	Наименование	Стр.	Примечание
1		Содержание	2	
2	1.041-1.в.3.0000ТО	Техническое описание		
3	1.041-1.в.3.0001	Стержень напрягаемый	3	Стн1 ÷ Стн18
4	1.041-1.в.3.0002	Петля	4	П1, П2, П3, П4
5	1.041-1.в.3.0100	Каркас плоский КР1		
6	1.041-1.в.3.0200	Каркас плоский	5,6	КР2 ÷ КР5
7	1.041-1.в.3.0300	Сетка арматурная	7,8	С1 ÷ С17
8	1.041-1.в.3.0400	Сетка арматурная	9,10	С18 ÷ С28
9	1.041-1.в.3.0500	Сетка арматурная	11	С29 ÷ С32

Инв.№ подл. | Подпись и дата | Взам.инв.№

1. Выпуск 3 содержит рабочие чертежи арматурных изделий многопустотных панелей, разработанных в выпусках 1 и 2 серии 1.041-1.

2. Плоские сварные каркасы и сетки должны изготовляться с помощью контактной точечной электросварки в соответствии с требованиями ГОСТ 10922-75. Замена контактной сварки на электродуговую не допускается.

3. Арматурные сетки и каркасы при диаметрах до 5 мм выполняются из обыкновенной арматурной проволоки периодического профиля класса ВрI (ГОСТ 6727-80), при диаметре 6 мм и более – из горячекатаной арматурной стали периодического профиля класса AIII по ГОСТ 5781-81.

4. Марку стали необходимо принимать в соответствии с указаниями, приведенными в рабочих чертежах конкретного объекта.

5. Для монтажных петель панелей должна применяться горячекатаная арматурная сталь класса AI марок ВСт3сп2 и ВСт3пс2. В случае, если монтаж панелей возможен при зимней температуре ниже – 40° С, применение петель из стали марки ВСт3пс2 не допускается.

6. В каркасах КР2 ÷ КР5 электродуговую сварку поз. 1, 2 и 6 производить в соответствии с требованиями „Инструкции по сварке соединений арматуры и закладных деталей железобетонных конструкций" (СН 393-78).

Инв.№ подл. | Подпись и дата | Взам.инв.№

Гл.инж.пр.	Белов		1.041-1.в.3.0000 ТО	
Нач.ПНК-2	Кодыш		Техническое описание	Стадия: Р; Лист: —; Листов: 1
				ЦНИИПРОМЗДАНИЙ г. Москва

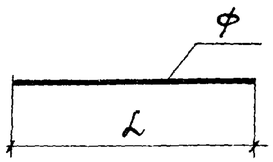

Обозначение	Марка	ф, мм	L, мм	Масса, кг	Материал
1.041-1.в.3.0001 –	Стн1	16	5650	8,9	Сталь класса AIV ГОСТ 5781-81
–01	Стн2		5160	8,1	
–02	Стн3	14	5650	6,8	
–03	Стн4		5160	6,2	
–04	Стн5	12	5650	5,0	
–05	Стн6		5160	4,6	
–06	Стн7	10	5650	3,5	
–07	Стн8		5160	3,2	
–08	Стн9	16	5650	8,9	Сталь класса AtV ГОСТ 10884-81
–09	Стн10		5160	8,1	
–10	Стн11	14	5650	6,8	
–11	Стн12		5160	6,2	

Провер.	Якубович		
Инженер	Пархалина		
Ст. инж.	Никитина		
Ст. инж.	Бекетова		
Гл. инж. пр.	Белов		
Нач. ОТНК-2	Кодыш		

1.041-1.в.3.0001

Стержень напрягаемый

Стадия	Масса	Масштаб
Р	см. табл.	—
Лист 1	Листов 2	

ЦНИИПРОМЗДАНИЙ г. Москва

Обозначение	Марка	ф, мм	L, мм	Масса, кг	Материал
1.041-1.в.3.0001-12	Стн13	12	5650	5,0	Сталь класса AtV ГОСТ 10884-81
–13	Стн14		5160	4,6	
–14	Стн15	10	5650	3,5	
–15	Стн16		5160	3,2	
–16	Стн17	5	5650	0,9	Сталь класса BpII ГОСТ 7348-81
–17	Стн18		5160	0,8	

Длина предварительно напрягаемой арматуры L указана теоретическая. Действительную длину принимать в зависимости от способа натяжения и конструкции захватных приспособлений.

Взам. инв. № | Подпись и дата | Инв. № подл.

1.041-1.в.3.0001

Лист 2

17832 4

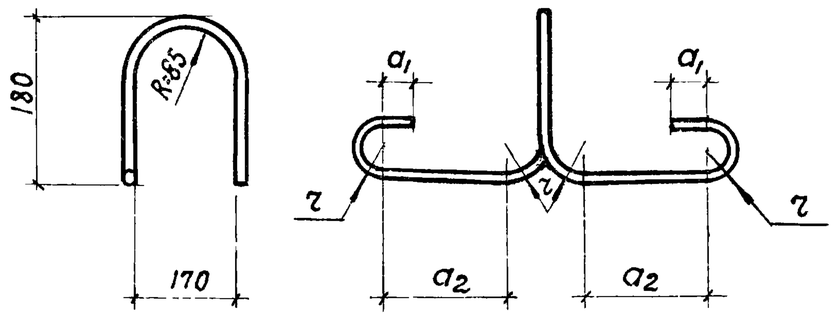

Обозначение	Марка	Размеры, мм					Масса кг	Материал	Примечание
		ф	L	a_1	a_2	r			
1.041-1.в.3.0002	П1	16	1480	50	350	30	2.30	Сталь класса AI ГОСТ 5781-81	
-01	П2	14	1380	50	300	30	1.70		
-02	П3	12	1166	30	250	20	1.04		
-03	П4	10	1166	30	250	20	0.7		

Взам.инв.№

Подпись и дата

Инв.№подл.

Провер.	Якубович	
Инженер	Пархалина	
Ст.инж.	Никитина	
Ст.инж.	Бекетова	
Гл.инж.пр	Белов	
Нач.ОТНК-2	Кодыш	

1.041-1.в.3.0002

Петля

Стадия	Масса	Масштаб
Р	см. табл	—
Лист -	Листов-1	

ЦНИИПРОМЗДАНИЙ г. Москва

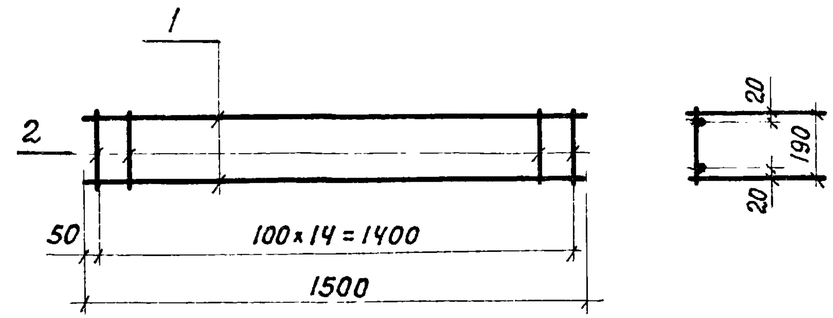

Формат	Зона	Поз.	Обозначение	Наименование	Кол-во	Примечание
				Стержни		
				ФУВрI ГОСТ 6727-80		
Б4		1	1.041-1.в.3.0101	L = 1500 мм	2	0,14 кг
Б4		2	1.041-1.в.3.0102	L = 190 мм	15	0,02 кг

Взам.инв.№

Подпись и дата

Инв.№подл.

Проверил	Якубович	
Инженер	Пархалина	
Ст.инж.	Никитина	
Ст.инж.	Бекетова	
Гл.инж.пр	Белов	
Нач.ОТНК-2	Кодыш	

1.041-1.в.3.0100

Каркас плоский КР1

Стадия	Масса	Масштаб
Р	0,58кг	—
Лист -	Листов - 1	

ЦНИИПРОМЗДАНИЙ г. Москва

Формат	Зона	Поз.	Обозначение	Наименование	Кол. на исполн. —	01	02	03							Примечание
				1.041-1.в.3.0200											
				Документация											
11			1.041-1.в.3. 0200СБ	Сборочный чертеж	X	X	X	X							
				Детали											
				Стержни											
				Класса AIII ГОСТ 5781-81											
Б4		1	1.041-1.в.3. 0201	ф14 L=5500 мм	1		1								6,64 кг
Б4		1	1.041-1.в.3. 0202	ф14 L=5010 мм		1		1							6,05 кг
Б4		2	1.041-1.в.3. 0203	ф18 L=100 мм	2	2	2	2							0,25 кг
				Марка	КР2	КР3	КР4	КР5							

Проверил	Якубович		
Инженер	Пархалина		
Ст. инж.	Никитина		
Ст. инж.	Бекетова		
Гл. инж. пр.	Белов		
Нач. ОТНК-2	Кодыш		

1.041-1.в.3.0200

Каркас плоский

Стадия	Лист	Листов
Р.	1	2

ЦНИИПРОМЗДАНИЙ г. Москва

Инв. № подл.	Подпись и дата	Взам. инв. №

Формат	Зона	Поз.	Обозначение	Наименование	Кол. на исполн. —	01	02	03							Примечание
				1.041-1.в.3, 0200											
				Стержни											
				Класса AIII ГОСТ 5781-81											
Б4		3	1.041-1.в.3. 0204	ф14 L = 1400 мм	2	2									1,69 кг
				Стержни											
				ф4 Вр I											
Б4		4	1.041-1.в.3. 0205	L = 215 мм	34	29	34	29							0,02 кг
Б4		5	1.041-1.в.3. 0206	L = 5500 мм	1		1								0,5 кг
Б4		5	1.041-1.в.3. 0207	L = 5010 мм		1		1							0,46 кг
Б4		6	1.041-1.в.3. 0208	Полоса $\frac{8\times100\ ГОСТ\ 103-76}{С38/23\ ГОСТ\ 380-71^*}$											
				L = 130 мм	2	2	2	2							0,61 кг

Рис. 1

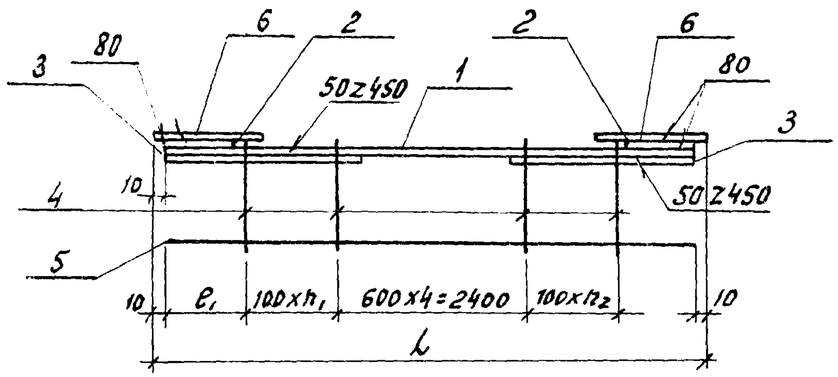

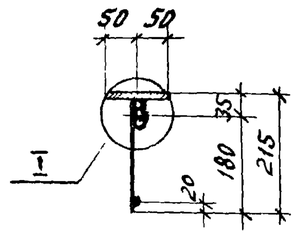

Обозначение	Рис.	Марка	Размеры, мм				Масса кг	Примечание
			L	e_1	n_1	n_2		
1.041-1.в.3.0200	1	КР2	5520	100	15	14	12,92	
-01		КР3	5030	105	12	12	12,19	
-02	2	КР4	5520	100	15	14	9,54	
-03		КР5	5030	105	12	12	8,81	

Рис. 2

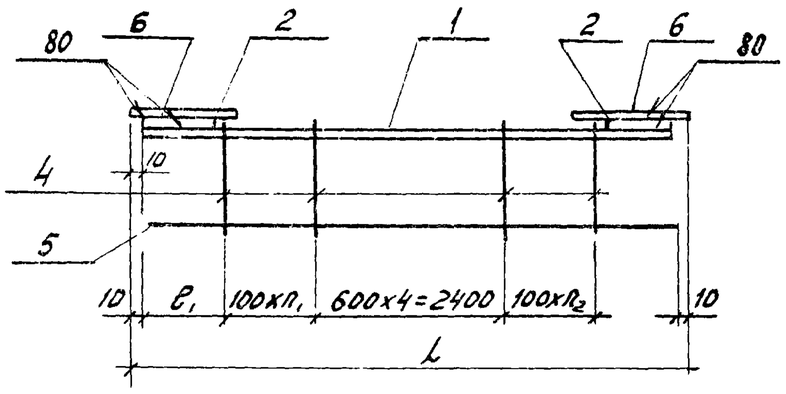

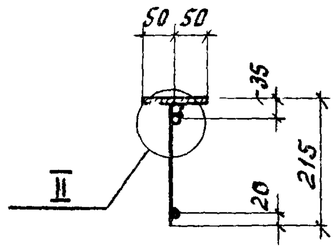

Порядок сборки:

1. Поз. 6 приварить к поз. 2 дуговой сваркой с 2х сторон - $в_ш$ = 8 мм, $h_ш$ = 6 мм; $e_ш$ = 80 мм.
2. Поз. 3 приварить к поз. 1 каркаса прерывистым швом e=50 мм, с шагом 450 мм, $в_ш$ = 8 мм.
3. Поз. 2 приварить к поз. 1 каркаса дуговой сваркой с 2х сторон - $в_ш$ = 6 мм, $e_ш$ = 80.

I

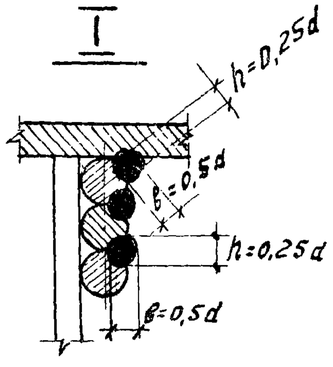

II

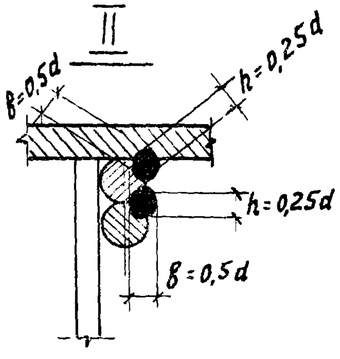

Проверил	Якубович		
Инженер	Пархалина		
Ст. инж.	Никитина		
Ст. инж.	Бекетова		
Гл. инж. пр.	Белов		
Нач. отд-г	Кодыш		

1.041-1.в.3.0200СБ

Каркас плоский. Сборочный чертеж.

Стадия	Масса	Масштаб
Р	см. таблицу	—
Лист —	Листов 1	

ЦНИИПРОМЗДАНИЙ г. Москва

Инв. № подл. | Подпись и дата | Взам. инв. №

17832 7

Формат	Зона	Поз.	Обозначение	Наименование	Кол. на исполн. —	01	02	03	04	05	06	07	08	09	10	11	12	13	14	15	16					Примечание
																										1.041-1.в.3.0300
				Документация																						
12			1.041-1.в3. 0300 СБ	Сборочный чертеж	×	×	×	×	×	×	×	×	×	×	×	×	×	×	×	×	×					
				Детали																						
				Стержни																						
				Сталь класса Вр1 ГОСТ 6727-80																						
54		1	1.041-1.в.3.0301	ф3 L=5600 мм	7	8	10	13	16										7	8						0,28 кг
54		1	1.041-1.в.3.0302	ф3 L=5100 мм						7	8	10	13	16							8					0,26 кг
54		1	1.041-1.в.3.0303	ф4 L=5600 мм											8											0,50 кг
54		1	1.041-1 в.3.0304	ф5 L=5600 мм												8										0,78 кг
54		1	1.041-1.в.3.0305	ф4 L=5100 мм													8									0,46 кг
54		1	1.041-1.в.3.0306	ф5 L=5100 мм														8								0,71 кг
54		2	1.041-1.в.3.0307	ф3 L=1140 мм	23					21									23							0,06 кг
54		2	1.041-1.в.3.0308	ф3 L=1440 мм		23					21									23	21					0,07 кг
54		2	1.041-1.в.3.0309	ф3 L=1740 мм			23					21														0,09 кг
54		2	1.041-1.в.3.0310	ф3 L=2340 мм				23					21													0,12 кг
54		2	1.041-1.в.3.0311	ф3 L=2940 мм					23					21												0,15 кг
54		2	1.041-1.в.3.0312	ф4 L=1440 мм											23		21									0,13 кг
54		2	1.041-1.в.3.0313	ф5 L=1440 мм												23		21								0,20 кг

Марка																					
	С1	С2	С3	С4	С5	С6	С7	С8	С9	С10	С11	С12	С13	С14	С15	С16	С17				

Взам. инв. №

Подпись и дата

Инв. № подл.

Проверил	Якубович	
Инженер	Парханина	
Ст. инж.	Никитина	
Ст. инж.	Бекетова	
Гл. инж. пр.	Белов	
Нач. ОТК-2	Кобыш	

1.041-1.в.3.0300

Сетка арматурная

Стадия	Лист	Листов
Р	—	1

ЦНИИПРОМЗДАНИЙ
г. Москва

Рис. 1

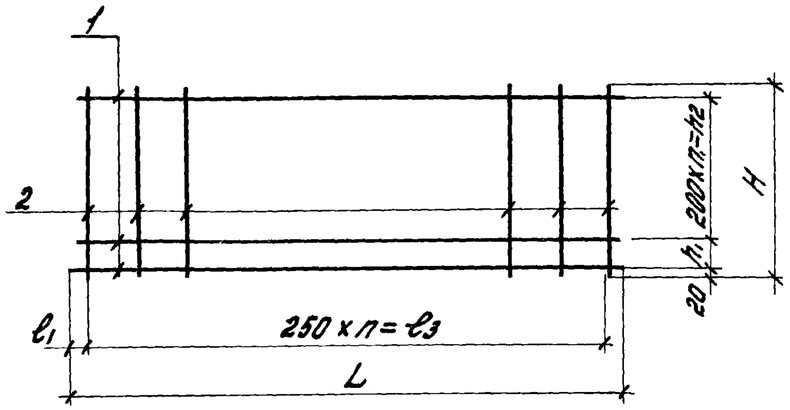

Рис. 2

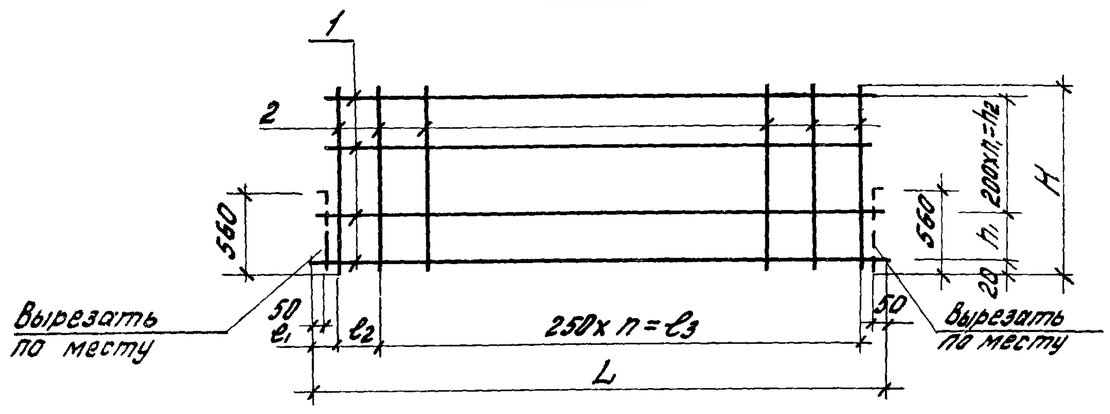

Рис. 3

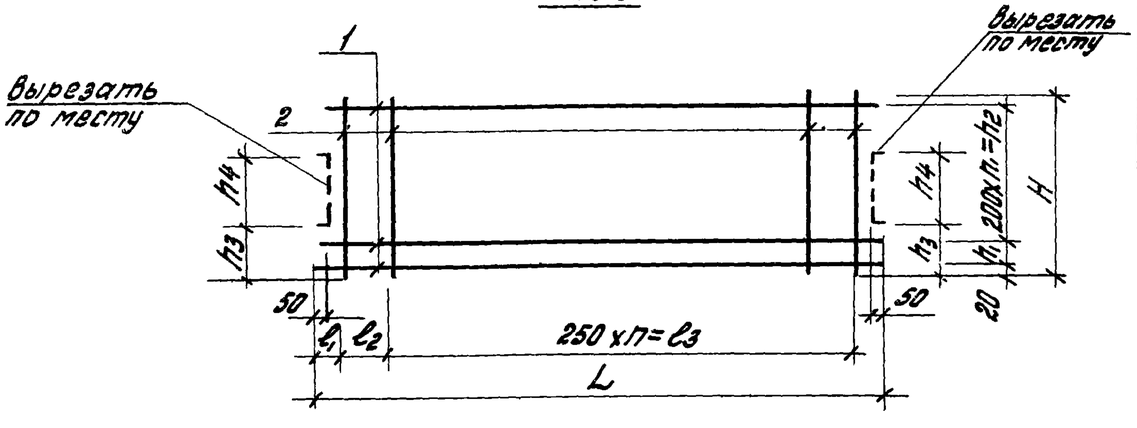

Обозначения	Марка	Рис.	Размеры, мм									Количество шагов		Масса	Примечание
			L	H	ℓ_1	ℓ_2	ℓ_3	h_1	h_2	h_3	h_4	n	n_1	кг	
1.041-1.6.3.0300-	C1	1	5600	1140	50	—	5500	100	1000	—	—	22	5	3.34	
-01	C2		5600	1440	50	—	5500	200	1200	—	—	22	6	3.85	
-02	C3		5600	1740	50	—	5500	100	1600	—	—	22	8	4.87	
-03	C4		5600	2340	50	—	5500	100	2200	—	—	22	11	6.40	
-04	C5		5600	2940	50	—	5500	100	2800	—	—	22	14	7.93	
-05	C6		5100	1140	50	—	5000	100	1000	—	—	20	5	3.08	
-06	C7		5100	1440	50	—	5000	200	1200	—	—	20	6	3.55	
-07	C8		5100	1740	50	—	5000	100	1600	—	—	20	8	4.49	
-08	C9		5100	2340	50	—	5000	100	2200	—	—	20	11	5.9	
-09	C10		5100	2940	50	—	5000	100	2800	—	—	20	14	7.31	
-10	C11	2	5600	1440	100	150	5250	200	1200	—	—	21	6	6.99	
-11	C12		5600	1440	100	150	5250	200	1200	—	—	21	6	10.84	
-12	C13		5100	1440	100	150	4750	200	1200	—	—	19	6	6.41	
-13	C14		5100	1440	100	150	4750	200	1200	—	—	19	6	9.88	
-14	C15	3	5600	1140	100	150	5250	100	1000	210	720	21	5	3.34	
-15	C16		5600	1440	100	150	5250	200	1200	340	760	21	6	3.85	
-16	C17		5100	1440	100	150	4750	200	1200	340	760	19	6	3.55	

Проверил	Якубович		
Инженер	Пархалина		
Ст. инж.	Никитина		
Ст. инж.	Бехетова		
Гл. инж. пр.	Белов		
Нач. ОТИК-2	Кобыш		

1.041-1.6.3.0300СБ

Сетка арматурная
Сборочный чертеж

Стадия	Масса	Масштаб
Р	см. табл.	—
Лист —	Листов 1	

ЦНИИПРОМЗДАНИЙ
г. Москва

Формат	Зона	Поз.	Обозначение	Наименование	Кол. на исполн. —	01	02	03	04	05	06	07	08	09	10	11	Примечание
					1.041-1.В.3.0400-												
				Документация													
12			1.041-1.В.3.0400СБ	Сборочный чертеж	×	×	×	×	×	×	×	×	×	×	×	×	
				Детали													
				Стержни													
				ф4 ВрI ГОСТ 6727-80													
Б4		1	1.041-1.В.3. 0401	L=1530мм	7				9						6		0.14кг
Б4		1	1.041-1.В.3. 0402	L=1830мм		7				9			6	6		6	0.16кг
Б4		1	1.041-1.В.3. 0403	L=2720мм			7				9						0.24кг
Б4		1	1.041-1.В.3. 0404	L=3320мм				7				9					0.30кг
Б4		2	1.041-1.В.3. 0405	L=320мм	7	8	11	14					4	4	4	4	0.03кг
Б4		2	1.041-1.В.3. 0406	L=420мм					7	8	11	14					0.04кг
Б4		3	1.041-1.В.3 0407	L=270мм									4	4	3	4	0.02кг
Б4		4	1.041-1.В.3. 0408	L=1125мм									1	1			0.10кг
Б4		4	1.041-1.В.3. 0409	L=500мм											2		0.05кг
Б4		4	1.041-1.В.3. 0410	L=570мм												2	0.05кг

Марка	С18	С19	С20	С21	С22	С23	С24	С25	С26	С26а	С27	С28

Инв.№ подл. | Подпись и дата | Взам. инв.№

Проверил	Якубович	
Инженер	Пархалина	
Ст. инж.	Никитина	
Ст. инж.	Бекетова	
Гл. инж. пр.	Белов	
Нач. ОТИК-2	Кобыш	

1.041-1.В.3.0400

Сетка арматурная

Стадия	Лист	Листов
Р	—	1

ЦНИИПРОМЗДАНИЙ
г. Москва

Рис. 1

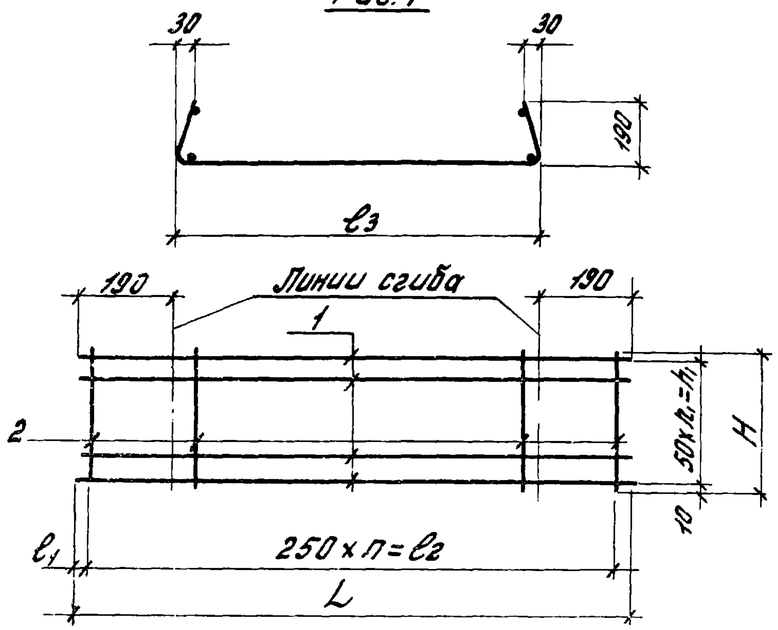

Рис. 2

1.041-1.в.3.0400-08 - изображено
1.041-1.в.3.0400-09 - зеркальное отражение

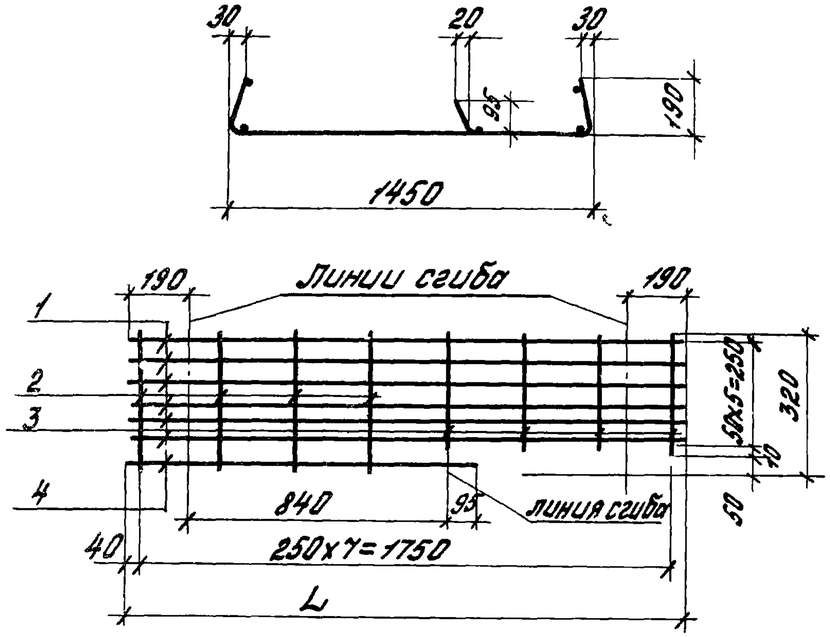

Рис 3

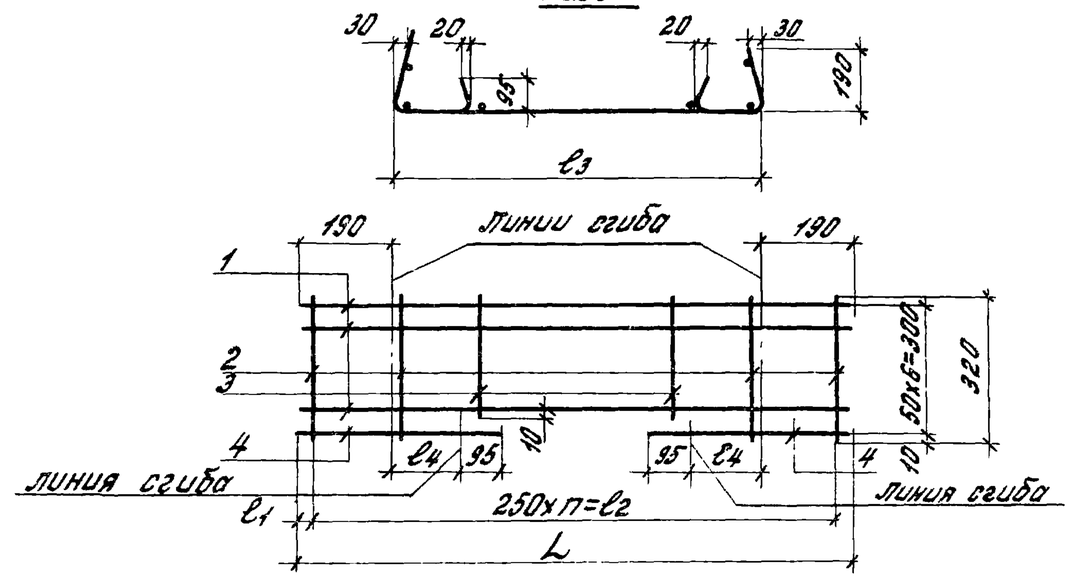

Обозначение	Марка	Рис.	Размеры, мм							Кол-во шагов			Масса кг	Примечан.
			L	ℓ1	ℓ2	ℓ3	ℓ4	H	h1	n	n1			
1.041-1.в.3.0400	С18	1	1530	15	1500	1150	–	320	300	6	6		1.19	
-01	С19		1830	40	1750	1450	–	320	300	7	6		1.36	
-02	С20		2720	110	2500	2340	–	320	300	10	6		2.01	
-03	С21		3320	35	3250	2940	–	320	300	13	6		2.52	
-04	С22		1530	15	1500	1150	–	420	400	6	8		1.54	
-05	С23		1830	40	1750	1450	–	420	400	7	8		1.76	
-06	С24		2720	110	2500	2340	–	420	400	10	8		2.6	
-07	С25		3320	35	3250	2940	–	420	400	13	8		3.26	
-08	С26	2	1830	–	–	–	–	–	–	–	–		1.26	
-09	С26а		1830	–	–	–	–	–	–	–	–		1.26	
-10	С27	3	1530	15	1500	1150	215	–	–	6	–		1.12	
-11	С28		1830	40	1750	1450	285	–	–	7	–		1.26	

Провер.	Якубович	
Инженер	Пархалина	
Ст. инж.	Никитина	
Ст. инж.	Бекетова	
Гл. инж. пр.	Белов	
Нач. отд. 2	Кобыш	

1.041-1.в.3.0400СБ

Сетка арматурная
Сборочный чертеж

Стадия	Масса	Масштаб
Р	см. табл.	–
Лист –	Листов 1	

ЦНИИПРОМЗДАНИЙ
г. Москва

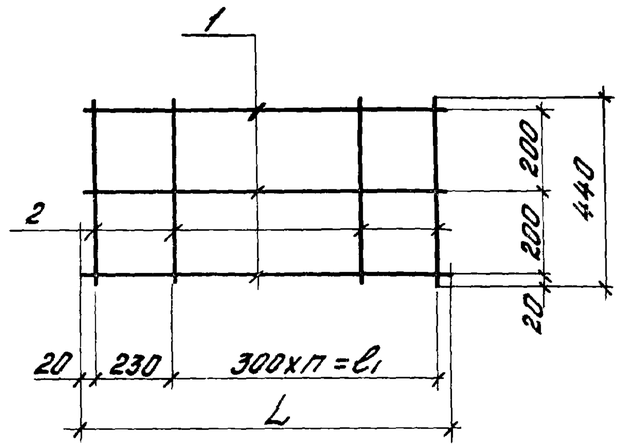

Обозначение	Марка	Размеры, мм L	Размеры, мм l_1	Размеры, мм	Количество шагов, n	Масса кг	Примечание
1.041-1. В.3. 0.500	С29	1470	900		3	0,53	
-01	С30	1470	1200		4	0,63	
-02	С31	2370	2100		7	0,99	
-03	С32	2970	2700		9	1,25	

Инв.№ подл.	Подпись и дата	Взам.инв.№

Проверил	Якубович		
Инженер	Порхалина		
Ст.инж.	Никитина		
Ст.инж.	Бегетова		
Гл.инж.пр.	Белов		
Нач.ОТИК-2	Кобыш		

1.041-1. В.3. 050006

Сетка арматурная

Сборочный чертеж

Стадия	Масса	Масштаб
Р	см. таблицу	—
Лист —	Листов 1	

ЦНИИПРОМЗДАНИЙ г. Москва

Обозначение		Наименование	Кол. на исполн. 1.041-1. В.3. 0.500				Марка					Примечание
			—	01	02	03						
		Документация										
1.041-1. В.3 050006		Сборочный чертеж										
		Детали										
		Стержни										
		ф4 ВрI ГОСТ 6727-80										
1.041-1. В.3 0501	1	L = 1170 мм	3									0,11 кг
1.041-1. В.3 0502	1	L = 1470 мм		3								0,13 кг
1.041-1. В.3. 0503	1	L = 2370 мм			3							0,21 кг
1.041-1. В.3 0504	1	L = 2970 мм				3						0,27 кг
1.041-1. В.3 0505	2	L = 440 мм	5	6	9	11	С29	С30	С31	С32		0,04 кг

Формат	Зона	Поз.
А4		
БУ		1
БУ		1
БУ		1
БУ		1
БУ		2

1.041-1. В.3. 0.500

Стадия	Лист	Листов
Р	—	1

ЦНИИПРОМЗДАНИЙ г. Москва

Проверил	Якубович	
Инженер	Порхалина	
Ст.инж.	Никитина	
Ст.инж.	Бегетова	
Гл.инж.пр.	Белов	
Нач.ОТИК-2	Кобыш	

Сетка арматурная