ТИПОВЫЕ КОНСТРУКЦИИ И ДЕТАЛИ ЗДАНИЙ И СООРУЖЕНИЙ
ДЛЯ КАПИТАЛЬНОГО РЕМОНТА В ЛЕНИНГРАДЕ

СЕРИЯ 1.141-КР-1

ПАНЕЛИ ЖЕЛЕЗОБЕТОННЫЕ ПРЕДВАРИТЕЛЬНО-НАПРЯЖЕННЫЕ С КРУГЛЫМИ ПУСТОТАМИ СО СТЕРЖНЕВОЙ АРМАТУРОЙ

АЛЬБОМ-I

РАБОЧИЕ ЧЕРТЕЖИ СБОРНЫХ ЖЕЛЕЗОБЕТОННЫХ ИЗДЕЛИЙ
ЧАСТЬ 1

1977г

ТИПОВЫЕ КОНСТРУКЦИИ И ДЕТАЛИ ЗДАНИЙ И СООРУЖЕНИЙ ДЛЯ КАПИТАЛЬНОГО РЕМОНТА В ЛЕНИНГРАДЕ

СЕРИЯ 1.141-КР-1

ПАНЕЛИ ЖЕЛЕЗОБЕТОННЫЕ ПРЕДВАРИТЕЛЬНО-НАПРЯЖЕННЫЕ С КРУГЛЫМИ ПУСТОТАМИ СО СТЕРЖНЕВОЙ АРМАТУРОЙ

АЛЬБОМ I

СОСТАВ СЕРИИ

АЛЬБОМ I – РАБОЧИЕ ЧЕРТЕЖИ СБОРНЫХ ЖЕЛЕЗОБЕТОННЫХ ИЗДЕЛИЙ
ЧАСТЬ 1 – ИЗДЕЛИЯ ПАНЕЛИ КНК
ЧАСТЬ 2 – ИЗДЕЛИЯ ПАНЕЛИ БПК

РАЗРАБОТАН
ИНСТИТУТОМ „ЛЕНЖИЛПРОЕКТ"

ГЛАВНЫЙ ИНЖЕНЕР ИН-ТА (С.В. САВИЦКИЙ)
ГЛАВНЫЙ КОНСТРУКТОР (Л.В. СДОБНИКОВ)
НАЧАЛЬНИК ОТДЕЛА (А.Л. ВОРОНЦОВ)
ГЛАВНЫЙ ИНЖЕНЕР ПР-ТА (В.В. КУЗЬМЕНКО)

СОГЛАСОВАНО:
ГЛАВНЫЙ ИНЖЕНЕР
УПРАВЛЕНИЯ КАПИТАЛЬНОГО РЕМОНТА
ЛЕНГОРИСПОЛКОМА:
/КОППОЛОВ/

АЛЬБОМ откорректирован и
дополнен 07.78г. ГИП /Винер/

Наименование чертежей	NN стр.	NN чертеж
Информационная карта	1А	1.141-КР-1.1.ИК1
Содержание альбома	1,2	1.141-КР-1.1.000 ИЧ1
Пояснительная записка	3	1.141-КР-1.1.001 ИЧ1
Номенклатура и показатели панелей КНК 270 ÷ КНК 750	4,5	1.141-КР-1.1.002 ИЧ1
Опалубочный чертеж панелей КНК 270 ÷ КНК 750	6	1.141-КР-1.1.003 ИЧ1
Армирование панелей КНК 270 ÷ КНК 750	7	1.141-КР-1.1.004 ИЧ1
Сетка С-1	8,9	1.141-КР-1.1.005
Каркасы К-1; К-2; К-3; К-4; Сетки С-2; С-3	10	1.141-КР-1.1.006 ИЧ1
Узлы 1 и 2	11	1.141-КР-1.1.007 ИЧ1
Узлы 3 и 4	12	1.141-КР-1.1.008 ИЧ1
Спецификации и характеристика изделия КНК 270	13	1.141-КР-1.1.009 ИЧ1
Спецификации и характеристика изделия КНК 280	14	1.141-КР-1.1.010 ИЧ1
Спецификации и характеристика изделия КНК 290	15	1.141-КР-1.1.011 ИЧ1
Спецификации и характеристика изделия КНК 300	16	1.141-КР-1.1.012 ИЧ1
Спецификации и характеристика изделия КНК 310	17	1.141-КР-1.1.013 ИЧ1
Спецификации и характеристика изделия КНК 320	18	1.141-КР-1.1.014 ИЧ1
Спецификации и характеристика изделия КНК 330	19	1.141-КР-1.1.015 ИЧ1
Спецификации и характеристика изделия КНК 340	20	1.141-КР-1.1.016 ИЧ1
Спецификации и характеристика изделия КНК 350	21	1.141-КР-1.1.017 ИЧ1
Спецификации и характеристика изделия КНК 360	22	1.141-КР-1.1.018 ИЧ1
Спецификации и характеристика изделия КНК 370	23	1.141-КР-1.1.019 ИЧ1
Спецификации и характеристика изделия КНК 380	24	1.141-КР-1.1.020 ИЧ1
Спецификации и характеристика изделия КНК 390	25	1.141-КР-1.1.021 ИЧ1
Спецификации и хакактеристика изделия КНК 400	26	1.141-КР-1.1.022 ИЧ1
Спецификации и характеристика изделия КНК 410	27	1.141-КР-1.1.023 ИЧ1
Спецификации и характеристика изделия КНК 420	28	1.141-КР-1.1.024 ИЧ1
Спецификации и характеристика изделия КНК 430	29	1.141-КР-1.1.025 ИЧ1
Спецификации и характеристика изделия КНК 440	30	1.141-КР-1.1.026 ИЧ1
Спецификации и характеристика изделия КНК 450	31	1.141-КР-1.1.027 ИЧ1
Спецификации и характеристика изделия КНК 460	32	1.141-КР-1.1.028 ИЧ1
Спецификации и характеристика изделия КНК 470	33	1.141-КР-1.1.029 ИЧ1
Спецификации и характеристика изделия КНК 480	34	1.141-КР-1.1.030 ИЧ1
Спецификации и характеристика изделия КНК 490	35	1.141-КР-1.1.031 ИЧ1
Спецификации и характеристика изделия КНК 500	36	1.141-КР-1.1.032 ИЧ1
Спецификации и характеристика изделия КНК 510	37	1.141-КР-1.1.033 ИЧ1
Спецификации и характеристика изделия КНК 520	38	1.141-КР-1.1.034 ИЧ1
Спецификации и характеристика изделия КНК 530	39	1.141-КР-1.1.035 ИЧ1
Спецификации и характеристика изделия КНК 540	40	1.141-КР-1.1.036 ИЧ1

Изм	Лист	№ докум.	Подп.	Дата
		ИК-1	Хомич	VII.78
Разраб.		Дерюгина	Дерюг	1977
Пров.		Хомич	Хомич	
ГИП		Кузьменко	Куз	

1.141-КР-1.1.000 ИЧ1

Содержание альбома

Лит.	Масса	Масштаб

Лист 1 | Листов 2

институт Ленжилпроект

Инв. N подл. 218 | Подпись и дата

Копировал: Никитина Формат 12

Номер и дата изменения	Краткое содержание изменений	NN чертежей: корректировка	дополнения	аннулирование
1	2	3	4	5
14.07.78г.	Уточнение объемов	серия 1.141-КР-1	1.141-КР-1.1.НК-1	серия 1.141-КР-1.1
	бетона и диаметров	альбом I 4.1 изд. 1978г.		альбом I 4.1. изд. 1978г.
	арматуры	листы: 1.141-КР-1.1.000НК÷		листы: 1.141-КР-1.1.000÷
		÷1.141-КР-1.1.004НК		÷1.141-КР-1.1.004
		1.141-КР-1.1.006НК÷		1.141-КР-1.1.006÷
		÷1.141-КР-1.1.057НК		1.141-КР-1.1.059
15.02.79г.	Изменение каркаса К-3	1.141-КР-1.1.НК-2		1.141-КР-1.1.НК-1
		1.141-КР-1.1.006НК2		1.141-КР-1.1.006НК
		1.141-КР-1.1.004НК2		1.141-КР-1.1.004НК
	Изменение привязки подъёмных			
	петель.	1.141-КР-1.1.003НК2		1.141-КР-1.1.003НК

Инв. N подл. | Подпись и дата

		НК-2	Артемов	11-79
		НК-1	Холмич	11-79
Изм.	Лист.	N докум.	Подпись	Дата
Разраб.		Павлова	Павлова	
Пров.		Хомич	Холмич	
ГИП		Винер		
Утв.				

1.141-КР-1.1.НК-1 2

Информационная карта

Лит.	Лист	Листов

Институт Ленжилпроект

Копировал: Керцман

Формат 12

Наименование чертежей	NN стр.	NN чертеж.
Спецификации и характеристика изделия КНК 550	41	1.141-КР-1.1-037ц1
Спецификации и характеристика изделия КНК 560	42	1.141-КР-1.1-038ц1
Спецификации и характеристика изделия КНК 570	43	1.141-КР-1.1-039ц1
Спецификации и характеристика изделия КНК 580	44	1.141-КР-1.1-040ц1
Спецификации и характеристика изделия КНК 590	45	1.141-КР-1.1-041ц1
Спецификации и характеристика изделия КНК 600	46	1.141-КР-1.1-042ц1
Спецификации и характеристика изделия КНК 610	47	1.141-КР-1.1-043ц1
Спецификации и характеристика изделия КНК 620	48	1.141-КР-1.1-044ц1
Спецификации и характеристика изделия КНК 630	49	1.141-КР-1.1-045ц1
Спецификации и характеристика изделия КНК 640	50	1.141-КР-1.1-046ц1
Спецификации и характеристика изделия КНК 650	51	1.141-КР-1.1-047ц1
Спецификации и характеристика изделия КНК 660	52	1.141-КР-1.1-048ц1
Спецификации и характеристика изделия КНК 670	53	1.141-КР-1.1-049ц1
Спецификации и характеристика изделия КНК 680	54	1.141-КР-1.1-050ц1
Спецификации и характеристика изделия КНК 690	55	1.141-КР-1.1-051ц1
Спецификации и характеристика изделия КНК 700	56	1.141-КР-1.1-052ц1
Спецификации и характеристика изделия КНК 710	57	1.141-КР-1.1-053ц1
Спецификации и характеристика изделия КНК 720	58	1.141-КР-1.1-054ц1
Спецификации и характеристика изделия КНК 730	59	1.141-КР-1.1-055ц1
Спецификации и характеристика изделия КНК 740	60	1.141-КР-1.1-056ц1
Спецификации и характеристика изделия КНК 750	61	1.141-КР-1.1-057ц1
~~Панели железобетонные с круглыми пустотами КНК 510÷КНК 750 Выборка стали при классе стали Ат IV~~	~~62~~	~~1.141-КР-1.1-058ц1~~
~~Панели железобетонные с круглыми пустотами КНК 510÷КНК 750 Выборка стали при классе стали Ат V~~	~~63~~	~~1.141-КР-1.1-059ц1~~

Подпись и дата

Инв. № подл.

Изм	Лист	№ докум.	Подпись	Дата	1.141-КР-1 1.000ц1	Лист 2
		ИК-1		VII.78		

Копировал: Никитина Формат 12

Пояснительная записка.

На основании договора №933Б с производственным объединением „Стройдеталь" с целью максимальной экономии металла в строительстве, разработаны рабочие чертежи предварительно-напряженных панелей с круглыми пустотами на расчетную нагрузку 900 кг/м² с ℓ мя выпускными ребрами, ℓ= 2.7 ÷ 7.5 м шириной 1.0 м.

Как показала практика нового строительства, настилы с круглыми пустотами по сравнению с овальными проще для изготовления и более надежны, так как в них отсутствуют тонкие плоские полки, которые могут повреждаться во время изготовления и транспортировки.

При составлении альбома принимались боковой профиль и размеры круглых пустот в соответствии с ГОСТ 9561-~~66~~*76 „Панели железобетонные многопустотные для перекрытий жилых и общественных зданий".

При применении панелей с круглыми пустотами достигается повышение звукоизоляции перекрытия. Панели разработаны в соответствии с СН и П II-21-75.

Панели всех длин от 2.7 ÷ 7.5 м - предварительно-напряженные. Рабочая предварительно-напряженная арматура принята из стали класса А-IV ГОСТ 5781-75. ~~и А-IV, А-V ГОСТ 10884-71.~~ В спецификациях арматуры приводятся длины предварительно-напряженных стержней, соответствующие длине панели, без учета припуска на устройство анкеров.

Каркасы и сетки предусматриваются из арматуры стали класса А-I ГОСТ 5781-75 из холоднотянутой проволоки В-I ГОСТ 6727-53* и изготавливаются в соответствии с СН 393-69.

При изготовлении сборных железобетонных элементов необходимо выполнять требования следующих нормативных и инструктивных документов „Изделия железобетонные и бетонные. Общие технические требования" (ГОСТ 13015-75). „Указания по применению в железобетонных конструкциях стержневой арматуры" (СН 390-69).

Требования по допускам, приемке, складированию, транспортировке, методам испытания изделий и т.д. принимаются по действующим техническим условиям

Контроль жесткости и прочности настилов производить по ГОСТу 8829-~~66~~ 77.

Размеры настилов приняты в соответствии с „Номенклатурой сборных железобетонных изделий для капитального ремонта жилых домов в г. Ленинграде" изд. 1976 г.

Перед массовым изготовлением настилов необходимо выполнить пробные испытания

					1.141-КР-1.1.001 ПЗ		
		ИК-1	Хомич	VII-78	Пояснительная записка	Лит.	Масса	Масштаб
Изм.	Лист	N Докум	Подпись	Дата				
Разраб.		Дерюгина	Дерю	1977		Лист	Листов	
Проверил		Хомич	Хомич			Институт Ленжилпроект		
ГИП		Кузьменко						
Утв.		Сообников						

Инв.№ подл. 220 | Подпись и дата

Копировала: Никитина Формат 12

Номенклатура и показатели на один элемент

Эскиз	Марка элемента	Размеры в мм l	b	h	Объем панели по внешнем размеру в м³	Перекрываем. пролеты в свету (без штукат.) в мм l_0 max	l_0 min	Расход материала: сталь в кг (при напряг. арм-ре кл.) А-IV		Бетон м³	Содержание стали в м³ бетона в кг (при напр. арм-ре кл.) А-IV		Масса элемента кг	NN стр.
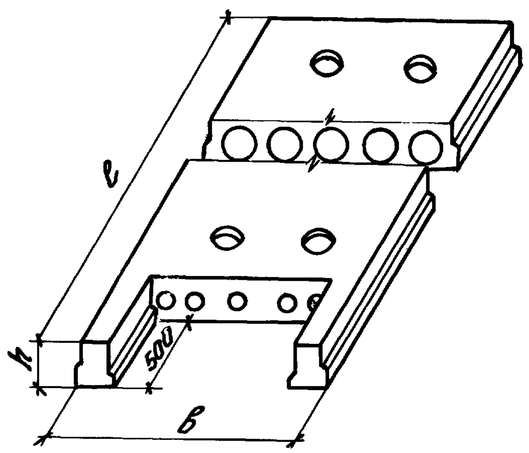	КНК-270	2700	990	220	0.588	2320	2230	18.15		0.296	61.32		740	6÷12;13
	КНК-280	2800	990	220	0.610	2420	2330	18.44		0.308	59.87		770	6÷12;14
	КНК-290	2900	990	220	0.632	2520	2430	18.83		0.319	59.03		798	6÷12;15
	КНК-300	3000	990	220	0.654	2620	2530	19.13		0.331	57.8		828	6÷12;16
	КНК-310	3100	990	220	0.676	2720	2630	19.53		0.342	57.10		855	6÷12;17
	КНК-320	3200	990	220	0.698	2820	2730	19.81		0.354	55.96		885	6÷12;18
	КНК-330	3300	990	220	0.719	2920	2830	20.11		0.366	54.94		915	6÷12;19
	КНК-340	3400	990	220	0.741	3020	2930	20.50		0.377	54.38		943	6÷12;20
	КНК-350	3500	990	220	0.763	3120	3030	20.80		0.389	53.47		973	6÷12;21
	КНК-360	3600	990	220	0.785	3220	3130	21.18		0.400	52.95		1000	6÷12;22
	КНК-370	3700	990	220	0.807	3320	3230	21.49		0.412	52.16		1030	6÷12;23
	КНК-380	3800	990	220	0.828	3420	3330	21.77		0.424	51.34		1060	6÷12;24
	КНК-390	3900	990	220	0.850	3520	3430	22.18		0.435	50.99		1088	6÷12;25
	КНК-400	4000	990	220	0.872	3620	3530	22.48		0.447	50.30		1118	6÷12;26
	КНК-410	4100	990	220	0.894	3720	3630	22.86		0.458	49.90		1145	6÷12;27
	КНК-420	4200	990	220	0.916	3820	3730	23.15		0.470	49.26		1175	6÷12;28
	КНК-430	4300	990	220	0.937	3920	3830	23.45		0.482	48.65		1205	6÷12;29
	КНК-440	4400	990	220	0.959	4020	3930	23.83		0.493	48.34		1233	6÷12;30
	КНК-450	4500	990	220	0.981	4120	4030	24.13		0.505	47.78		1263	6÷12;31
	КНК-460	4600	990	220	1.003	4220	4130	24.53		0.516	47.52		1290	6÷12;32
	КНК-470	4700	990	220	1.025	4320	4230	24.79		0.528	46.95		1320	6÷12;33
	КНК-480	4800	990	220	1.046	4420	4330	25.11		0.540	46.50		1350	6÷12;34
	КНК-490	4900	990	220	1.068	4520	4430	25.50		0.551	46.28		1378	6÷12;35
	КНК-500	5000	990	220	1.090	4620	4530	25.79		0.563	45.81		1408	6÷12;36

1. Марка бетона – „300"
2. Расчетная нагрузка по несущей способности $q = 900$ кг/м²

Инв. N подл. | Подпись и дата

Изм.	Лист	N докум.	Подп.	Дата	1.141-КР.1.1.002 И1
		ИК-1	Жолин	VII-16г.	Номенклатура и показатели панелей КНК 270÷750
Разраб.		Занина	Занина		Лит. / Масса / М-6
Пров.		Хомич	Жолин		Лист 1 / Листов 2
ГИП					Институт Ленжилпроект
Утв.					

Копировала: Керцман Формат: 12

Номенклатура и показатели на один элемент

Эскиз	Марка элемента	Размеры в мм			Объем панели по внешн. размерам в м³	Перекрываемые пролеты в свету (без штукат.) в мм		Расход материала: сталь в кг. (при напряг. ар-ре кл. А-IV)		Бетон м³	Содержание стали в м³ бетона в кг (при напр. ар-ре. кл. А-IV)		Масса элемента кг	NN стр.
		l	в	h		l_0 max.	l_0 min							
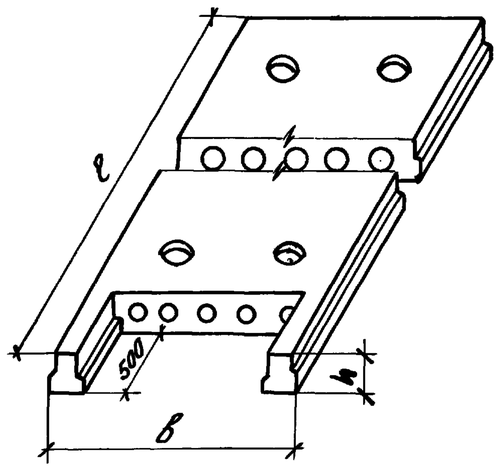	КНК-510	5100	990	220	1.112	4720	4630	26.18		0.574	45.61		1435	6÷12;37
	КНК-520	5200	990	220	1.134	4820	4730	26.48		0.586	45.19		1465	6÷12;38
	КНК-530	5300	990	220	1.155	4920	4830	26.77		0.598	44.76		1495	6÷12;39
	КНК-540	5400	990	220	1.177	5020	4930	30.10		0.609	49.43		1523	6÷12;40
	КНК-550	5500	990	220	1.199	5120	5030	30.40		0.621	49.02		1553	6÷12;41
	КНК-560	5600	990	220	1.221	5220	5130	32.83		0.632	51.95		1580	6÷12;42
	КНК-570	5700	990	220	1.243	5320	5230	33.17		0.644	51.50		1610	6÷12;43
	КНК-580	5800	990	220	1.264	5420	5330	33.52		0.656	51.10		1640	6÷12;44
	КНК-590	5900	990	220	1.285	5520	5430	34.00		0.667	50.9		1668	6÷12;45
	КНК-600	6000	990	220	1.308	5620	5530	34.32		0.679	50.54		1698	6÷12;46
	КНК-610	6100	990	220	1.330	5720	5630	37.80		0.690	54.80		1725	6÷12;47
	КНК-620	6200	990	220	1.352	5820	5730	38.19		0.702	54.40		1755	6÷12;48
	КНК-630	6300	990	220	1.373	5920	5830	38.60		0.714	54.06		1785	6÷12;49
	КНК-640	6400	990	220	1.395	6020	5930	43.22		0.725	59.61		1813	6÷12;50
	КНК-650	6500	990	220	1.417	6120	6030	43.70		0.737	59.25		1843	6÷12;51
	КНК-660	6600	990	220	1.439	6220	6130	49.40		0.748	66.04		1870	6÷12;52
	КНК-670	6700	990	220	1.461	6320	6230	49.93		0.760	65.70		1900	6÷12;53
	КНК-680	6800	990	220	1.482	6420	6330	55.47		0.772	71.85		1930	6÷12;54
	КНК-690	6900	990	220	1.504	6520	6430	56.20		0.783	71.80		1958	6÷12;55
	КНК-700	7000	990	220	1.526	6620	6530	61.62		0.795	77.51		1988	6÷12;56
	КНК-710	7100	990	220	1.548	6720	6630	62.40		0.806	77.42		2015	6÷12;57
	КНК-720	7200	990	220	1.570	6820	6730	63.04		0.818	77.10		2045	6÷12;58
	КНК-730	7300	990	220	1.591	6920	6830	63.73		0.830	76.80		2075	6÷12;59
	КНК-740	7400	990	220	1.613	7020	6930	70.72		0.841	84.10		2103	6÷12;60
	КНК-750	7500	990	220	1.635	7120	7030	71.45		0.853	83.81		2133	6÷12;61

1. Марка бетона - „300"
2. Расчетная нагрузка по несущей способности - q - 900 кг/м²

Инв. N подл. | Подпись и дата

Изм.	Лист	N докум.	Подпись	Дата	1.141-КР-1.1.002 И1	Лист 2
		ИК-1	Колин	VII-78 г.		

Копировала: Керцман

Формат 12

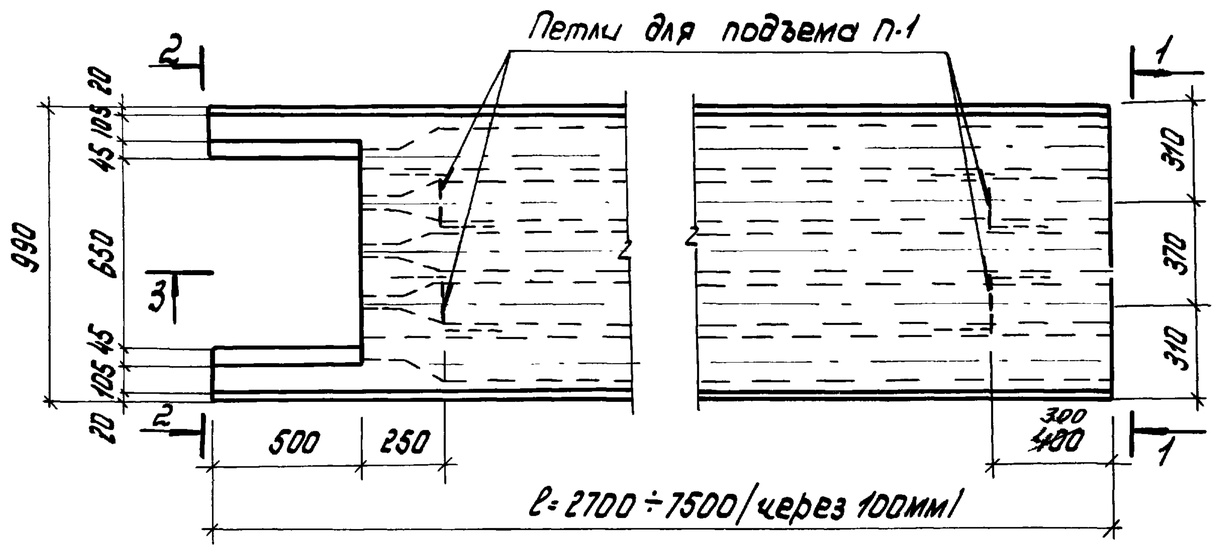

1-1

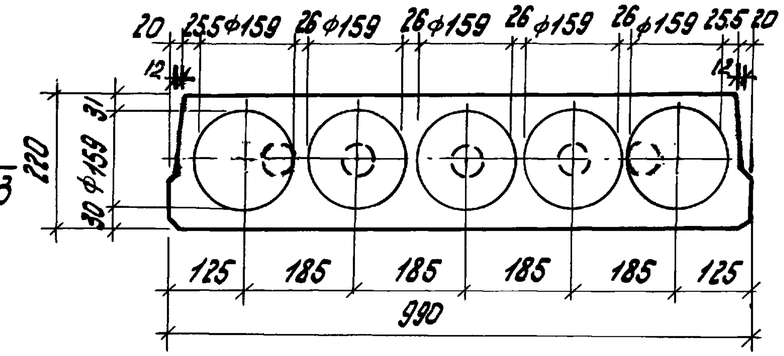

2-2

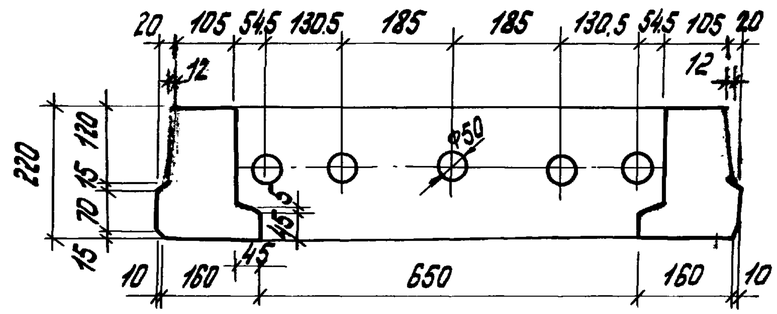

3-3

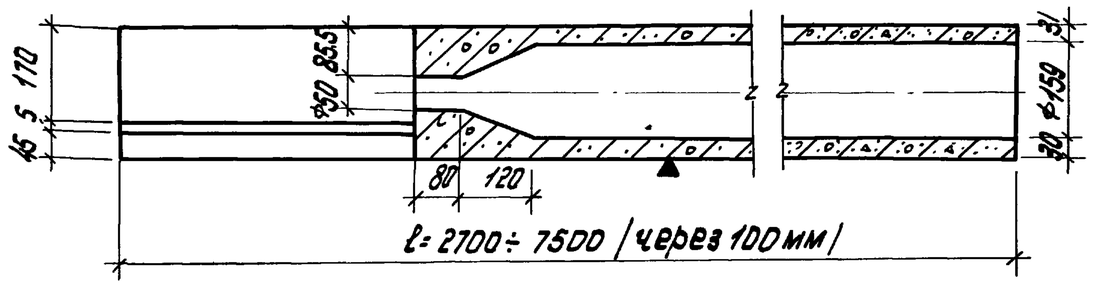

1. Панель разработана в соответствии со СНиП II-21-75
2. Армирование настила см. черт. 1.141-КР-1.1.004.
3. Плоскость отмеченная знаком ▲ должна быть гладкой, подготовленной под покраску

Нагрузки (включающие собственный вес панели)

Расчетная нагрузка по несущей способности	- 900 кг/м²
Нормативная нагрузка	- 780 кг/м²
Нормативные нагрузки при расчете прогиба	
Длительно действующая	- 630 кг/м²
кратковременно действующая	- 150 кг/м²

		ИК-2		11-79	1.141-КР-1.1.003 вып.2		
		ИК-1		VII.78	Опалубочный чертеж панелей КНК 270÷КНК 750	Лит.	Масса	Масшт.
Изм.	Лист	N докум.	Подпись	Дата				
Разраб.		Перюгина		1977		Лист	Листов	
Пров.		Хомич				Институт Ленгипроект		
ГИП.		Кузьменко						
Утв.		Сдобников						

Инв. № подл. | Подпись и дата
223

Копировала: _____ формат 12

Схема расположения арматурных каркасов и сеток

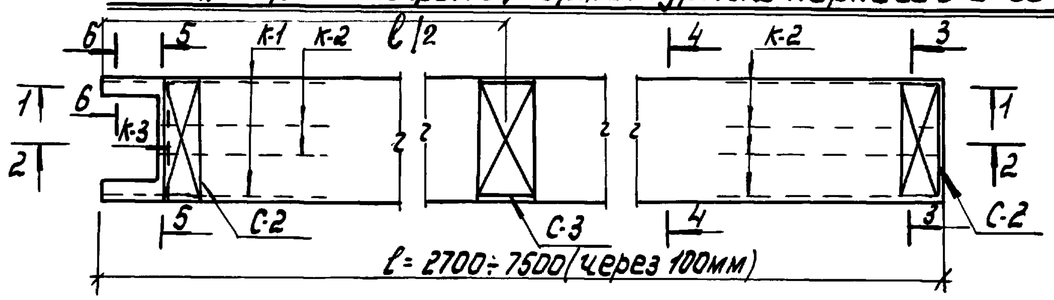

4-4

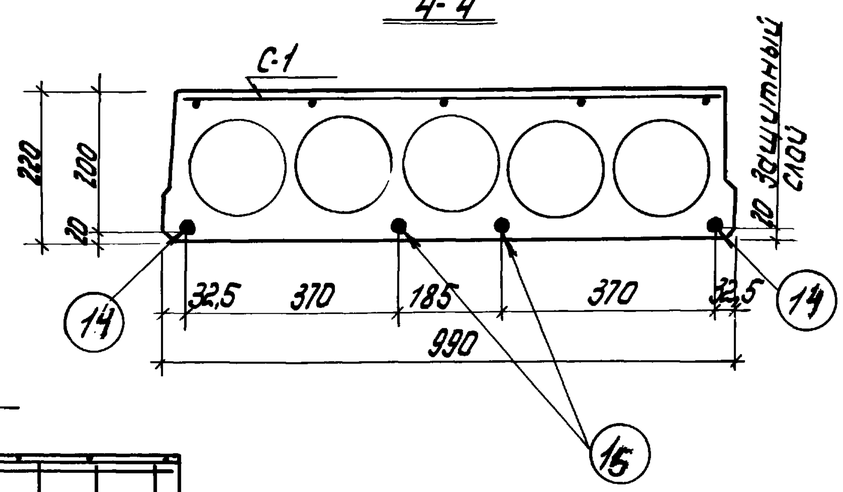

1-1

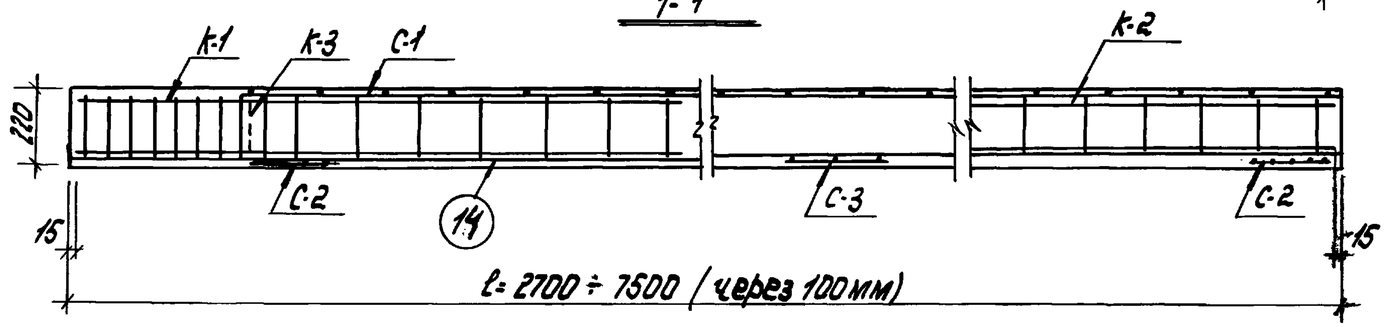

6-6

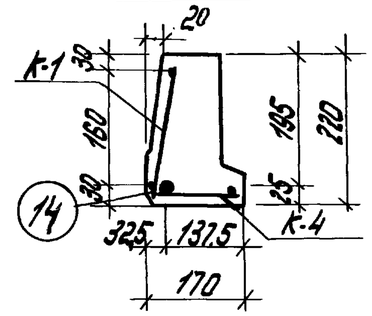

2-2

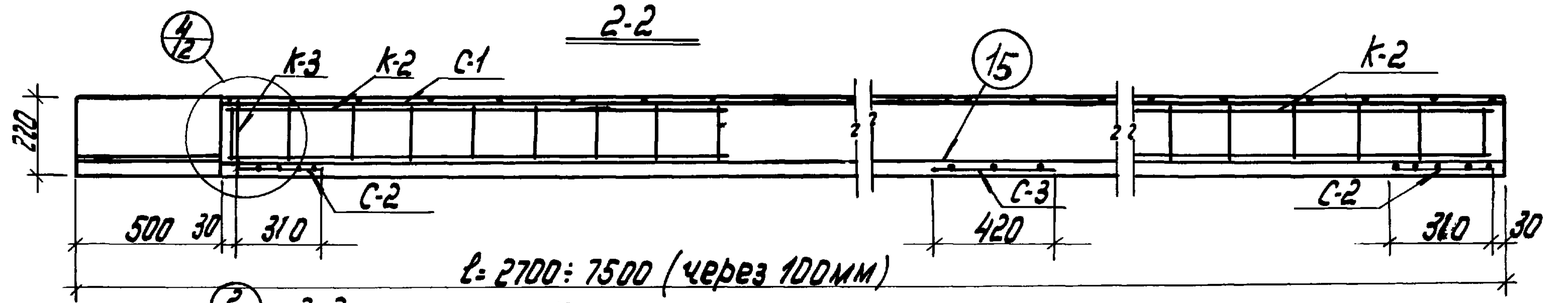

3-3

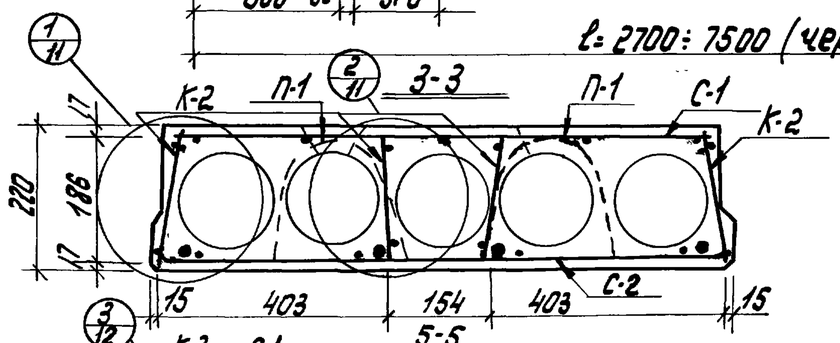

5-5

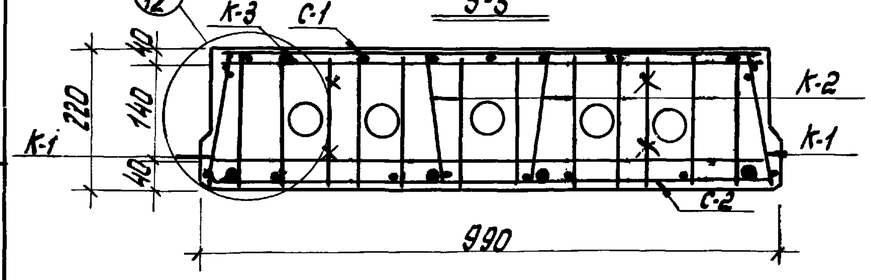

1. Каркасы К-1,2,3,4, сетки С-2,3 см. черт. 1.141-КР-1.1.006, сетку С-1 см. черт. 1.141-КР-1.1.005
2. Петли П-1 заводить за сетку С-2
3. Каркас К-4 приварить к позиции 5 каркаса К-3

		ИК-2		11-79	1.141-КР-1.1.004 ИЧ 2		
		ИК-1		VII.78	Армирование панелей КНК 270÷КНК 750	Лит.	Масса	Масшт.
Изм.	Лист	N докум.	Подп.	Дата				
Разраб.		Дерюгина		1977		Лист	Листов	
Пров.		Хомич				Институт Ленжилпроект		
Рип.		Кузьменко						
Утв.		Собянков						

Копировала:

формат 12

Инв. № подл. 224 | Подпись и дата

Сетка С-1

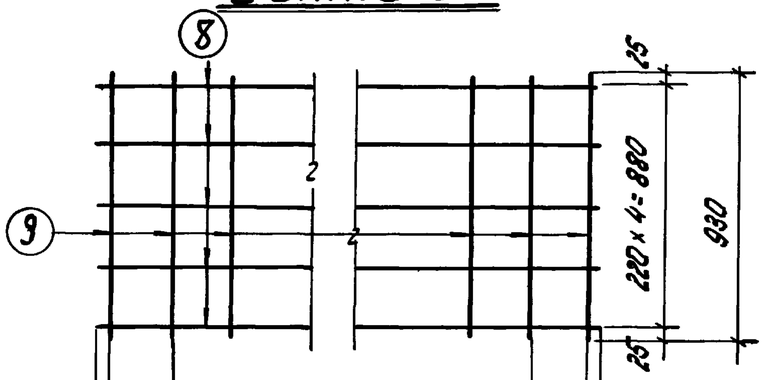

25	190	250×7=1750	190	25	ℓ=2180 для КНК-270
25	240	250×7=1750	240	25	ℓ=2280 для КНК-280
25	165	250×8=2000	165	25	ℓ=2380 для КНК-290
25	215	250×8=2000	215	25	ℓ=2480 для КНК-300
25	140	250×9=2250	140	25	ℓ=2580 для КНК-310
25	190	250×9=2250	190	25	ℓ=2680 для КНК-320
25	240	250×9=2250	240	25	ℓ=2780 для КНК-330
25	165	250×10=2500	165	25	ℓ=2880 для КНК-340
25	215	250×10=2500	215	25	ℓ=2980 для КНК-350
25	140	250×11=2750	140	25	ℓ=3080 для КНК-360
25	190	250×11=2750	190	25	ℓ=3180 для КНК-370
25	240	250×11=2750	240	25	ℓ=3280 для КНК-380

Сетка С-1

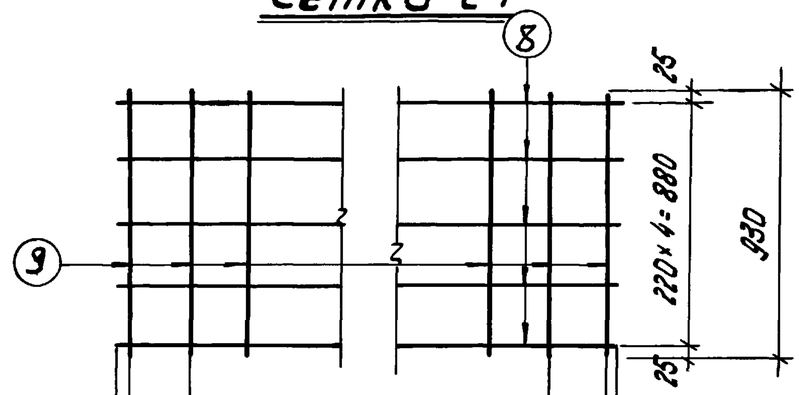

25	165	250×12=3000	165	25	ℓ=3380 для КНК-390
25	215	250×12=3000	215	25	ℓ=3480 для КНК-400
25	140	250×13=3250	140	25	ℓ=3580 для КНК-410
25	190	250×13=3250	190	25	ℓ=3680 для КНК-420
25	240	250×13=3250	240	25	ℓ=3780 для КНК-430
25	165	250×14=3500	165	25	ℓ=3880 для КНК-440
25	215	250×14=3500	215	25	ℓ=3980 для КНК-450
25	140	250×15=3750	140	25	ℓ=4080 для КНК-460
25	190	250×15=3750	190	25	ℓ=4180 для КНК-470
25	240	250×15=3750	240	25	ℓ=4280 для КНК-480
25	165	250×16=4000	165	25	ℓ=4380 для КНК-490
25	215	250×16=4000	215	25	ℓ=4480 для КНК-500

Инв.№ подл. 225 | Подпись и дата

Изм.	Лист	№докум.	Подп.	Дата
Разраб.		Дерюгина		
Провер.		Хомич		
ГИП.		Кузьменко		

1.141-КР-1.1.005

Сетка С-1

Лит.	Масса	Масшт.

Лист 1 | Листов 2

Институт Ленжилпроект

Копировала: Дворецкова

Формат 12

Сетка С-1

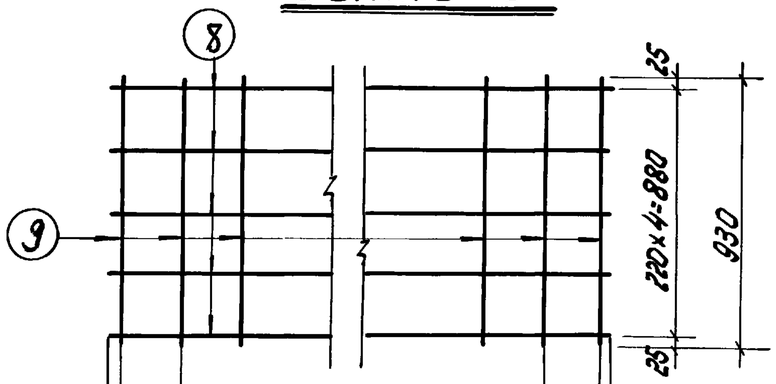

25	140	250×17=4250	140	25	ℓ=4580 для КНК-510
25	190	250×17=4250	190	25	ℓ=4680 для КНК-520
25	240	250×18=4500	240	25	ℓ=4780 для КНК-530
25	165	250×18=4500	165	25	ℓ=4880 для КНК-540
25	215	250×18=4500	215	25	ℓ=4980 для КНК-550
25	140	250×19=4750	140	25	ℓ=5080 для КНК-560
25	190	250×19=4750	190	25	ℓ=5180 для КНК-570
25	240	250×19=4750	240	25	ℓ=5280 для КНК-580
25	165	250×20=5000	165	25	ℓ=5380 для КНК-590
25	215	250×20=5000	215	25	ℓ=5480 для КНК-600
25	140	250×21=5250	140	25	ℓ=5580 для КНК-610
25	190	250×21=5250	190	25	ℓ=5680 для КНК-620

Сетка С-1

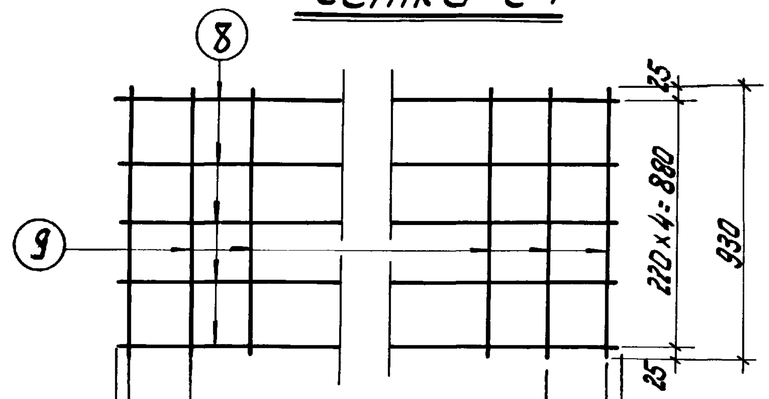

25	240	250×21=5250	240	25	ℓ=5780 для КНК-630
25	165	250×22=5500	165	25	ℓ=5880 для КНК-640
25	215	250×22=5500	215	25	ℓ=5980 для КНК-650
25	140	250×23=5750	140	25	ℓ=6080 для КНК-660
25	190	250×23=5750	190	25	ℓ=6180 для КНК-670
25	240	250×23=5750	240	25	ℓ=6280 для КНК-680
25	165	250×24=6000	165	25	ℓ=6380 для КНК-690
25	215	250×24=6000	215	25	ℓ=6480 для КНК-700
25	140	250×25=6250	140	25	ℓ=6580 для КНК-710
25	190	250×25=6250	190	25	ℓ=6680 для КНК-720
25	240	250×25=6250	240	25	ℓ=6780 для КНК-730
25	165	250×26=6500	165	25	ℓ=6880 для КНК-740
25	215	250×26=6500	215	25	ℓ=6980 для КНК-750

Инв.№ подл. | Подпись и дата
226

Изм.	Лист	№ докум.	Подпись	Дата	1.141-КР-1.1.005	Лист 2

Копировала: Формат 12

Каркас К-1
для настилов КНК-270÷КНК-550

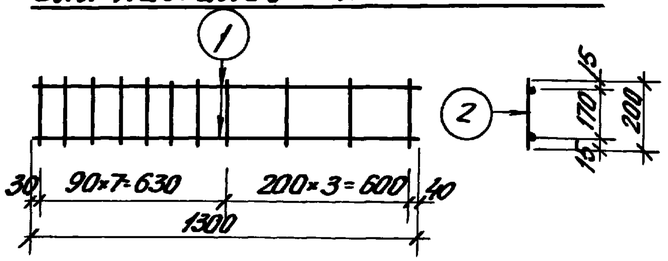

Каркас К-3

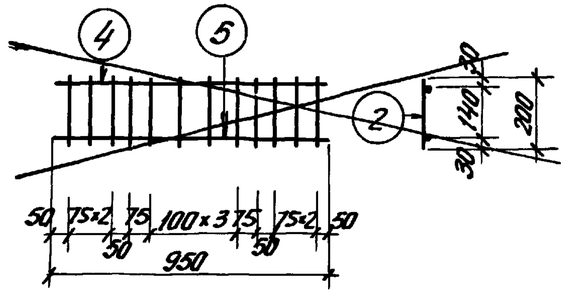

Каркас К-4

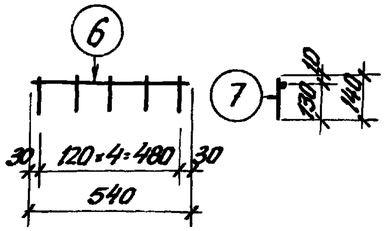

Каркас К-1
для настилов КНК-560÷КНК 750

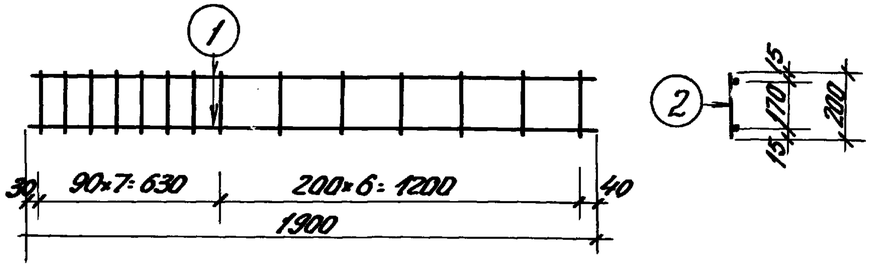

Сетка С-2

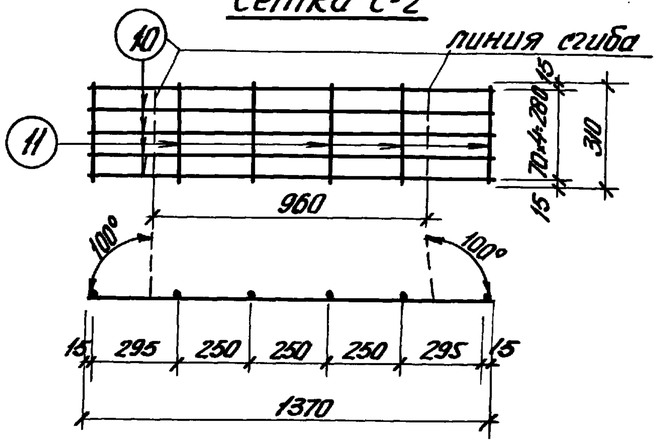

Каркас К-3

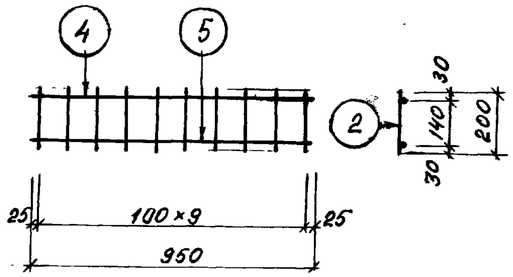

Каркас К-2
для настилов КНК-270÷КНК-550

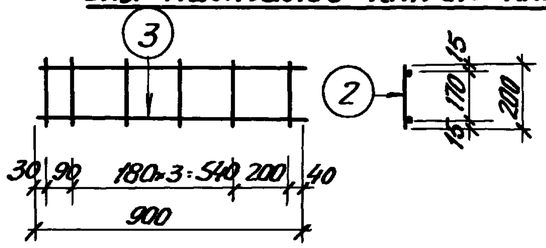

Сетка С-3

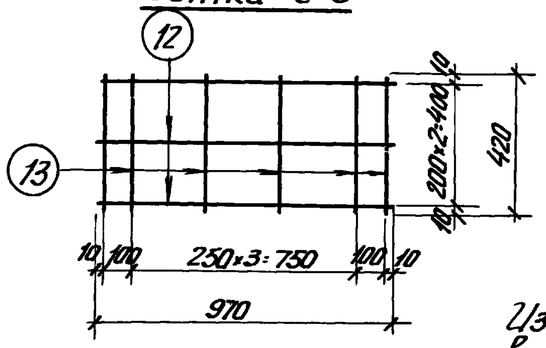

Петля П-1

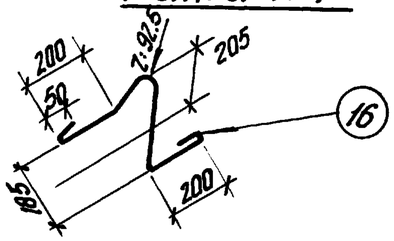

Каркас К-2
для настилов КНК-560÷КНК-750

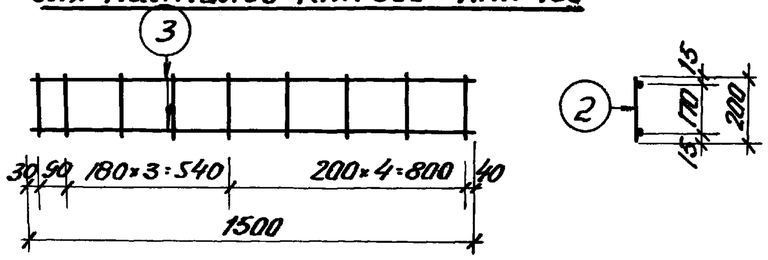

Изготовление сварных сеток и каркасов производить в соответствии с СН 393-69

					1.141-КР.1.1.006 И1 2
		НК-2		11-79	
		НК-1		VII-79	
Изм.	Лист	N докум.	Подпись	Дата	Каркасы К-1, К-2, К-3, К-4 Сетки С-2; С-3
Разраб.		Воробец			
Провер.		Хомич		79г	
ГИП		Винер			

Лит.	Масса	Масшт.
Лист	Листов	
ИНСТИТУТ ЛЕННИЛПРОЕКТ		

Инв. N подл. | Подпись и дата

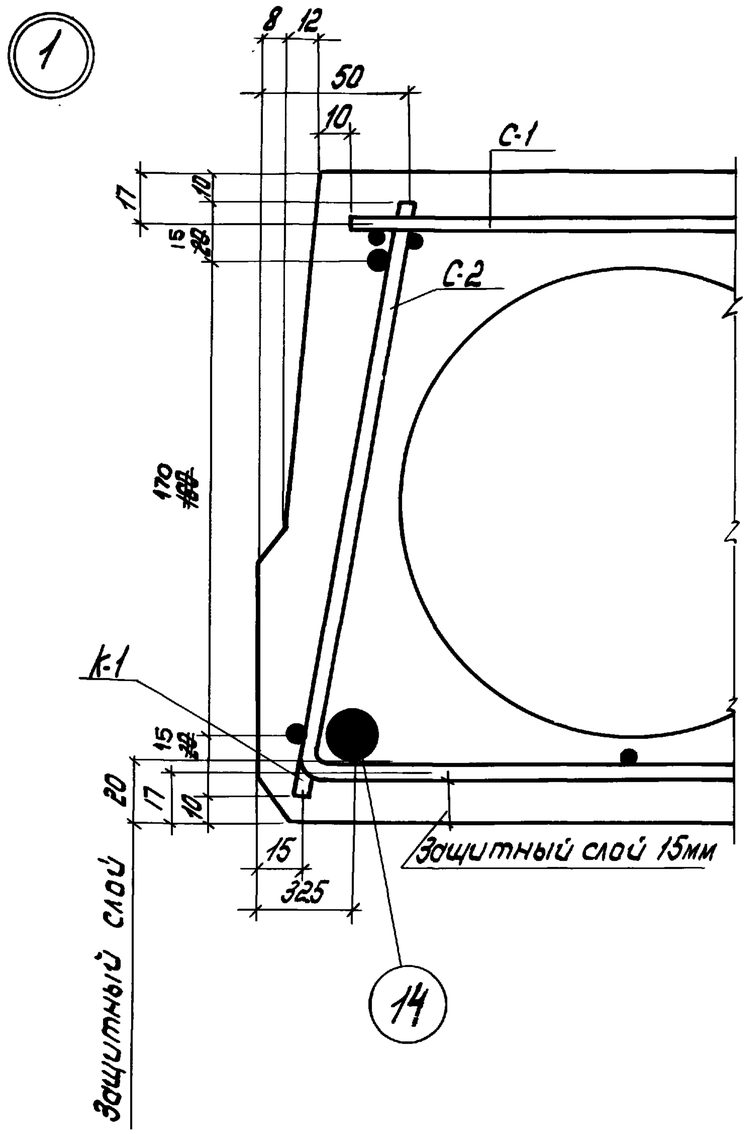

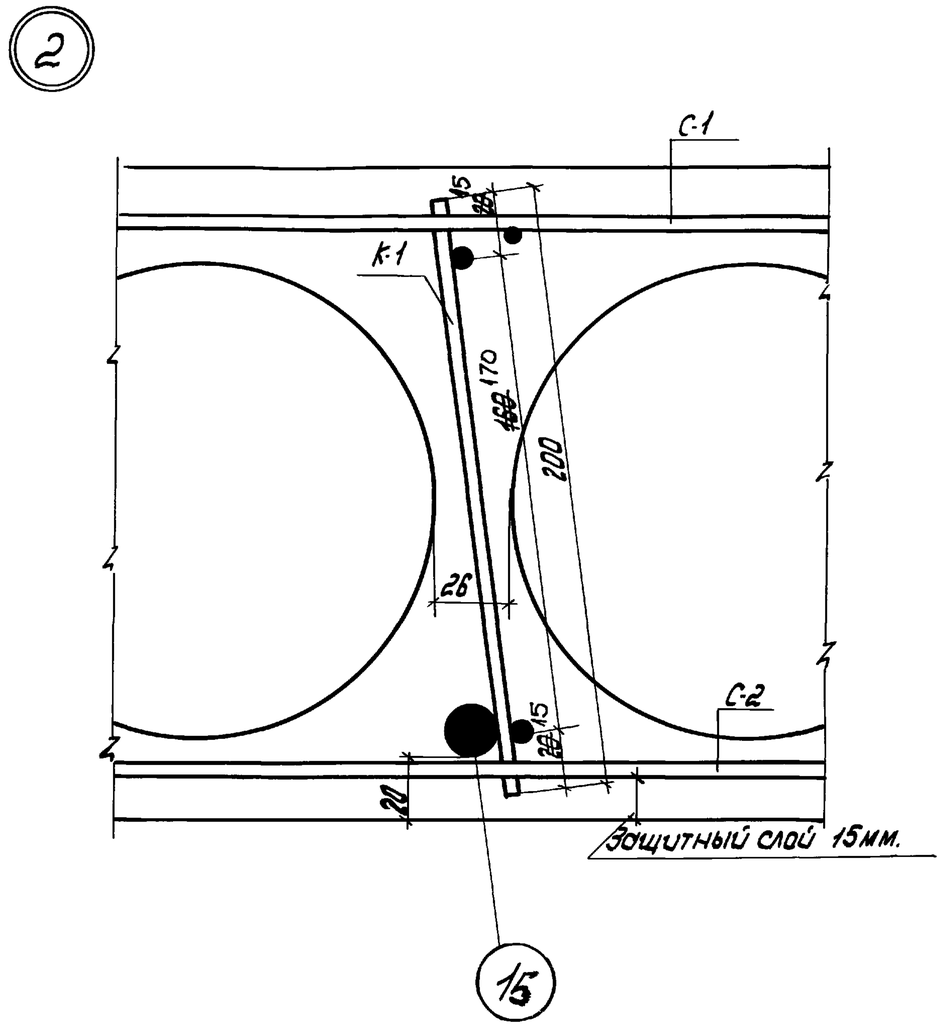

					1.141-КР-1.1.087и1			
		ИК-1		XII.78.	Узлы 1 и 2	Лит.	Масса	Масштаб
Изм.	Лист	№ докум.	Подп.	Дата				1:2
Разраб.		Дерюгина		1977		Лист	Листов	
Провер.		Хотич				Институт Ленфилпроект		
ГИП		Кузьменко						

Инв. № подл. 228 | Подп. и дата

Копировала: Дворецкова формат 12

3

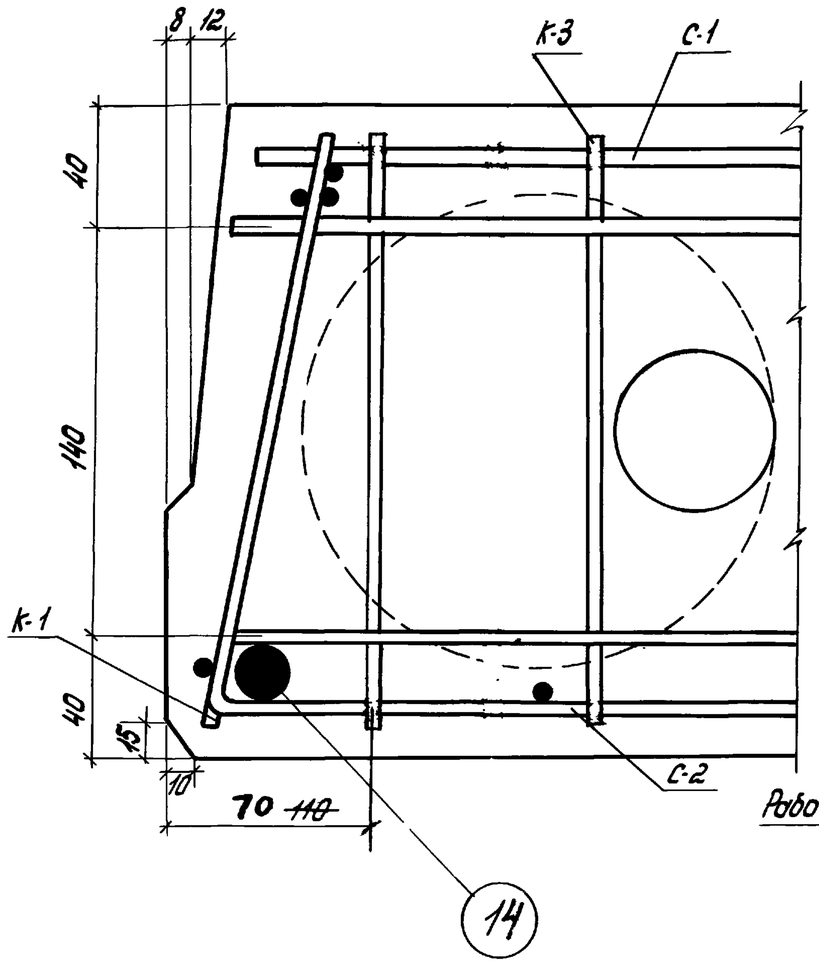

4

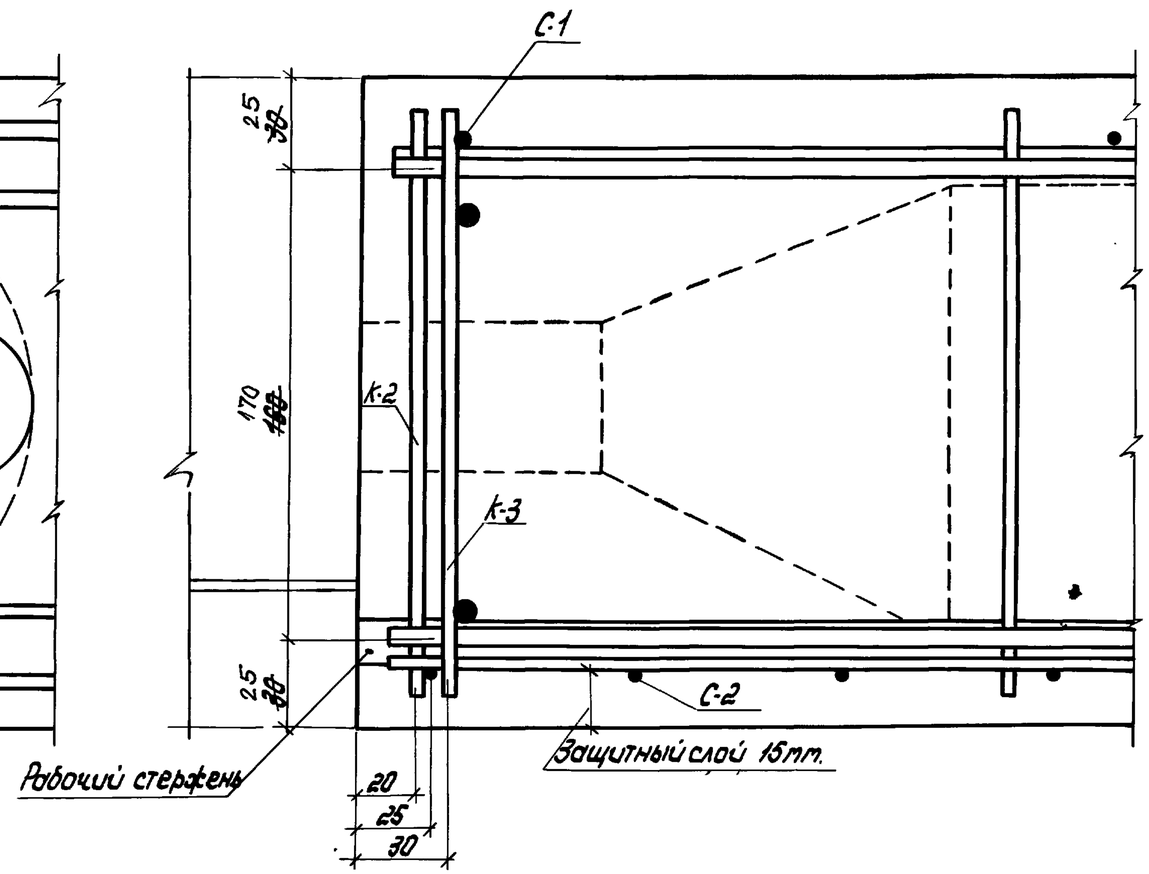

		ШК-1	Холич	1978	1.141-КР-1.1.008 ИЧ	
Изм.	Лист	№ докум.	Подп.	Дата	Узлы 3 и 4	Лит. / Масса / Масштаб 1:2
Разраб.		Дерюгина	Дерю	1977		Лист / Листов
Провер.		Хотич	Хотич			институт Ленжилпроект
ГИП		Кузьменко				

Инв. № подл. | Подп. и дата | 229

Копировал: Дворецкова формат 12

Спецификация арматуры на один элемент

Марка	№№ поз.	Ф мм	Длина мм	Кол-во шт.	Общая длина м	Масса кг
К-1	1	5ВI ~~6АI~~	1300 ~~1320~~	2	2.60 ~~2.64~~	0.40 ~~0.59~~
	2	4ВI	200	11 ~~15~~	2.2 ~~3.0~~	0.22 ~~0.30~~
К-2	3	5ВI ~~6АI~~	900 ~~820~~	2	1.8 ~~1.6~~	0.28 ~~0.36~~
	2	4ВI	200	6 ~~5~~	1.2 ~~1.0~~	0.12 ~~0.10~~
К-3	4	6АI	950	1	1.0	0.22
	5	8АI	950	1	1.0	0.40
	2	4ВI	200	12	2.4	0.14
К-4	6	6АI	540	1	0.54	0.12
	7	6АI	140	5	0.7	0.16
С-1	8	4ВI	2180	5	10.9	1.08
	9	4ВI	930	10	9.3	0.92
С-2	10	4ВI	1370	5	6.9	0.68
	11	4ВI	310	6	1.9	0.19
С-3	12	4ВI	970	3	2.9	0.29
	13	4ВI	420	6	2.5	0.25
Отдельные стержни	14	10АIV	2700	2	5.4	3.33
	15	10АIV	2200	2	4.4	2.71
Петли	16	10АI	1120	1	1.1	0.69

Для А-IV $\sigma_0 = 5100$ кг/см²

Выборка стали

Диаметры и классы стали	ф10АIV	—	10АI	8АI	6АI	4ВI	5ВI
Длина м	9.80	—	4.48	1.0	3.48 ~~18.50~~	56.25 ~~68.65~~	16.00
Масса кг	6.05	—	2.76	0.40	0.76 ~~4.10~~	5.57 ~~5.61~~	2.48
$R_a^н$	6000		2400			5500	
ГОСТ	5781-75					6727-53*	

Спецификация стальных элементов

Марка	Кол-во шт.	Масса кг: одного элемента	Масса кг: всех элементов	№№ стр.
К-1	2	0.62 ~~0.85~~	1.24 ~~1.70~~	10
К-2	6	0.40 ~~0.46~~	2.40 ~~2.77~~	10
К-3	1	0.86	0.86	10
К-4	2	0.28	0.56	10
С-1	1	2.00	2.00	8
С-2	2	0.87	1.74	10
С-3	1	0.54	0.54	10
Отдельные стержни	4	—	6.05	—
Петли	4	0.69	2.76	10

Характеристика изделия

Масса	кг	7.40 ~~7.78~~
Объем бетона	м³	0.296 ~~0.308~~
Приведенная толщина настила	см	~~4~~ 12.61
Масса стали	кг	~~19.0~~ 18.15
Расход стали на 1 м² изделия	кг	~~8.1~~ 7.73
Расход стали на 1 м³ бетона	кг	~~61.7~~ 61.32
Марка бетона		300
Кубиковая прочность бетона ~~при~~ при его обжатии не ниже	кг/см²	200
Объем панели по внешним размерам	м³	0.588

Длина рабочей арматуры без учета захватов (поз. 13, 14)

Изм	Лист	№ докум	Подпись	Дата	1.141-КР-1.1.009 ц1		
		ЦК-1	Хомич	VII.78	Спецификации и характеристика изделия Панель КНК-270	Лит	Масса	Масштаб
Разраб.		Дерюгина	Дерюг	1977				
Проверил		Хомич	Хомич			Лист	Листов	
ГИП		Кузьменко				Институт ЛЕНЖИЛПРОЕКТ		

Инв. № подл. 242 | Подпись и дата

Копировал: Никитина Формат 12

Спецификация арматуры на один элемент

Марка	N N. поз.	Ф мм	Длина мм	Кол-во шт	Общая длина м	Масса кг
К-1	1	~~6AI~~ 5BI	~~1320~~ 1300	2	~~2.64~~ 2.60	~~0.58~~ 0.40
	2	4BI	200	~~15~~ 11	~~2.6~~ 2.2	~~0.26~~ 0.22
К-2	3	~~6AI~~ 5BI	~~820~~ 900	2	~~1.6~~ 1.8	~~0.36~~ 0.28
	2	4BI	200	~~5~~ 6	~~1.0~~ 1.2	~~0.16~~ 0.12
К-3	4	6AI	950	1	1.0	0.22
	5 2	8AI 4BI	950 200	1 12	1.0 2.4	0.40 0.24
К-4	6	6AI	540	1	0.54	0.12
	7	6AI	140	5	0.7	0.16
С-1	8	4BI	2280	5	11.4	1.13
	9	4BI	930	10	9.3	0.92
С-2	10	4BI	1370	5	6.9	0.68
	11	4BI	310	6	1.9	0.19
С-3	12	4BI	970	3	2.9	0.29
	13	4BI	420	6	2.5	0.25
Отдельные стержни	14	10AIV	2800	2	5.6	3.45
	15	10AIV	2300	2	4.6	2.83
Петли	16	10AI	1120	1	1.1	0.69

для А-IV $\sigma_0 = 5100$ кг/см²

Выборка стали

Диаметры и классы стали	Ф10AIV	—	10AI	8AI	6AI	4BI	Ф5BI
Длина м	10.20	—	4.48	1.0	~~13.66~~ 3.48	~~57.45~~ 57.7	16.0
Масса кг	6.29	—	2.76	0.40	~~4.10~~ 0.78	~~5.66~~ 5.73	2.48
$R_a^н$	6000		2400			5500	
ГОСТ	5781-75					6727-53*	

Спецификация стальных элементов

Марка	Кол-во шт.	Масса кг: одного элемента	Масса кг: всех элементов	N N стр.
К-1	2	~~0.85~~ 0.62	~~1.70~~ 1.24	10
К-2	6	~~0.46~~ 0.40	~~2.77~~ 2.40	10
К-3	1	0.86	0.86	10
К-4	2	0.28	0.56	10
С-1	1	2.05	2.05	8
С-2	2	0.87	1.74	10
С-3	1	0.54	0.54	10
Отдельные стержни	4	-	6.29	-
Петли	4	0.69	2.76	10

Характеристика изделия

Масса	кг	~~807~~ 770
Объем бетона	м³	~~0.321~~ 0.308
Приведенная толщина настила	см	~~4~~ 12.59
Масса стали	кг	~~19.3~~ 18.44
Расход стали на 1 м² изделия	кг	~~7.9~~ 7.54
Расход стали на 1 м³ бетона	кг	~~60.1~~ 59.87
Марка бетона		300
Кубиковая прочность бетона ~~на~~ при его обжатии не ниже	кг/см²	200
Объем панели по внешним размерам	м³	0.610

Длина рабочей арматуры без учета захватов (поз. 13, 14)

Изм.	Лист	N Докум.	Подпись	Дата
		НК-1	Полищ	VII 78
Разраб.		Дерюгина	Дерю	VII 78
Пров.		Хомич	Полищ	
ГИП		Кузьменко		

1.141-КР-1.1.010 ц1

Спецификации и характеристика изделия панель КНК-280

Лит	Масса	Масштаб

Лист | Листов

Институт Ленжилпроект

Подпись и дата

Инв. N подл. 211

Копировал: Никитина Формат 12

Спецификация арматуры на один элемент

Марка	№№ поз.	ф мм	Длина мм	Кол-во шт.	Общая длина м	Масса кг
К-1	1	5ВI ~~6А I~~	1300 ~~1380~~	2	2.60 ~~2.64~~	0.40 ~~0.59~~
	2	4ВI	200	11 ~~13~~	2.2 ~~2.6~~	0.22 ~~0.26~~
К-2	3	5ВI ~~6А I~~	900 ~~820~~	2	1.8 ~~1.6~~	0.28 ~~0.36~~
	2	4ВI	200	~~5~~ 6	1.2 ~~1.0~~	0.12 ~~0.10~~
К-3	4	6АI	950	1	1.0	0.22
	5	3АI	950	1	1.0	0.40
	2	4ВI	200	12	2.4	0.24
К-4	6	6АI	540	1	0.54	0.12
	7	6АI	140	5	0.7	0.16
С-1	8	4ВI	2380	5	11.9	1.18
	9	4ВI	930	11	10.2	1.01
С-2	10	4ВI	1370	5	6.9	0.68
	11	4ВI	310	6	1.9	0.19
С-3	12	4ВI	970	3	2.9	0.29
	13	4ВI	420	6	2.5	0.25
Отдельные стержни	14	10АIV	2900	2	5.8	3.58
	15	10АIV	2400	2	4.8	2.96
Петли	16	10АI	1120	1	1.1	0.69

Для А-IV $\sigma_0 = 5100$ кг/см²

Выборка стали

Диаметры и классы стали	ф10АIV	-	10АI	8АI	6АI	4ВI	ф5ВI
Длина м	10.60	-	4.48	1.0	3.48 ~~10.50~~	59.1 ~~58.38~~	16.0
Масса кг	6.54	-	2.76	0.40	0.78 ~~4.18~~	5.87 ~~5.10~~	2.48
$R_a^н$	6000		2400			5500	
ГОСТ	5781-75					6727-53*	

Спецификация стальных элементов

Марка	Кол-во шт.	Масса кг: одного элемента	Масса кг: всех элементов	№№ стр.
К-1	2	0.62 ~~0.85~~	1.24 ~~1.70~~	10
К-2	6	0.40 ~~0.40~~	2.40 ~~2.44~~	10
К-3	1	0.86	0.86	10
К-4	2	0.28	0.56	10
С-1	1	2.19	2.19	8
С-2	2	0.87	1.74	10
С-3	1	0.54	0.54	10
Отдельные стержни	4	-	6.54	-
Петли	4	0.69	2.76	10

Характеристика изделия

Масса	кг	~~640~~ 798
Объем бетона	м³	~~0.334~~ 0.319
Приведенная толщина настила	см	~~4~~ 12.53
Масса стали	кг	~~18.7~~ 18.83
Расход стали на 1 м² изделия	кг	~~7.7~~ 7.40
Расход стали на 1 м³ бетона	кг	~~59.0~~ 59.03
Марка бетона		300
Кубиковая прочность бетона ~~на~~ при его обжатии не ниже	кг/см²	200
Объем панели по внешним размерам	м³	0.632

Длина рабочей арматуры без учета захватов (поз. 13, 14)

Изм.	Лист.	№ докум.	Подпись	Дата
		ЦК-1		VII 78
Разраб.		Дерюгина		1977
Пров.		Хамич		
ГИП		Кузьменко		

1.141-КР-1.1.011 ц1

Спецификации и характеристика изделия
Панель КНК-290

Лит.	Масса	Масштаб
Лист	Листов	

Институт Ленжилпроект

Инв. № подл. 232 | Подпись и дата

Копировал: Никитина Формат 12

Спецификация арматуры на один элемент

Марка	N N поз.	ф мм	Длина мм	Кол-во шт.	Общая длина м	Масса кг
К-1	1	5 BI ~~6AI~~	1300 ~~1320~~	2	2.60 ~~2.64~~	0.40 ~~0.58~~
	2	4 BI	200	11 ~~13~~	2.2 ~~2.6~~	0.22 ~~0.26~~
К-2	3	5 BI ~~6AI~~	900 ~~820~~	2	1.8 ~~1.64~~	0.28 ~~0.36~~
	2	4 BI	200	~~5~~ 6	1.2 ~~1.0~~	0.12 ~~0.10~~
К-3	4	6 AI	950	1	1.0	0.22
	5	8AI	950	1	1.0	0.40
	2	4 BI	200	12	2.4	0.14
К-4	6	6 AI	540	1	0.54	0.12
	7	6 AI	140	5	0.7	0.16
С-1	8	4 BI	2480	5	12.4	1.23
	9	4 BI	930	11	10.2	1.01
С-2	10	4 BI	1370	5	6.9	0.68
	11	4 BI	310	6	1.9	0.19
С-3	12	4 BI	970	3	2.9	0.29
	13	4 BI	420	6	2.5	0.25
Отдельные стержни	14	10 A IV	3000	2	6.0	3.70
	15	10 A IV	2500	2	5.0	3.08
Петли	16	10 A I	1120	1	1.1	0.69

Для A-IV $\sigma_0 = 5100$ кг/см²

Выборка стали

Диаметры и классы стали	ф10 A IV	—	10 A I	8AI	6 A I	4 BI	ф5BI
Длина м	11.0	—	4.48	1.0	3.48 ~~10.30~~	59.6 ~~53.25~~	16.0
Масса кг	6.79	—	2.76	0.40	0.78 ~~1.10~~	5.92 ~~5.89~~	2.48
$R_a^н$	6000		2400			5500	
ГОСТ	5781-75					6727-53*	

Спецификация стальных элементов

Марка	Кол-во шт.	Масса кг. одного элемента	Масса кг. всех элементов	N N стр
К-1	2	0.62 ~~0.88~~	1.24 ~~1.76~~	10
К-2	6	0.40 ~~0.46~~	2.40 ~~2.77~~	10
К-3	1	0.86	0.86	10
К-4	2	0.28	0.56	10
С-1	1	2.24	2.24	8
С-2	2	0.87	1.74	10
С-3	1	0.54	0.54	10
Отдельные стержни	4	–	6.79	—
Петли	4	0.69	2.76	10

Характеристика изделия

Масса	кг	~~878~~ 828
Объем бетона	м³	~~0.347~~ 0.331
Приведенная толщина настила	см	~~4~~ 12.51
Масса стали	кг	~~20.0~~ 19.13
Расход стали на 1 м² изделия	кг	~~7.6~~ 7.23
Расход стали на 1 м³ бетона	кг	~~57.6~~ 57.8
Марка бетона		300
Кубиковая прочность бетона ~~на~~ при его обжатии не ниже	кг/см²	200
Объем панели по внешним размерам	м³	0.654

Длина рабочей арматуры без учета захватов (поз. 13, 14)

Изм.	Лист	№ докум.	Подпись	Дата
		ЦК-1		VII 78
Разраб.		Дерюгина		1977
Пров.		Хомич		
ГИП		Кузьменко		

1.141-КР-1.1.012 ц1

Спецификации и характеристика изделия панель КНК-300

Лит.	Масса	Масштаб

Лист | Листов

институт Ленжилпроект

Инв. № подл. 233 | Подпись и дата

Копировал: Никитина Формат 12

Спецификация арматуры на один элемент.

Марка	NN поз.	ф мм	Длина мм.	Кол-во шт.	Общая длина м	Масса кг
К-1	1	5ВI ~~6АI~~	1300 ~~1320~~	2	2.60 ~~2.64~~	0.40 ~~0.59~~
	2	4ВI	200	11 ~~13~~	2.2 ~~2.6~~	0.22 ~~0.26~~
К-2	3	5ВI ~~6АI~~	900 ~~820~~	2	1.8 ~~1.64~~	0.28 ~~0.36~~
	2	4ВI	200	~~5~~ 6	1.2 ~~1.0~~	0.12 ~~0.10~~
К-3	4	6АI	950	1	1.0	0.22
	5	8АI	950	1	1.0	0.40
	2	4ВI	200	12	1.4	0.24
К-4	6	6АI	540	1	0.54	0.12
	7	6АI	140	5	0.7	0.16
С-1	8	4ВI	2580	5	12.9	1.28
	9	4ВI	930	12	11.2	1.11
С-2	10	4ВI	1370	5	6.9	0.68
	11	4ВI	310	6	1.9	0.19
С-3	12	4ВI	970	3	2.9	0.29
	13	4ВI	420	6	2.5	0.25
Отдельные стержни	14	10АIV	3100	2	6.2	3.83
	15	10АIV	2600	2	5.2	3.21
Петли	16	10АI	1120	1	1.1	0.69

Для А-IV $\sigma_0 = 5100$ кг/см²

Выборка стали.

Диаметры и классы стали	ф10АIV	—	10АI	8АI	6АI	4ВI	ф5ВI
Длина м	11.4	—	4.48	1.0	~~18.56~~ 3.48	~~60.38~~ 61.1	16.0
Масса кг	7.03	—	2.76	0.40	~~4.10~~ 0.78	~~6.01~~ 6.07	2.48
$R_a^н$	6000		2400			5500	
ГОСТ	5781-75					6727-53*	

Спецификация стальных элементов

Марка	Кол-во шт.	Масса кг: Одного элемента	Масса кг: Всех элементов	NN стр
К-1	2	0.62 ~~0.85~~	1.24 ~~1.70~~	10
К-2	6	0.40 ~~0.46~~	2.40 ~~2.77~~	10
К-3	1	0.86	0.86	10
К-4	2	0.28	0.56	10
С-1	1	2.39	2.39	8
С-2	2	0.87	1.74	10
С-3	1	0.54	0.54	10
Отдельные стержни	4	–	7.04	–
Петли	4	0.69	2.76	10

Характеристика изделия

Масса	кг	~~805~~ 855
Объем бетона	м³	~~0.360~~ 0.342
Приведенная толщина настила	см	~~4~~ 12.46
Масса стали	кг	~~20.4~~ 19.53
Расход стали на 1 м² изделия	кг	~~7.4~~ 7.12
Расход стали на 1 м³ бетона	кг	~~56.6~~ 57.10
Марка бетона		300
Кубиковая прочность бетона при ~~на~~ его обжатии ~~е~~ не ниже	кг/см²	200
Объем панели по внешним размерам	м³	0.676

Длина рабочей арматуры без учета захватов (поз 13.14)

Изм.	Лист.	№докум.	Подпись	Дата
		ЦК-1		VII.78
Разраб		Дерюгина		1977
Пров		Хомич		
ГИП		Кузьменко		

1.141-КР-1.1.013 ц1

Спецификации и характеристика изделия. Панель КНК-310

Лит.	Масса	Масштаб

Лист | Листов

Институт Ленжилпроект

Инв. № подл. 234 | Подпись и дата.

Спецификация арматуры на один элемент

Марка	NN поз.	ф мм.	Длина мм.	Кол-во шт.	Общая длина м	Масса кг
К-1	1	5ВI ~~6АI~~	1300 ~~1300~~	2	2.60 ~~2.64~~	0.40 ~~0.59~~
	2	4ВI	200	~~13~~ 11	2.2 ~~2.6~~	0.22 ~~0.26~~
К-2	3	5ВI ~~6АI~~	900 ~~920~~	2	1.8 ~~1.84~~	0.28 ~~0.36~~
	2	4ВI	200	~~5~~ 6	1.2 ~~1.0~~	0.12 ~~0.10~~
К-3	4	6АI	950	1	1.0	0.22
	5 2	8АI 4ВI	950 200	1 12	1.0 1.4	0.40 0.14
К-4	6	6АI	540	1	0.54	0.12
	7	6АI	140	5	0.7	0.16
С-1	8	4ВI	2680	5	13.4	1.33
	9	4ВI	930	12	11.2	1.10
С-2	10	4ВI	1370	5	6.9	0.68
	11	4ВI	310	6	1.9	0.19
С-3	12	4ВI	970	3	2.9	0.29
	13	4ВI	420	6	2.5	0.25
Отдельные стержни	14	10АIV	3200	2	6.4	3.95
	15	10АIV	2700	2	5.4	3.33
Петли	16	10АI	1120	1	1.1	0.69

Для А-IV σ_0 = 5100 кг/см²

Выборка стали

Диаметры и классы стали	ф 10АIV		10АI	8АI	6АI	4ВI	ф 5ВI
Длина м	11.8	—	4.5	1.0	~~18.9~~ 3.48	~~61.2~~ 61.6	16.00
Массы кг	7.28	—	2.78	0.40	~~4.10~~ 0.78	~~6.06~~ 6.11	2.48
$R_a^н$	6000		2400			5500	
ГОСТ	5781-75					6727-53*	

Спецификация стальных элементов.

Марка	Кол-во шт.	Масса кг: Одного элемента	Масса кг: Всех элементов	NN стр.
К-1	2	0.62 ~~0.85~~	1.24 ~~1.70~~	10
К-2	6	0.40 ~~0.46~~	2.40 ~~2.77~~	10
К-3	1	0.86	0.86	10
К-4	2	0.28	0.56	10
С-1	1	2.43	2.43	8
С-2	2	0.87	1.74	10
С-3	1	0.54	0.54	10
Отдельные стержни	4	—	7.28	—
Петли	4	0.69	2.76	10

Характеристика изделия

Масса	кг	~~937~~ 885
Объем бетона	м³	~~0.373~~ 0.354
Приведенная толщина настила	см	~~4~~ 12.45
Масса стали	кг	~~20.5~~ 19.81
Расход стали на 1 м² изделия	кг	~~7.2~~ 6.97
Расход стали на 1 м³ бетона	кг	~~55.2~~ 55.96
Марка бетона		300
Кубиковая прочность бетона ~~на~~ при его обжатии не ниже	кг/см²	200
Объем панели по внешним размерам	м³	0.698

Длина рабочей арматуры без учета захватов (поз. 13.14)

Изм.	Лист	№ докум.	Подпись	Дата
		ИК-1	Хомич	VII 78
Разраб.		Дерюгина	Дерю	1977
Пров.		Хомич	Хомич	
ГИП		Кузьменко		

1.141-КР-1.1.014 и1

Спецификации и характеристика изделия панель КНК-320

Лит.	Масса	Масштаб
Лист	Листов	

Институт Ленгипроект

Инв. № подл. | Подпись и дата

Копировал: Никитина Формат 12

Спецификация арматуры на один элемент

Марка	N N поз.	ф мм	Длина мм	Кол-во шт.	Общая длина м	Масса кг
К-1	1	5ВI ~~6АI~~	1300 ~~1320~~	2	2.60 ~~2.64~~	0.40 ~~0.59~~
	2	4ВI	200	~~13~~ 11	2.2 ~~2.6~~	0.22 ~~0.26~~
К-2	3	5ВI ~~6АI~~	900 ~~820~~	2	1.8 ~~1.64~~	0.28 ~~0.36~~
	2	4ВI	200	~~5~~ 6	1.2 ~~1.6~~	0.12 ~~0.16~~
К-3	4	6АI	950	1	1.0	0.22
	5	8АI	950	1	1.0	0.40
	2	4ВI	200	12	2.4	0.24
К-4	6	6АI	540	1	0.54	0.12
	7	6АI	140	5	0.7	0.16
С-1	8	4ВI	2780	5	13.9	1.38
	9	4ВI	930	12	11.2	1.10
С-2	10	4ВI	1370	5	6.9	0.68
	11	4ВI	310	6	1.9	0.19
С-3	12	4ВI	970	3	2.9	0.29
	13	4ВI	420	6	2.5	0.25
Отдельные стержни	14	10АIV	3300	2	6.6	4.07
	15	10АIV	2800	2	5.6	3.46
Петли	16	10АI	1120	1	1.1	0.69

Для А-IV σ_0 = 5100 кг/см²

Выборка стали

Диаметры и классы стали	ф 10АIV	-	10АI	8АI	6АI	4ВI	ф 5ВI
Длина м	12.2	—	4.5	1.0	~~18.3~~ 3.48	~~61.7~~ 62.1	16.00
Масса кг	7.46	—	2.76	0.40	~~4.10~~ 0.78	~~6.11~~ 6.16	2.48
R_a^H	6000		2400			5500	
ГОСТ	5781-75					6727-53*	

Спецификация стальных элементов

Марка	Кол-во шт	Масса кг: одного элемента	Масса кг: всех элементов	N N стр.
К-1	2	~~0.62~~ ~~0.85~~	~~1.24~~ ~~1.70~~	10
К-2	6	~~0.40~~ ~~0.46~~	~~2.40~~ ~~2.77~~	10
К-3	1	0.66	0.66	10
К-4	2	0.28	0.56	10
С-1	1	2.48	2.48	8
С-2	2	0.87	1.74	10
С-3	1	0.54	0.54	10
Отдельные стержни	4	-	7.53	—
Петли	4	0.69	2.76	10

Характеристика изделия.

Масса	кг	~~970~~ 915
Объем бетона	м³	~~0.386~~ 0.366
Приведенная толщина настила	см	~~4~~ 12.44
Масса стали	кг	~~20.9~~ 20.11
Расход стали на 1 м² изделия	кг	~~7.1~~ 6.85
Расход стали на 1 м³ бетона	кг	~~53.6~~ 54.94
Марка бетона		300
Кубиковая прочность бетона при его обжатии не ниже	кг/см²	200
Объем панели по внешним размерам	м³	0.719

Длина рабочей арматуры без учета захватов (поз. 13,14)

Изм.	Лист.	№ докум.	Подпись	Дата
		ЦК-1		VII 78
Разраб.		Дерюгина		1977
Пров		Хомич		
ГИП		Кузьменко		

1.141-КР-1.1.015и1

Спецификации и характеристика изделия
Панель КНК-330

Лит	Масса	Масштаб

Лист | Листов

Институт Ленжилпроект

Подпись и дата

Инв. № подл.

Копировал: Никитина Формат 12

Спецификация арматуры на один элемент

Марка	NN поз.	Ф мм	Длина мм	Кол-во шт.	Общая длина м	Масса кг
К-1	1	~~6AI~~ 5BI	~~1320~~ 1300	2	~~2.64~~ 2.60	~~0.59~~ 0.40
	2	4BI	200	~~13~~ 11	~~2.6~~ 2.2	~~0.26~~ 0.22
К-2	3	~~6AI~~ 5BI	~~820~~ 900	2	~~1.64~~ 1.8	~~0.36~~ 0.28
	2	4BI	200	~~5~~ 6	~~1.0~~ 1.2	~~0.10~~ 0.12
К-3	4	6AI	950	1	1.0	0.22
	5	8AI	950	1	1.0	0.40
	2	4BI	200	12	2.4	0.14
К-4	6	6AI	540	1	0.54	0.12
	7	6AI	140	5	0.7	0.16
С-1	8	4BI	2880	5	14.4	1.43
	9	4BI	930	13	12.1	1.20
С-2	10	4BI	1370	5	6.9	0.68
	11	4BI	310	6	1.9	0.19
С-3	12	4BI	970	3	2.9	0.29
	13	4BI	420	6	2.5	0.25
Отдельные стержни	14	10AIV	3400	2	6.8	4.19
	15	10AIV	2900	2	5.8	3.58
Петли	16	10AI	1120	1	1.1	0.69

Для А-IV $\sigma_0 = 5100$ кг/см²

Выборка стали.

Диаметры и классы стали	ф10AIV	—	10AI	8AI	6AI	4BI	ф5BI
Длина м	12.6	—	4.5	1.0	~~18.3~~ 3.48	~~63.4~~ 63.5	16.00
Массы кг	7.78	—	2.78	0.40	~~4.10~~ 0.78	~~6.25~~ 6.31	2.48
$R_a^н$	6000		2400			5500	
ГОСТ	5781-75					6727-53*	

Спецификация стальных элементов.

Марка	Кол-во шт.	Масса кг: одного элемента	Масса кг: всех элементов	NN стр.
К-1	2	~~0.85~~ 0.62	~~1.70~~ 1.24	10
К-2	6	~~0.46~~ 0.40	~~2.77~~ 2.40	10
К-3	1	0.86	0.86	10
К-4	2	0.28	0.56	10
С-1	1	2.63	2.63	8
С-2	2	0.87	1.74	10
С-3	1	0.54	0.54	10
Отдельные стержни	4	–	7.77	–
Петли	4	0.69	2.76	10

Характеристика изделия

Масса	кг	~~1002~~ 943
Объем бетона	м³	~~0.399~~ 0.377
Приведенная толщина настила	см	~~4~~ 12.40
Масса стали	кг	~~21.9~~ 20.5
Расход стали на 1 м² изделия	кг	~~7.0~~ 6.74
Расход стали на 1 м³ бетона	кг	~~59.4~~ 54.38
Марка бетона		300
Кубиковая прочность бетона ~~на~~ при его обжатии не ниже	кг/см²	200
Объем панели по внешним размерам	м³	0.741

Длина рабочей арматуры без учета захватов (поз. 13.14)

Изм	Лист	№ докум.	Подпись	Дата
		ЦК-1		VII 78
Разраб.		Дерюгина		
Пров.		Хомич		
ГИП		Кузьменко		

1.141-КР-1.1.016 и1

Спецификации и характеристика изделия панель КНК-340

Лит.	Масса	Масштаб

Лист | Листов

Институт Ленжилпроект

Инв. № подл. 337 | Подпись и дата

Копировал: [illegible]итина

Формат 12

Спецификация арматуры на один элемент

Марка	NN поз.	ф — мм	Длина мм	Кол-во шт.	Общая длина м	Масса кг
К-1	1	5ВI ~~6АI~~	1300 ~~1320~~	2	2.60 ~~2.6~~	0.40 ~~0.59~~
	2	4ВI	200	~~13~~ 11	2.2 ~~2.6~~	0.22 ~~0.26~~
К-2	3	5ВI ~~6АI~~	900 ~~820~~	2	1.8 ~~1.64~~	0.28 ~~0.36~~
	2	4ВI	200	~~5~~ 6	1.2 ~~1.0~~	0.12 ~~0.10~~
К-3	4	6АI	950	1	1.0	0.22
	5	8АI	950	1	1.0	0.40
	2	4ВI	200	12	2.4	0.24
К-4	6	6АI	540	1	0.54	0.12
	7	6АI	140	5	0.7	0.16
С-1	8	4ВI	2980	5	14.9	1.48
	9	4ВI	930	13	12.1	1.20
С-2	10	4ВI	1370	5	6.9	0.68
	11	4ВI	310	6	1.9	0.19
С-3	12	4ВI	970	3	2.9	0.29
	13	4ВI	420	6	2.5	0.25
Отдельные стержни	14	10АIV	3500	2	7.0	4.32
	15	10АIV	3000	2	6.0	3.70
Петли	16	10АI	1120	1	1.1	0.69

Для А-IV σ_0 = 5100 кг/см²

Выборка стали

Диаметры и классы стали	10АIV	—	10АI	8АI	6АI	4ВI	ф5ВI
Длина м	13.0	—	4.5	1.0	~~18.3~~ 3.48	~~63.6~~ 6.40	16.00
Массы кг	8.02	—	2.76	0.40	~~4.10~~ 0.78	~~6.30~~ 6.36	2.48
R_a^H	6000		2400			5500	
ГОСТ	5781-75					6727-53*	

Спецификация стальных элементов

Марка	Кол-во шт.	Масса кг: Одного элемента	Масса кг: Всех элементов	NN стр.
К-1	2	0.62 ~~0.85~~	1.24 ~~1.70~~	10
К-2	6	0.40 ~~0.46~~	2.40 ~~2.77~~	10
К-3	1	0.86	0.86	10
К-4	2	0.28	0.56	10
С-1	1	2.68	2.68	8
С-2	2	0.87	1.74	10
С-3	1	0.54	0.54	10
Отдельные стержни	4	-	8.02	-
Петли	4	0.69	2.76	10

Характеристика изделия

Масса	кг	~~1035~~ 973
Объем бетона	м³	~~0.412~~ 0.389
Приведенная толщина настила	см	~~4~~ 12.39
Масса стали	кг	~~21.6~~ 20.80
Расход стали на 1 м² изделия	кг	~~6.9~~ 6.62
Расход стали на 1 м³ бетона	кг	~~52.4~~ 53.47
Марка бетона		300
Кубиковая прочность бетона ~~на~~ при его обжатии не ниже	кг/см²	200
Объем панели по внешним размерам	м³	0.763

Длина рабочей арматуры без учета захватов (поз 13,14)

Изм.	Лист.	№ докум.	Подпись	Дата
		ИК-1	Хомич	V 4 78
Разраб.		Дерюгина	Дерюг	5-77
Пров.		Хомич	Хомич	
ГИП		Кузьтенко		

1.141-КР-1.1.017 ц1

Спецификации и характеристика изделия

Панель КНК-350

Лит.	Масса	Масштаб

Лист | Листов

Институт Ленжилпроект

Инв. № подл. | Подпись и дата

238

Копировал: Никитина Формат 12

Спецификация арматуры на один элемент

Марка	№№ поз.	ф мм	Длина мм	Кол. во шт.	Общая длина м	Масса кг
К.1	1	~~6AI~~ 5BI	~~1110~~ 1300	2	~~2.64~~ 2.60	~~0.59~~ 0.40
	2	~~4BI~~	~~200~~	~~11~~ 11	~~2.2~~ 2.2	~~0.16~~ 0.22
К.2	3	~~6AI~~ 5BI	~~810~~ 900	2	~~1.64~~ 1.8	~~0.36~~ 0.28
	4	4BI	200	~~6~~ 6	~~1.2~~ 1.2	~~0.10~~ 0.12
К.3	4	6AI	950	2	1.0	0.22
	5	8AI	950	1	1.0	0.40
	2	4BI	200	12	2.4	0.24
К.4	6	6AI	540	1	0.5	0.12
	7	6AI	140	5	0.7	0.16
С.1	8	4BI	3080	5	15.4	1.53
	9	4BI	930	14	13.0	1.29
С.2	10	4BI	1370	5	6.9	0.68
	11	4BI	310	6	1.9	0.19
С.3	12	4BI	970	3	2.9	0.29
	13	4BI	420	6	2.5	0.25
Отдельные стержни	14	10AIV	3600	2	7.2	4.44
	15	10AIV	3100	2	6.2	3.82
Петли	16	10AI	1120	1	1.1	0.69

Для А.IV σ_0 = 5100 кг/см²

Выборка стали

Диаметры и классы стали	10AIV	—	10AI	8AI	6AI	4BI	ф5BI
Длина м	13.4	—	4.5	1.0	~~10.3~~ 3.48	~~65.0~~ 65.4	16.00
Масса кг	8.27	—	2.76	0.40	~~4.10~~ 0.78	~~6.44~~ 6.50	2.48
$R_a^н$	6000		2400			5500	
ГОСТ	5781-75		5781-75			6727-53	

Спецификация стальных элементов

Марка	Кол. во шт.	Масса кг: одного элемента	Масса кг: всех элементов	№№ стр.
К.1	2	~~0.85~~ 0.62	~~1.70~~ 1.24	10
К.2	6	~~0.16~~ 0.40	~~1.77~~ 2.40	10
К.3	1	0.86	0.86	10
К.4	2	0.28	0.56	10
С.1	1	2.82	2.82	8
С.2	2	0.87	1.74	10
С.3	1	0.54	0.54	10
Отдельные стержни	4	—	8.26	—
Петли	4	0.69	2.76	10

Характеристика изделия

Масса	кг	~~1067~~ 1000
Объем бетона	м³	~~0.415~~ 0.4
Приведенная толщина настила	см	~~4~~ 12.35
Масса стали	кг	~~27.8~~ 21.18
Расход стали на 1 м² изделия	кг	~~6.9~~ 6.54
Расход стали на 1 м³ бетона	кг	~~51.9~~ 52.95
Марка бетона		300
Кубиковая прочность бетона ~~на~~ при его обжатии не ниже	кг/см²	100
Объем панели по внешним размерам	м³	0.785

Длина рабочей арматуры без учета захватов (поз. 13, 14)

Изм.	Лист	№ докум.	Подп.	Дата
		ИК-1		VII 78
Разраб.		Дерюгина		
Пров.		Хомич		
ГИП		Кузьменко		

1.141-КР-1.1.018 ц1

Спецификации и характеристика изделия панель КНК-360

Лит.	Масса	Масшт.

Лист | Листов

Институт Ленжилпроект

Инв. № подл. | Подп. и дата | Взам. инв. № 234

Копир.: Дольникова Формат 12

Спецификация арматуры на один элемент

Марка	№ поз.	ф мм	Длина мм	Кол-во шт	Общая длина	Масса кг
К-1	1	~~5 ВI~~ ~~6 AI~~	~~1300~~ ~~1710~~	2	~~2.60~~ ~~1.6~~	~~0.40~~ ~~0.59~~
	2	4 ВI	200	~~13~~ 11	~~2.2~~ ~~2.6~~	~~0.22~~ ~~0.26~~
К-2	3	~~5 ВI~~ ~~6 AI~~	~~900~~ ~~820~~	2	~~1.8~~ ~~1.64~~	~~0.28~~ ~~0.36~~
	2	4 ВI	200	~~5~~ 6	~~1.2~~ ~~1.8~~	~~0.12~~ ~~0.10~~
К-3	~~4~~ 5	6 AI	950	~~1~~ 2	1.0	0.22
	2	~~4 ВI~~ 8 AI	~~200~~ 950	12	~~2.4~~ 1.0	~~0.24~~ 0.40
К-4	6	6 AI	540	1	0.5	0.12
	7	6 AI	140	5	0.7	0.16
С-1	8	4 ВI	3180	5	15.9	1.58
	9	4 ВI	930	14	13.0	1.29
С-2	10	4 ВI	1370	5	6.9	0.68
	11	4 ВI	310	6	1.9	0.19
С-3	12	4 ВI	970	3	2.9	0.29
	13	4 ВI	420	6	2.5	0.25
Отдельные стержни	14	10 A IV	3700	2	7.4	4.57
	15	10 A IV	3200	2	6.4	3.95
Петли	16	10 AI	1120	1	1.1	0.69

Для A-IV σ_0 = 5100 кг/см²

Выборка стали

Диаметры и классы стали	10 A IV	—	10 AI	8AI	6 AI	4 ВI	ф 5ВI
Длина м	13.8	—	4.5	1.0	~~18.3~~ 3.48	~~65.5~~ 65.9	16.00
Масса кг	8.52	—	2.76	0.40	~~4.10~~ 0.78	~~6.49~~ 6.55	2.48
$R_a^н$	6000		2400			5500	
ГОСТ	5781-75		5781-75			6727-53	

Спецификация стальных элементов

Марка	Кол-во шт.	Масса кг одного элемента	Масса кг всех элементов	№ стр.
К-1	2	~~0.65~~ 0.62	~~1.70~~ 1.24	10
К-2	6	~~0.46~~ 0.40	~~1.77~~ 2.40	10
К-3	1	0.86	0.86	10
К-4	2	0.28	0.56	10
С-1	1	2.87	2.87	8
С-2	2	0.87	1.74	10
С-3	1	0.54	0.54	10
Отдельные стержни	4	—	8.52	—
Петли	4	0.69	2.76	10

Характеристика изделия

Масса	кг	~~1100~~ 1030
Объем бетона	м³	~~0.438~~ 0.412
Приведенная толщина настила	см	~~4~~ 12.34
Масса стали	кг	~~17.3~~ 21.49
Расход стали на 1 м² изделия	кг	~~6.7~~ 6.44
Расход стали на 1 м³ бетона	кг	~~50.9~~ 52.16
Марка бетона при и		300
Кубиковая прочность бетона ~~на~~ его обжатии не ниже	кг/см²	200
Объем панели по внешним размерам	м³	0.807

Длина рабочей арматуры без учета захватов (поз. 13, 14)

Изм.	Лист	№ докум.	Подп.	Дата
		ИК-1		VIII 78
Разраб.		Дерюгина		
Пров.		Хомич		
ГИП		Кузьменко		

1.141-КР-1.1.019 вып

Спецификации и характеристика панели КНК-370

Лит.	Масса	Масшт.

Лист | Листов

Институт Ленпилпроект

Инв. № подл. 240 | Подп. и дата

Копировал: Дольникова

Формат 12

Спецификация арматуры на один элемент

Марка	№№ поз.	ф мм	Длина мм	Кол-во шт.	Общая длина м	Масса кг
К-1	1	5ВI ~~6АI~~	1300 ~~1120~~	2	2.60 ~~2.24~~	0.40 ~~0.59~~
	2	4ВI	200	~~13~~ 11	2.2 ~~2.6~~	0.22 ~~0.16~~
К-2	3	5ВI ~~6АI~~	900 ~~820~~	2	1.8 ~~1.64~~	0.28 ~~0.36~~
	2	4ВI	200	~~5~~ 6	1.2 ~~1.0~~	0.12 ~~0.10~~
К-3	4	6АI	950	1	1.0	0.22
	5	8АI	950	1	1.0	0.40
	2	4ВI	200	12	2.4	0.24
К-4	6	6АI	540	1	0.54	0.12
	7	6АI	140	5	0.7	0.16
С-1	8	4ВI	3280	5	16.4	1.63
	9	4ВI	930	14	13.0	1.29
С-2	10	4ВI	1370	5	6.9	0.68
	11	4ВI	310	6	1.9	0.19
С-3	12	4ВI	970	3	2.9	0.29
	13	4ВI	420	6	2.5	0.25
Отдельные стержни	14	10АIV	3800	2	7.6	4.69
	15	10АIV	3300	2	6.6	4.07
Петли	16	10АI	1120	1	1.1	0.69

Для А-IV σ_0 = 5100 кг/см²

Выборка стали

Диаметры и классы стали	10АIV	—	10АI	8АI	6АI	4ВI	ф5ВI
Длина м	14.2	—	4.5	1.0	~~18.3~~ 3.48	~~16.0~~ 66.4	16.00
Масса кг	8.76	—	2.76	0.40	~~4.10~~ 0.78	~~6.54~~ 6.60	2.48
$R_a^н$	6000		2400			5500	
ГОСТ	5781-75					6727-53*	

Спецификация стальных элементов

Марка	Кол-во шт.	Масса кг одного элемента	Масса кг всех элементов	№№ стр.
К-1	2	0.62 ~~0.85~~	1.24 ~~1.70~~	10
К-2	6	0.40 ~~0.46~~	2.40 ~~2.77~~	10
К-3	1	0.86	0.86	10
К-4	2	0.28	0.56	10
С-1	1	2.92	2.92	8
С-2	2	0.87	1.74	10
С-3	1	0.54	0.54	10
Отдельные стержни	4	—	8.75	—
Петли	4	0.69	2.76	10

Характеристика изделия

Масса	кг	~~1172~~ 1060
Объем бетона	м³	~~0.451~~ 0.424
Приведенная толщина настила	см	~~4~~ 12.34
Масса стали	кг	~~11.5~~ 21.77
Расход стали на 1 м² изделия	кг	~~6.6~~ 6.33
Расход стали на 1 м³ бетона	кг	~~50.1~~ 51.34
Марка бетона		300
Кубиковая прочность бетона ~~на~~ при его обжатии не ниже	кг/см²	200
Объем панели по внешним размерам	м³	0.828

Длина рабочей арматуры без учета захватов /поз. 13, 14/

Изм.	Лист	N докум.	Подп.	Дата
		ИК-1		VII 78
Разраб.		Дерюгина		1977
Пров.		Хомич		
ГИП		Кузьменка		

1.141-КР-1.1.020 ц1

Спецификации и характеристика изделия панель КНК-380

Лит.	Масса	Масшт.

Лист | Листов

Институт Ленниапроект

Инв. № подл. | Подп. и дата

241

Копия: Дольникова

Формат 12

Спецификация арматуры на один элемент

Марка	№№ поз.	ф мм	Длина мм	Кол-во шт.	Общая длина м	Масса кг
К-1	1	~~5 ВI~~ ~~6 АI~~	~~1300~~ ~~1310~~	2	~~2.60~~ ~~2.64~~	~~0.40~~ ~~0.59~~
	2	4 ВI	100	~~13~~ 11	~~2.2~~ ~~2.6~~	~~0.22~~ ~~0.26~~
К-2	3	~~5 ВI~~ ~~6 АI~~	~~900~~ ~~910~~	2	~~1.8~~ ~~1.64~~	~~0.28~~ ~~0.36~~
	2	4 ВI	100	~~5~~ 6	~~1.2~~ ~~1.0~~	~~0.12~~ ~~0.10~~
К-3	4	6 АI	950	1	1.0	0.22
	~~5~~ 2	~~8 АI~~ 4 ВI	~~950~~ 100	1 12	1.0 1.4	~~0.40~~ ~~0.24~~
К-4	6	6 АI	540	1	0.54	0.12
	7	6 АI	140	5	0.7	0.16
С-1	8	4 ВI	3380	5	16.9	1.68
	9	4 ВI	930	15	14.0	1.39
С-2	10	4 ВI	1370	5	6.9	0.68
	11	4 ВI	310	6	1.9	0.19
С-3	12	4 ВI	970	3	2.9	0.29
	13	4 ВI	420	6	2.5	0.25
Отдельные стержни	14	10 АIV	3900	2	7.8	4.81
	15	10 АIV	3400	2	6.8	4.20
Петли	16	10 АI	1120	1	1.1	0.69

Для А-IV σ_0 = 5100 кг/см²

Выборка стали

Диаметры и классы стали	10 АIV	—	10 АI	8 АI	6 АI	4 ВI	ф5ВI
Длина м	14.6	—	4.5	1.0	~~18.3~~ 3.48	~~67.5~~ 67.9	16.00
Масса кг	9.0	—	2.76	0.40	~~4.10~~ 0.78	~~6.69~~ 6.75	2.48
R_a^H	6000		2400			5500	
ГОСТ	5781-75		5781-75			6727-53*	

Спецификация стальных элементов

Марка	Кол-во шт.	Масса кг: одного элемента	Масса кг: всех элементов	№№ стр.
К-1	2	~~0.65~~ 0.62	~~1.70~~ 1.24	10
К-2	6	~~0.46~~ 0.40	~~2.76~~ 2.40	10
К-3	1	0.86	0.86	10
К-4	2	0.28	0.56	10
С-1	1	3.07	3.07	8
С-2	2	0.87	1.74	10
С-3	1	0.54	0.54	10
Отдельные стержни	4	—	9.01	—
Петли	4	0.69	2.76	10

Характеристика изделия

Масса	кг	~~1088~~ 1105
Объем бетона	м³	~~0.435~~ 0.401
Приведенная толщина настила	см	~~4~~ 12.30
Масса стали	кг	~~19.0~~ 22.18
Расход стали на 1 м² изделия	кг	~~6.5~~ 6.27
Расход стали на 1 м³ бетона	кг	~~49.6~~ 50.99
Марка бетона		300
Кубиковая прочность бетона ~~на~~ при его обжатии не ниже	кг/см²	200
Объем панели по внешним размерам	м³	0.850

Длина рабочей арматуры без учета захватов (поз. 13, 14)

Изм.	Лист	№ докум.	Подп.	Дата
		ЦК-1		VII 78
Разраб.		Дерюгина		1977
Пров.		Хомич		
ГИП		Кузьменко		

1.141-КР-1.1.021 ц1

Спецификации и характеристика изделия панель КНК-390

Лит.	Масса	Масшт.

Лист | Листов

Институт Ленниипроект

Инв. № подл. 242 | Подп. и дата

Копировал: Дольникова Формат 12

Спецификация арматуры на один элемент

Марка	№№ поз.	⌀ мм	Длина мм	Кол. во шт.	Общая длина м	Масса кг
К-1	1	~~5 ВI~~ ~~6 АI~~	~~1300~~ ~~1120~~	2	~~2.60~~ ~~2.04~~	~~0.40~~ ~~0.54~~
	2	4 ВI	200	~~13~~ 11	~~2.2~~ ~~2.6~~	~~0.22~~ ~~0.26~~
К-2	3	~~5 ВI~~ ~~6 АI~~	~~900~~ ~~810~~	2	~~1.8~~ ~~1.64~~	~~0.28~~ ~~0.36~~
	2	4 ВI	200	~~5~~ 6	~~1.2~~ ~~1.0~~	~~0.12~~ ~~0.10~~
К-3	4	6 АI	950	1	1.0	0.22
	5	8 АI	950	1	1.0	0.40
	2	4 ВI	200	12	2.4	0.24
К-4	6	6 АI	540	1	0.54	0.12
	7	6 АI	140	5	0.7	0.16
С-1	8	4 ВI	3480	5	17.4	1.73
	9	4 ВI	930	15	14.0	1.39
С-2	10	4 ВI	1370	5	6.9	0.68
	11	4 ВI	310	6	1.9	0.19
С-3	12	4 ВI	970	3	2.9	0.29
	13	4 ВI	410	6	2.5	0.25
Отдельные стержни	14	10 А-IV	4000	2	8.0	4.94
	15	10 А-IV	3500	2	7.0	4.32
Петли	16	10 АI	1120	1	1.1	0.69

Для А-IV σ = 5100 кг/см²

Выборка стали

Диаметры и классы стали	10 А-IV	—	10 АI	8 АI	6 АI	4 ВI	⌀5 ВI
Длина м	15.0	—	4.5	1.0	~~18.3~~ 3.48	~~68.0~~ 68.4	16.00
Масса кг	9.26	—	2.76	0.40	~~4.10~~ 0.78	~~6.74~~ 6.80	2.48
Rа Н	6000		2400			5500	
ГОСТ	5781-75					6727-53*	

Спецификация стальных элементов

Марка	Кол. во шт.	Масса кг: одного элемента	Масса кг: всех элементов	№№ стр.
К-1	2	~~0.65~~ 0.62	~~1.70~~ 1.24	10
К-2	6	~~0.46~~ 0.40	~~2.77~~ 2.40	10
К-3	1	0.66	0.66	10
К-4	2	0.28	0.56	10
С-1	1	3.12	3.12	8
С-2	2	0.87	1.74	10
С-3	1	0.54	0.54	10
Отдельные стержни	4	—	9.16	—
Петли	4	0.69	2.76	10

Характеристика изделия

Масса	кг	~~1197~~ 1118
Объем бетона	м³	~~0.477~~ 0.447
Приведенная толщина настила	см	~~4~~ 12.3
Масса стали	кг	~~273~~ 22.48
Расход стали на 1 м² изделия	кг	~~6.4~~ 6.18
Расход стали на 1 м³ бетона	кг	~~48.6~~ 50.30
Марка бетона		300
Кубиковая прочность бетона ~~на~~ при его обжатии не ниже	кг/см²	200
Объем панели по внешним размерам	м³	0.872

Длина рабочей арматуры без учета захватов (поз. 13, 14)

Изм.	Лист	№ докум.	Подп.	Дата
		ИК-1	Хомич	VII 78
Разраб.		Дерюгина	Дерю	1978
Пров.		Хомич	Хомич	
ГИП		Кузьменко		

1.141-КР-1.1. 022 и1

Спецификации и характеристика изделия панель КНК-400

Лит.	Масса	Масшт.

Лист | Листов

Институт Ленниипроект

Инв. № подл. 243 | Подп. и дата

Копировал: Дольникова Формат 12

Спецификация арматуры на один элемент

Марка	№№ поз.	ф мм	Длина мм	Кол. во шт	Общая длина м	Масса кг
К.1	1	~~5ВI~~ ~~6АI~~	~~1300~~ ~~1310~~	2	~~2.60~~ ~~2.64~~	~~0.40~~ ~~0.59~~
	2	4ВI	200	~~11~~ 11	~~2.6~~ 2.2	~~0.16~~ 0.22
К.2	3	~~5ВI~~ ~~6АI~~	~~900~~ ~~810~~	2	~~1.8~~ ~~1.64~~	~~0.28~~ ~~0.36~~
	2	4ВI	200	~~5~~ 6	~~1.0~~ 1.2	~~0.10~~ 0.12
К.3	4	6АI	950	1	1.0	0.22
	5	~~8АI~~	~~950~~	1	1.0	0.40
	2	~~4ВI~~	~~200~~	12	~~2.4~~	~~0.24~~
К.4	6	6АI	540	1	0.54	0.12
	7	6АI	140	5	0.7	0.16
С.1	8	4ВI	3580	5	17.9	1.78
	9	4ВI	930	16	14.9	1.48
С.2	10	4ВI	1370	5	6.9	0.68
	11	4ВI	310	6	1.9	0.19
С.3	12	4ВI	970	3	2.9	0.29
	13	4ВI	420	6	2.5	0.25
Отдельные стержни	14	10АIV	4100	2	8.2	5.06
	15	10АIV	3600	2	7.2	4.44
Петли	16	10АI	1120	1	1.1	0.69

Для А-IV σ_0 = 5100 кг/см²

Выборка стали

Диаметры и классы стали	10АIV	—	10АI	8АI	6АI	4ВI	ф5ВI
Длина м	15.4	—	4.5	1.0	~~18.3~~ 3.48	~~69.4~~ 62.8	16.00
Масса кг	9.50	—	2.78	0.40	~~4.10~~ 0.78	~~6.88~~ 6.94	2.48
$R_н^н$	6000		2400			5500	
ГОСТ	5781-75					6727-53*	

Спецификация стальных элементов

Марка	Кол. во шт	Масса кг: одного элемента	Масса кг: всех элементов	№№ стр.
К.1	2	~~0.65~~ 0.62	~~1.70~~ 1.24	10
К.2	6	~~0.46~~ 0.40	~~2.77~~ 2.40	10
К.3	1	0.86	0.86	10
К.4	2	0.28	0.56	10
С.1	1	3.26	3.26	8
С.2	2	0.87	1.74	10
С.3	1	0.54	0.54	10
Отдельные стержни	4	—	9.50	—
Петли	4	0.69	2.76	10

Характеристика изделия

Масса	кг	~~1210~~ 1145
Объем бетона	м³	~~0.490~~ 0.453
Приведенная толщина настила	см	~~4~~ 12.27
Масса стали	кг	~~11.7~~ 22.86
Расход стали на 1 м² изделия	кг	~~6.9~~ 6.12
Расход стали на 1 м³ бетона	кг	~~48~~ 49.9
Марка бетона		300
Кубиковая прочность бетона ~~на~~ при его обжатии не ниже	кг/см²	200
Объем панели по внешним размерам	м³	0.894

Длина рабочей арматуры без учета захватов (поз. 13, 14)

					1.141-КР-1.1.023 вп1			
		ЦК-1		VII 78	Спецификации и характеристика изделия панель КНК-410	Лит.	Масса	Масшт.
Изм.	Лист	№ док.	Подп.	Дата				
Разраб.		Дерюгина		1977		Лист	Листов	
Пров.		Хонич				Институт Ленниипроект		
ГИП		Кузьменко						

Инв. № подл. 244 | Подп. и дата

Копир.: Дольникова Формат 12

Спецификация арматуры на один элемент

Марка	№№ поз.	ф мм	Длина мм	Кол. во шт.	Общая длина м	Масса кг
К-1	1	~~5ВI~~ 6АI	~~1300~~ 1120	2	~~2.60~~ 2.04	~~0.40~~ 0.59
	2	4ВI	200	~~13~~ 11	~~2.20~~ 2.0	~~0.22~~ 0.20
К-2	3	~~5ВI~~ 6АI	~~900~~ 820	2	~~1.8~~ 1.64	~~0.28~~ 0.36
	2	4ВI	200	~~5~~ 6	~~1.2~~ 1.0	~~0.12~~ 0.10
К-3	4	6АI	950	1	1.0	0.22
	5	~~8АI~~ 4ВI	~~950~~ 200	~~1~~ 12	~~1.0~~ 2.4	~~0.60~~ 0.24
К-4	6	6АI	540	1	0.54	0.12
	7	6АI	140	5	0.7	0.16
С-1	8	4ВI	3680	5	18.4	1.82
	9	4ВI	930	16	14.9	1.48
С-2	10	4ВI	1370	5	6.9	0.68
	11	4ВI	310	6	1.9	0.19
С-3	12	4ВI	970	3	2.9	0.29
	13	4ВI	420	6	2.5	0.25
Отдельные стержни	14	10 А-IV	4200	2	8.4	5.18
	15	10 А-IV	3700	2	7.4	4.57
Петли	16	10 АI	1120	1	1.1	0.69

Для А-IV σ_0 = 5100 кг/см²

Выборка стали

Диаметры и классы стали	10 А-IV	—	10 АI	8АI	6АI	4ВI	ф5ВI
Длина м	15.8	—	4.5	1.0	~~3.48~~ 18.3	~~70.3~~ 69.4	16.00
Масса кг	9.75	—	2.78	0.40	~~2.78~~ 4.10	~~8.78~~ 6.92	2.48
RаН	6000		2400			5500	
ГОСТ	5781-75					6727-53*	

Спецификация стальных элементов

Марка	Кол. во шт	Масса кг: одного элемента	Масса кг: всех элементов	№№ стр.
К-1	2	~~0.62~~ 0.85	~~1.24~~ 1.70	10
К-2	6	~~0.40~~ 0.46	~~2.40~~ 2.77	10
К-3	1	0.86	0.86	10
К-4	2	0.28	0.56	10
С-1	1	3.30	3.30	8
С-2	2	0.87	1.74	10
С-3	1	0.54	0.54	10
Отдельные стержни	4	—	9.75	—
Петли	4	0.69	2.76	10

Характеристика изделия

Масса	кг	~~1261~~ 1175
Объем бетона	м³	~~0.530~~ 0.503
Приведенная толщина настила	см	~~4~~ 12.26
Масса стали	кг	~~24.0~~ 23.15
Расход стали на 1 м² изделия	кг	~~63~~ 68.4
Расход стали на 1 м³ бетона	кг	~~47.7~~ 49.26
Марка бетона		300
Кубиковая прочность бетона ~~на~~ при его обжатии не ниже	кг/см²	200
Объем панели по внешним размерам	м³	0.916

Длина рабочей арматуры без учета захватов (поз. 13, 14)

Изм.	Лист	№ докум.	Подп.	Дата
		НК-1		VII 78
Разраб.		Дерюгина		1977
Пров.		Хомич		
ГИП		Кузьменко		

1.141-КР-1.1.024 ц1

Спецификации и характеристика изделия панель КНК-420

Лит.	Масса	Масшт.

Лист | Листов

Институт Ленжилпроект

Инв. № подл. 245 | Подп. и дата

Спецификация арматуры на один элемент

Марка	№№ поз.	⌀ мм	Длина мм	Кол. во шт.	Общая длина м	Масса кг
К-1	1	~~5ВI~~ ~~6АI~~	~~1300~~ ~~1310~~	2	~~2.60~~ ~~2.64~~	~~0.40~~ ~~0.59~~
	2	4ВI	200	~~13~~ 11	~~1.622~~	~~0.22~~ ~~0.16~~
К-2	3	~~5ВI~~ ~~6АI~~	~~900~~ ~~820~~	2	~~1.641.8~~	~~0.28~~ ~~0.36~~
	2	4ВI	200	~~5~~ 6	~~1.0~~ ~~1.2~~	~~0.12~~ ~~0.10~~
К-3	4	6АI	950	1	1.0	0.22
	5	~~8ВI~~ 4ВI	~~950~~ 200	~~1~~ 12	~~1.0~~ 2.4	~~0.40~~ 0.24
К-4	6	6АI	540	1	0.54	0.12
	7	6АI	140	5	0.7	0.16
С-1	8	4ВI	3780	5	18.9	1.87
	9	4ВI	930	16	14.9	1.48
С-2	10	4ВI	1370	5	6.9	0.68
	11	4ВI	310	6	1.9	0.19
С-3	12	4ВI	970	3	2.9	0.29
	13	4ВI	420	6	2.5	0.25
Отдельные стержни	14	10АIV	4300	2	8.6	5.31
	15	10АIV	3800	2	7.6	4.69
Петли	16	10АI	1120	1	1.1	0.69

Для А-IV $\sigma_0 = 5100$ кг/см²

Выборка стали

Диаметры и классы стали	10АIV	—	10АI	8АI	6АI	4ВI	⌀5ВI
Длина м	16.2	—	4.5	1.0	~~3.48~~ ~~18.3~~	~~70.8~~ ~~70.4~~	16.00
Масса кг	9.99	—	2.76	0.40	~~0.78~~ ~~4.10~~	~~2.03~~ ~~6.97~~	2.48
RaH	6080		2400			5500	
ГОСТ	5781-75					6727-53*	

Спецификация стальных элементов

Марка	Кол. во шт.	Масса кг: одного элемента	Масса кг: всех элементов	№№ стр.
К-1	2	~~0.85~~ 0.62	~~1.70~~ 1.24	10
К-2	6	~~0.46~~ 0.40	~~2.77~~ 2.40	10
К-3	1	0.86	0.86	10
К-4	2	0.28	0.56	10
С-1	1	3.35	3.35	8
С-2	2	0.87	1.74	10
С-3	1	0.54	0.54	10
Отдельные стержни	4	—	10.00	—
Петли	4	0.69	2.76	10

Характеристика изделия

Масса	кг	~~1205~~ 1205
Объем бетона	м³	~~0.516~~ 0.482
Приведенная толщина настила	см	~~4~~ 12.26
Масса стали	кг	~~14.7~~ 23.49
Расход стали на 1 м² изделия	кг	~~6.1~~ 5.96
Расход стали на 1 м³ бетона	кг	~~47.1~~ 48.65
Марка бетона		300
Кубиковая прочность бетона ~~на~~ при его обжатии не ниже	кг/см²	200
Объем панели по внешним размерам	м³	0.937

Длина рабочей арматуры без учета захватов /поз. 13, 14/

	ИК-1			
Изм.	Лист	N док.	Подп.	Дата
Разраб.	Дерюгина			1977
Пров.	Хонич			
ГИП	Кузьменко			

1.141-КР-1.1.025 ц1

Спецификации и характеристика изделия панель КНК-430

Лит.	Масса	Масштаб

Лист | Листов

Институт Ленгипроект

Инв. № подл. | Подп. и дата

248

Спецификация арматуры на один элемент

Марка	№№ поз.	⌀ мм	Длина мм	Кол. во шт	Общая длина м	Масса кг
К-1	1	~~5ВI~~ 6АI	~~1300~~ ~~1310~~	2	~~2.60~~ ~~2.64~~	~~0.40~~ ~~0.59~~
	2	4ВI	200	~~13~~ 11	~~2.2~~ ~~2.6~~	~~0.22~~ ~~0.16~~
К-2	3	~~5ВI~~ 6АI	~~900~~ ~~810~~	2	~~1.8~~ ~~1.64~~	~~0.28~~ ~~0.36~~
	2	4ВI	200	~~5~~ 6	~~1.2~~ ~~1.0~~	~~0.12~~ ~~0.10~~
К-3	4	6АI	950	1	1.0	0.22
	5 2	~~8АI~~ 4ВI	~~950~~ 200	1 12	1.0 2.4	~~0.40~~ 0.24
К-4	6	6АI	540	1	0.54	0.12
	7	6АI	140	5	0.7	0.16
С-1	8	4ВI	3880	5	19.4	1.92
	9	4ВI	930	17	15.8	1.57
С-2	10	4ВI	1370	5	6.9	0.68
	11	4ВI	310	6	1.9	0.19
С-3	12	4ВI	970	3	2.9	0.29
	13	4ВI	420	6	2.5	0.25
Отдельные стержни	14	10АIV	4400	2	8.8	5.43
	15	10АIV	3900	2	7.8	4.81
Петли	16	10АI	1120	1	1.1	0.69

Для А-IV σ_0 = 5100 кг/см²

Выборка стали

Диаметры и классы стали	10АIV	—	10АI	8АI	6АI	4ВI	⌀5ВI
Длина м	16.6	—	4.5	1.0	~~18.3~~ 3.48	~~71.072~~	16.00
Масса кг	10.24	—	2.76	0.40	~~4.10~~ 0.78	~~7.117~~ 7	2.48
RаН	6000		2400			5500	
ГОСТ	5781-75					6727-53*	

Спецификация стальных элементов

Марка	Кол. во шт.	Масса кг: одного элемента	Масса кг: всех элементов	№№ стр.
К-1	2	~~0.85~~ 0.62	~~1.70~~ 1.24	10
К-2	6	~~0.46~~ 0.40	~~2.77~~ 2.40	10
К-3	1	0.86	0.86	10
К-4	2	0.28	0.56	10
С-1	1	3.49	3.49	8
С-2	2	0.87	1.74	10
С-3	1	0.54	0.54	10
Отдельные стержни	4	—	10.24	—
Петли	4	0.69	2.76	10

Характеристика изделия

Масса	кг	~~1377~~ 1233
Объем бетона	м³	~~0.919~~ 0.959
Приведенная толщина настила	см	~~4~~ 12.23
Масса стали	кг	~~147~~ 238
Расход стали на 1 м² изделия	кг	~~61~~ 59
Расход стали на 1 м³ бетона	кг	~~167~~ 248
Марка бетона		300
Кубиковая прочность бетона ~~на~~ при его обжатии не ниже	кг/см²	200
Объем панели по внешним размерам	м³	0.959

Длина рабочей арматуры без учета захватов (поз. 13, 14)

Изм.	Лист	N док.	Подп.	Дата
		КК-1		VII 78
Разраб.		Дерютина		1977
Пров.		Хомич		
ГИП		Кузьменко		

1.141 – КР – 1.1. 026 ц1

Спецификации и характеристика изделия панель КНК – 440

Лит.	Масса	Масшт.

Лист | Листов

Институт Ленинградпроект

Спецификация арматуры на один элемент

Марка	№№ поз.	ф мм	Длина мм	Кол. во шт.	Общая длина м	Масса кг
К-1	1	~~5ВI~~ ~~6АI~~	~~1300~~ ~~1320~~	2	~~2.60~~ ~~2.64~~	~~0.40~~ ~~0.39~~
	2	4ВI	200	~~13~~ ~~11~~	~~1.6~~ 2.2	~~0.22~~ ~~0.20~~
К-2	3	~~5ВI~~ ~~6АI~~	~~900~~ ~~810~~	2	~~1.64~~ 1.8	~~0.22~~ ~~0.36~~
	2	4ВI	200	~~5~~ ~~6~~	~~1.0~~ 1.2	~~0.12~~ ~~0.10~~
К-3	4	6АI	950	1	1.0	0.22
	5	8АI	950	1	1.0	0.40
	2	4ВI	200	12	2.4	0.24
К-4	6	6АI	540	1	0.54	0.12
	7	6АI	140	5	0.7	0.16
С-1	8	4ВI	3980	5	19.9	1.97
	9	4ВI	930	17	15.8	1.57
С-2	10	4ВI	1370	5	6.9	0.68
	11	4ВI	310	6	1.9	0.19
С-3	12	4ВI	970	3	2.9	0.29
	13	4ВI	420	6	2.5	0.25
Отдельные стержни	14	10 АIV	4500	2	9.0	5.55
	15	10 АIV	4000	2	8.0	4.94
Петли	16	10 АI	1120	1	1.1	0.69

Для А-IV σ_0 = 5100 кг/см²

Выборка стали

Диаметры и классы стали	10 АIV	—	10 АI	8АI	6АI	4ВI	
Длина м	17.0	—	4.5	1.0	~~18.3~~ 3.48	~~12.3~~ 12.27	16.00
Масса кг	10.49	—	2.76	0.40	~~1.16~~ 0.78	~~1.16~~ 7.22	2.48
$R_{ан}$	6000		2400			5500	
ГОСТ	5781-75					6727-53*	

Спецификация стальных элементов

Марка	Кол. во шт.	Масса кг: одного элемента	Масса кг: всех элементов	№№ стр.
К-1	2	~~0.85~~ 0.62	~~1.70~~ 1.24	10
К-2	6	~~0.46~~ 0.40	~~2.77~~ 2.40	10
К-3	1	0.86	0.86	10
К-4	2	0.28	0.56	10
С-1	1	3.54	3.54	8
С-2	2	0.87	1.74	10
С-3	1	0.54	0.54	10
Отдельные стержни	4	—	10.49	—
Петли	4	0.69	2.76	10

Характеристика изделия

Масса	кг	~~1767~~ 1763
Объем бетона	м³	~~0.942~~ 0.945
Приведенная толщина настила	см	~~4~~ 12.23
Масса стали	кг	~~65.0~~ 24.13
Расход стали на 1 м² изделия	кг	~~6.1~~ 5.84
Расход стали на 1 м³ бетона	кг	~~46.0~~ 47.70
Марка бетона		300
Кубиковая прочность бетона ~~на~~ при его обжатии не менее	кг/см²	200
Объем панели по внешним размерам	м³	0.981

Длина рабочей арматуры без учета захватов (поз. 13, 14)

Изм.	Лист	№ докум.	Подп.	Дата
		ЦК-1	Хонич	VII 78
Разраб.		Дерюгина	Дерю	1977
Пров.		Хонич	Хонич	
ГИП		Кузьменко	Куз	

1.141-КР-1.1.017 ц1

Спецификации и характеристика изделия
Панель КНК-450

Лит.	Масса	Масшт.

Лист | Листов

Институт Ленжилпроект

248

Спецификация арматуры на один элемент

Марка	№№ поз.	ф мм	Длина мм	Кол. во шт	Общая длина м	Масса кг
К-1	1	~~5ВI~~ 6АI	~~1300~~ 1120	2	~~2.60~~ 2.24	~~0.40~~ 0.54
	2	4ВI	200	~~11~~ 11	~~2.2~~ 2.2	~~0.22~~ 0.16
К-2	3	~~5ВI~~ 6АI	~~900~~ 820	2	~~1.8~~ 1.64	~~0.28~~ 0.36
	4	4ВI	200	~~5~~ 6	~~1.0~~ 1.2	~~0.12~~ 0.10
К-3	4	6АI	950	1	1.0	0.22
	5	~~8АI~~	~~950~~	1	1.0	~~0.40~~
	6	4ВI	200	12	2.4	0.24
К-4	6	6АI	540	1	0.54	0.12
	7	6АI	140	5	0.7	0.16
С-1	8	4ВI	4080	5	20.4	2.02
	9	4ВI	930	18	16.7	1.66
С-2	10	4ВI	1370	5	6.9	0.68
	11	4ВI	310	6	1.9	0.19
С-3	12	4ВI	970	3	2.9	0.29
	13	4ВI	420	6	2.5	0.25
Отдельные стержни	14	10АIV	4600	2	9.2	5.68
	15	10АIV	4100	2	8.2	5.06
Петли	16	10АI	1120	1	1.1	0.69

Для А-IV σ_0 = 5100 кг/см²

Выборка стали

Диаметры и классы стали	10АIV	—	10АI	8АI	6АI	4ВI	ф5ВI
Длина м	17.4	—	4.5	1.0	~~18.3~~ 3.48	~~73.7~~ 74.1	16.00
Масса кг	10.74	—	2.76	0.40	~~4.10~~ 0.78	~~1.30~~ 1.36	2.48
Ra^н	6000		2400			5500	
ГОСТ	5781-75					6727-53*	

Спецификация стальных элементов

Марка	Кол. во шт.	Масса кг: Одного элемента	Масса кг: Всех элементов	№№ стр.
К-1	2	~~0.85~~ 0.62	~~1.70~~ 1.24	10
К-2	6	~~0.46~~ 0.40	~~2.77~~ 2.40	10
К-3	1	0.86	0.86	10
К-4	2	0.28	0.56	10
С-1	1	3.68	3.68	8
С-2	2	0.87	1.74	10
С-3	1	0.54	0.54	10
Отдельные стержни	4	—	10.74	—
Петли	4	0.69	2.76	10

Характеристика изделия

Масса	кг	~~1190~~ 1191
Объем бетона	м³	~~0.556~~ 0.555
Приведенная толщина настила	см	~~4~~ 12.20
Масса стали	кг	~~15.4~~ 24.53
Расход стали на 1 м² изделия	кг	~~6.0~~ 5.8
Расход стали на 1 м³ бетона	кг	~~45.8~~ 47.52
Марка бетона		300
Кубиковая прочность бетона при его обжатии не ниже	кг/см²	200
Объем панели по внешним размерам	м³	1.003

Длина рабочей арматуры без учета захватов /поз. 13, 14/

	ИК-1		VII 78
Изм. Лист	№ док.	Подп.	Дата
Разраб.	Дерюгина		1977
Пров.	Хомин		
ГИП	Кузьменко		

1.141-КР-1.1. 028 ц1

Спецификации и характеристика изделия панель КНК-460

Лит.	Масса	Масшт.

Лист | Листов

Институт Ленниилпроект

Инв. № подл. | Подп. и дата

249

Спецификация арматуры на один элемент

Марка	№№ поз.	⌀ мм	Длина мм	Кол. во шт.	Общая длина м	Масса кг
К-1	1	~~5ВI~~ 6АI	~~1310~~ 1300	2	~~1.64~~ 2.60	~~0.59~~ 0.40
	2	4ВI	200	~~11~~ 11	~~1.6~~ 2.20	~~0.16~~ 0.22
К-2	3	~~6АI~~ 5ВI	~~810~~ 900	2	~~1.64~~ 1.8	~~0.56~~ 0.28
	2	4ВI	200	~~5~~ 6	~~1.0~~ 1.2	~~0.10~~ 0.12
К-3	4	6АI	950	1	1.0	0.22
	5	8АI	950	1	1.0	0.39
	2	4ВI	200	12	2.4	0.24
К-4	6	6АI	540	1	0.54	0.12
	7	6АI	140	5	0.7	0.16
С-1	8	4ВI	4180	5	20.9	2.07
	9	4ВI	930	18	16.7	1.66
С-2	10	4ВI	1370	5	6.9	0.68
	11	4ВI	310	6	1.9	0.19
С-3	12	4ВI	970	3	2.9	0.29
	13	4ВI	420	6	2.5	0.25
Отдельные стержни	14	10АIV	4700	2	9.4	5.80
	15	10АIV	4200	2	8.4	5.18
Петли	16	10АI	1120	1	1.1	0.69

Для А-IV σ_0 = 5100 кг/см²

Выборка стали

Диаметры и классы стали	10АIV	—	10АI	8АI	6АI	4ВI	⌀5ВI
Длина м	17.8	—	4.5	1.0	~~18.33~~ 48	~~74.4~~ 46	16.00
Масса кг	10.98	—	2.78	0.40	~~4.10~~ 0.78	~~7.37~~ 2.44	2.48
$R_a^н$	6000		2400			5500	
ГОСТ	5781-75					6727-53*	

Спецификация стальных элементов

Марка	Кол. во шт.	Масса кг: одного элемента	Масса кг: всех элементов	№№ стр.
К-1	2	~~0.85~~ 0.62	~~1.70~~ 1.24	10
К-2	6	~~0.46~~ 0.40	~~2.77~~ 2.40	10
К-3	1	0.86	0.86	10
К-4	2	0.28	0.56	10
С-1	1	3.73	3.73	8
С-2	2	0.87	1.74	10
С-3	1	0.54	0.54	10
Отдельные стержни	4	—	10.96	—
Петли	4	0.69	2.76	10

Характеристика изделия

Масса	кг	~~1415~~ 1320
Объем бетона	м³	~~0.568~~ 0.528
Приведенная толщина настила	см	~~4~~ 12.20
Масса стали	кг	~~15.6~~ 24.79
Расход стали на 1 м² изделия	кг	~~5.9~~ 5.78
Расход стали на 1 м³ бетона	кг	~~45.1~~ 46.95
Марка бетона		300
Кубиковая прочность бетона ~~на~~ при его обжатии не ниже	кг/см²	200
Объем панели по внешним размерам	м³	1.015

Длина рабочей арматуры без учета захватов (поз. 13, 14)

Изм.	Лист	№ док.	Подп.	Дата
		~~НК~~-1	Хомич	VII 78
Разраб.		Дерюгина	Дерюгина	1977
Пров.		Хомич	Хомич	
ГИП		Кузьменко		

1.141-КР-1.1.029 ц1

Спецификации и характеристика изделия панель КНК-470

Лит.	Масса	Масшт.

Лист | Листов

Институт Ленпилпроект

Инв. № подл. | Подп. и дата

2361

Спецификация арматуры на один элемент

Марка	№№ поз.	ф мм	Длина мм	Кол. во шт	Общая длина м	Масса кг
К-1	1	~~5ВI~~ ~~6АI~~	~~1300~~ ~~1120~~	2	~~2.60~~ ~~2.64~~	~~0.40~~ ~~0.59~~
	2	4ВI	200	~~13~~ 11	~~2.6~~ 2.2	~~0.22~~ ~~0.26~~
К-2	3	~~5ВI~~ ~~6АI~~	~~900~~ ~~800~~	2	~~1.64~~ 1.8	~~0.23~~ ~~0.36~~
	2	4ВI	200	~~5~~ 6	~~1.0~~ 1.2	~~0.12~~ ~~0.18~~
К-3	4	6АI	950	1	1.0	0.22
	5 2	~~8АI~~ 4ВI	~~950~~ 200	~~1~~ 12	~~1.0~~ 2.4	~~0.40~~ 0.24
К-4	6	6АI	540	1	0.54	0.12
	7	6АI	140	5	0.7	0.16
С-1	8	4ВI	4280	5	21.4	2.12
	9	4ВI	930	18	16.7	1.66
С-2	10	4ВI	1370	5	6.9	0.68
	11	4ВI	310	6	1.9	0.19
С-3	12	4ВI	970	3	2.9	0.29
	13	4ВI	420	6	2.5	0.25
Отдельные стержни	14	10 АIII	4800	2	9.6	5.92
	15	10 АIII	4300	2	8.6	5.31
Петли	16	10 АI	1120	1	1.1	0.69

Для А-III σ_0 = 5100 кг/см²

Выборка стали

Диаметры и классы стали	10 АIII	—	10 АI	8АI	6АI	4ВI	ф5ВI
Длина м	18.2	—	4.5	1.0	~~18.3~~ ~~3.48~~	~~74.9~~ 75.1	16.00
Масса кг	11.22	—	2.78	0.40	~~4.10~~ 0.78	~~7.42~~ 7.48	2.48
$R_н^н$	6000		2400			5500	
ГОСТ	5781-75					6727-53*	

Спецификация стальных элементов

Марка	Кол-во шт.	Масса кг: одного элемента	Масса кг: всех элементов	№№ стр.
К-1	2	~~0.85~~ 0.62	~~1.70~~ 1.24	10
К-2	6	~~0.46~~ 0.40	~~2.77~~ 2.40	10
К-3	1	0.86	0.86	10
К-4	2	0.28	0.56	10
С-1	1	3.78	3.78	8
С-2	2	0.87	1.74	10
С-3	1	0.54	0.54	10
Отдельные стержни	4	—	11.23	—
Петли	4	0.69	2.76	10

Характеристика изделия

Масса	кг	~~1457~~ 1350
Объем бетона	м³	~~0.581~~ 0.540
Приведенная толщина настила	см	~~4~~ 12.20
Масса стали	кг	~~25.9~~ 25.11
Расход стали на 1 м² изделия	кг	~~5.9~~ 5.67
Расход стали на 1 м³ бетона	кг	~~46.4~~ 46.5
Марка бетона		300
Кубиковая прочность бетона ~~на~~ при его обжатии не ниже	кг/см²	200
Объем панели по внешним размерам	м³	1.090

Длина рабочей арматуры без учета захватов /поз. 13, 14/

		ЦК-1	Колин	VII 78
Изм.	Лист	№ док.	Подп.	Дата
Разраб.		Дерюгина	Дерюг	1977
Пров.		Хомич	Колин	
ГИП		Кузьменко		

1.141-КР-1.1.030 ц1

Спецификации и характеристика изделия панель КНК-480

Лит.	Масса	Масшт.
Лист	Листов	

Институт Ленпилапроект

Инв. № подл. | Подп. и дата | Взам. инв. № 251

Спецификация арматуры на один элемент

Марка	№№ поз.	ф мм	Длина мм	Кол-во шт	Общая длина м	Масса кг
К-1	1	~~5ВI~~ ~~6АI~~	~~1300~~ ~~1120~~	2	~~2.60~~ ~~2.64~~	~~0.40~~ ~~0.59~~
	2	4ВI	100	~~17~~ 11	~~1.6~~ 2.2	~~0.25~~ ~~0.26~~
К-2	3	~~5ВI~~ ~~6АI~~	~~900~~ ~~810~~	2	~~1.8~~ ~~1.64~~	~~0.28~~ ~~0.36~~
	2	4ВI	100	~~5~~ 6	~~1.2~~ ~~1.0~~	~~0.12~~ ~~0.10~~
К-3	4	6АI	950	2	1.8	0.92
	5	4ВI	200	12	2.4	0.74
К-4	6	6АI	540	1	0.54	0.12
	7	6АI	140	5	0.7	0.16
С-1	8	4ВI	4380	5	21.9	2.17
	9	4ВI	930	19	17.7	1.75
С-2	10	4ВI	1370	5	6.9	0.68
	11	4ВI	310	6	1.9	0.19
С-3	12	4ВI	970	3	2.9	0.29
	13	4ВI	420	6	2.5	0.25
Отдельные стержни	14	10 А $\overline{\text{IV}}$	4900	2	9.8	6.05
	15	10 А $\overline{\text{IV}}$	4400	2	8.8	5.43
Петли	16	10 АI	1120	1	1.1	0.69

Для А-$\overline{\text{IV}}$ σ_0 = 5100 кг/см²

Выборка стали

Диаметры и классы стали	10 А $\overline{\text{IV}}$	—	10 АI	8АI	6АI	4ВI	ф5ВI
Длина м	18.6	—	4.5	1.0	~~18.3~~ 3.48	~~16.27~~ 66	16.00
Масса кг	11.48	—	2.76	0.40	~~4.10~~ 0.78	~~7.52~~ 7.60	2.48
R_a Н	6000		2400			5500	
ГОСТ	5781-75					6727-53*	

Спецификация стальных элементов

Марка	Кол-во шт.	Масса кг: одного элемента	Масса кг: всех элементов	№№ стр.
К-1	2	~~0.85~~ 0.62	~~1.70~~ 1.24	10
К-2	6	~~0.46~~ 0.40	~~2.77~~ 2.40	10
К-3	1	0.86	0.86	10
К-4	2	0.28	0.56	10
С-1	1	3.92	3.92	8
С-2	2	0.87	1.74	10
С-3	1	0.54	0.54	10
Отдельные стержни	4	—	11.48	—
Петли	4	0.69	2.76	10

Характеристика изделия

Масса	кг	~~1490~~ 1378
Объем бетона	м³	~~0.594~~ 0.554
Приведенная толщина настила	см	~~4~~ 12.17
Масса стали	кг	~~26.3~~ 25.50
Расход стали на 1 м² изделия	кг	~~5.8~~ 5.63
Расход стали на 1 м³ бетона	кг	~~44.3~~ 46.28
Марка бетона		300
Кубиковая прочность бетона ~~на~~ при его обжатии не ниже	кг/см²	200
Объем панели по внешним размерам	м³	1.068

Длина рабочей арматуры без учета захватов /поз. 13, 14/

Изм.	Лист	N докум.	Подп.	Дата
		ИК-1		VII 78
Разраб.		Дерюгина		1977
Пров.		Хомич		
ГИП		Кузьменко		

1.141-КР-1.1.031 ц1

Спецификации и характеристика изделия панель КНК-490

Лит.	Масса	Масшт.

Лист | Листов

Институт Ленжилпроект

Инв. № подл. | Подп. и дата | Взам. инв. № 222

Копир.: Дольникова

Формат 12

Спецификация арматуры на один элемент

Марка	№ поз.	ф мм	Длина мм	Кол. вв шт	Общая длина м	Масса кг
К-1	1	~~5ВI~~ 6АI	~~1300~~ 1510	2	~~2.60~~ 1.64	~~0.40~~ 0.59
	2	4ВI	200	~~13~~ 11	~~2.20~~ 1.8	~~0.22~~ 0.16
К-2	3	~~5ВI~~ 6АI	~~900~~ 810	2	~~1.8~~ 1.6	~~0.28~~ 0.36
	2	4ВI	200	~~5~~ 6	~~1.2~~ 1.0	~~0.12~~ 0.10
К-3	4	6АI	950	1	1.0	0.22
	5	8АI	950	1	1.0	0.40
	2	4ВI	200	12	2.4	0.14
К-4	6	6АI	540	1	0.54	0.12
	7	6АI	140	5	0.7	0.16
С-1	8	4ВI	4480	5	22.4	2.22
	9	4ВI	930	19	17.7	1.75
С-2	10	4ВI	1370	5	6.9	0.68
	11	4ВI	310	6	1.9	0.19
С-3	12	4ВI	970	3	2.9	0.29
	13	4ВI	420	6	2.5	0.25
Отдельные стержни	14	10 А Ⅳ	5000	2	10.0	6.17
	15	10 А Ⅳ	4500	2	9.0	5.55
Петли	16	10 АI	1120	1	1.1	0.69

Для А-Ⅳ σ_0: 5100 кг/см²

Выборка стали

Диаметры и классы стали	10 А Ⅳ	—	10 АI	8АI	6АI	4ВI	ф5ВI
Длина м	19.0	—	4.5	1.0	~~18.33~~ 18	~~76.77~~ 77.1	16.00
Масса кг	11.72	—	2.78	0.40	~~4.10~~ 0.78	~~7.59~~ 7.65	2.48
Ra^н	6000		2400			5500	
ГОСТ	5781-75					6727-53*	

Спецификация стальных элементов

Марка	Кол. вв шт	Масса кг: одного элемента	Масса кг: всех элементов	№ стр.
К-1	2	~~0.85~~ 0.62	~~1.70~~ 1.24	10
К-2	6	~~0.46~~ 0.40	~~2.77~~ 2.40	10
К-3	1	0.86	0.86	10
К-4	2	0.28	0.56	10
С-1	1	3.97	3.97	8
С-2	2	0.87	1.74	10
С-3	1	0.54	0.54	10
Отдельные стержни	4	—	11.72	—
Петли	4	0.69	2.76	10

Характеристика изделия

Масса	кг	~~1493~~ 1511
Объем бетона	м³	~~0.607~~ 0.565
Приведенная толщина настила	см	~~4~~ 12.17
Масса стали	кг	~~16.6~~ 25.79
Расход стали на 1 м² изделия	кг	~~5.8~~ 5.58
Расход стали на 1 м³ бетона	кг	~~43.0~~ 45.8
Марка бетона		300
Кубиковая прочность бетона ~~на~~ при его обжатии не ниже	кг/см²	200
Объем панели по внешним размерам	м³	1.090

Длина рабочей арматуры без учета захватов /поз. 13,14/

Изм.	Лист	№ док.	Подп.	Дата
		ИК-1		VII 78
Разраб.		Дерюгина		1977
Пров.		Ханич		
ГИП		Кузьменко		

1.141-КР-1.1.032ц1

Спецификации и характеристика изделия панель КИК-500

Лит.	Масса	Масшт.

Лист | Листов

Институт Ленпилопроект

Инв. № подл. 253 | Подп. и дата

Копировал: Альникова Формат 12

Спецификация арматуры на один элемент

Марка	№№ поз.	⌀ мм	Длина мм	Кол. во шт.	Общая длина м	Масса кг
К-1	1	~~6AI~~ 5BI	~~1120~~ 1300	2	~~1.64~~ 2.60	~~0.59~~ 0.40
	2	4BI	200	~~1311~~	~~1.6~~ 2.20	~~0.16~~ 0.22
К-2	3	~~6AI~~ 5BI	~~820~~ 900	2	~~1.6~~ 1.8	~~0.36~~ 0.28
	2	4BI	200	~~5~~ 6	~~1.0~~ 1.2	~~0.10~~ 0.12
К-3	4	6AI	950	1	1.0	0.22
	5	4BI	200	12	2.4	0.24
К-4	6	6AI	540	1	0.54	0.12
	7	6AI	140	5	0.7	0.16
С-1	8	4BI	4580	5	22.9	2.27
	9	4BI	930	20	18.6	1.84
С-2	10	4BI	1370	5	6.9	0.68
	11	4BI	310	6	1.9	0.19
С-3	12	4BI	970	3	2.9	0.29
	13	4BI	420	6	2.5	0.25
Отдельные стержни	14	10 ~~12~~ AIV	5100	2	10.2	~~9.06~~ 6.29
	15	10 AIV	4600	2	9.2	5.68
Петли	16	10 AI	1120	1	1.1	0.69

Для А-IV σ_0 = 5100 кг/см²

Выборка стали

Диаметры и классы стали	~~12 AIV~~	10 AIV	10 AI	8AI	6 AI	4BI	⌀5BI
Длина м	~~10.2~~	~~19.4~~ 9.2	4.5	1.0	~~1.0~~ 3.48	~~78.1~~ 78.5	16.00
Масса кг	~~9.06~~	~~11.97~~ 5.68	2.78	0.40	~~1.10~~ 0.78	~~1.73~~ 2.79	2.48
$R_{ан}$	6000		2400			5500	
ГОСТ	5781-75					6727-53*	

Спецификация стальных элементов

Марка	Кол. во шт.	Масса кг: одного элемента	Масса кг: всех элементов	№№ стр.
К-1	2	~~0.65~~ 0.62	~~1.30~~ 1.24	10
К-2	6	~~0.46~~ 0.40	~~2.77~~ 2.40	10
К-3	1	0.86	0.86	10
К-4	2	0.28	0.56	10
С-1	1	4.11	4.11	9
С-2	2	0.87	1.74	10
С-3	1	0.54	0.54	10
Отдельные стержни	4	—	~~14.74~~ 11.97	—
Петли	4	0.69	2.76	10

Характеристика изделия

Масса	кг	~~1555~~ 1435
Объем бетона	м³	~~0.610~~ 0.574
Приведенная толщина настила	см	~~4~~ 12.15
Масса стали	кг	~~29.8~~ 26.18
Расход стали на 1 м² изделия	кг	~~6.3~~ 5.54
Расход стали на 1 м³ бетона	кг	~~48.8~~ 45.61
Марка бетона		300
Кубиковая прочность бетона ~~на~~ при его обжатии не ниже	кг/см²	200
Объем панели по внешним размерам	м³	1.112

Длина рабочей арматуры без учета захватов (поз. 13, 14)

Изм.	Лист	N док.	Подп.	Дата
		~~НК-1~~		VII 78
Разраб.		Дерюгина		1977
Пров.		Хомич		
ГИП		Кузьменко		

1.141-КР-1.1.033 ц1

Спецификации и характеристика изделия панель КНК-510

Лит.	Масса	Масшт.

Лист | Листов

Институт Ленниипроект

Инв. № подл. 254 | Подп. и дата

Копир.: Дольникова Формат 12

Спецификация арматуры на один элемент

Марка	№№ поз.	ф мм	Длина мм	Кол. во шт.	Общая длина м	Масса кг
К.1	1	5 BI ~~6 AI~~	1300 ~~1320~~	2	2.60 ~~2.64~~	0.40 ~~0.59~~
	2	4 BI	200	~~17~~ 11	~~2.6~~ 2.2	~~0.16~~ 0.22
К.2	3	5 BI ~~6 AI~~	900 ~~810~~	2	~~1.64~~ 1.8	~~0.36~~ 0.28
	2	4 BI	200	~~5~~ 6	~~1.0~~ 1.2	~~0.10~~ 0.12
К.3	4	6 AI	950	1	1.0	0.22
	5	8 AI	950	1	1.0	0.40
	2	4 BI	200	12	2.4	0.24
К.4	6	6 AI	540	1	0.54	0.12
	7	6 AI	140	5	0.7	0.16
С.1	8	4 BI	4680	5	23.4	2.32
	9	4 BI	930	20	18.6	1.84
С.2	10	4 BI	1370	5	6.9	0.68
	11	4 BI	310	6	1.9	0.19
С.3	12	4 BI	970	3	2.9	0.29
	13	4 BI	420	6	2.5	0.25
Отдельные стержни	14	10 ~~12~~ A III	5200	2	10.4	6.42 ~~9.24~~
	15	10 A III	4700	2	9.4	5.80
Петли	16	10 AI	1120	1	1.1	0.69

Для А.III σ_0 = 5100 кг/см²

Выборка стали

Диаметры и классы стали	~~12 A III~~	10 A III	10 A I	8 AI	6 AI	4 BI	ф5 BI
Длина м	~~10.4~~	~~9.4~~ 19.8	4.5	1.0	~~18.3~~ 3.48	~~78.6~~ 79.0	16.00
Масса кг	~~9.24~~	~~5.80~~ 12.22	2.76	0.40	~~4.10~~ 0.78	~~7.78~~ 7.84	2.48
$R_{aн}$	6000		2400			5500	
ГОСТ	5781-75					6727-53*	

Спецификация стальных элементов

Марка	Кол. во шт.	Масса кг: Одного элемента	Масса кг: Всех элементов	№№ листов
К.1	2	~~0.85~~ 0.62	~~1.70~~ 1.24	10
К.2	6	~~0.46~~ 0.40	~~2.77~~ 2.40	10
К.3	1	0.86	0.86	10
К.4	2	0.28	0.56	10
С.1	1	4.16	4.16	9
С.2	2	0.87	1.74	10
С.3	1	0.54	0.54	10
Отдельные стержни	4	—	~~15.04~~ 12.22	—
Петли	4	0.69	2.76	10

Характеристика изделия

Масса	кг	~~1507~~ 1463
Объем бетона	м³	~~0.633~~ 0.586
Приведенная толщина настила	см	~~4~~ 12.15
Масса стали	кг	~~30.1~~ 26.48
Расход стали на 1 м² изделия	кг	~~6.1~~ 5.49
Расход стали на 1 м³ бетона	кг	~~47.6~~ 45.19
Марка бетона		300
Кубиковая прочность бетона ~~на~~ при его обжатии не ниже	кг/см²	200
Объем панели по внешним размерам	м³	1.134

Длина рабочей арматуры без учета захватов /поз. 13, 14/

Изм.	Лист	№ докум.	Подп.	Дата
		ЦК-1		VII 78
Разраб.		Дерюгина		1977
Пров.		Хомич		
ГИП		Кузьменко		

1.141-КР-1.1.034 ц1

Спецификации и характеристика изделия панель КНК-520

Лит.	Масса	Масшт.

Лист | Листов

Институт Ленниилпроект

Инв. № подл. | Подп. и дата: 255

Копировал: Дольникова Формат 12

Спецификация арматуры на один элемент

Марка	№№ поз.	ф мм	Длина мм	Кол. во шт.	Общая длина м	Масса кг
К.1	1	~~6AI~~ 5BI	~~1320~~ 1300	2	~~1.64~~ 2.60	~~0.59~~ 0.40
	2	4BI	200	~~13~~ 11	~~1.6~~ 2.2	~~0.16~~ 0.22
К.2	3	~~6AI~~ 5BI	~~810~~ 900	2	~~1.64~~ 1.8	~~0.36~~ 0.28
	2	4BI	200	~~5~~ 6	~~1.0~~ 1.2	~~0.10~~ 0.12
К.3	4	6AI	950	1	1.0	0.22
	~~3~~ 2	~~8AI~~ 4BI	~~950~~ 200	~~1~~ 12	~~1.0~~ 2.4	~~0.40~~ 0.24
К.4	6	6AI	540	1	0.54	0.12
	7	6AI	140	5	0.7	0.16
С.1	8	4BI	4780	5	23.9	2.37
	9	4BI	930	20	18.6	1.84
С.2	10	4BI	1370	5	6.9	0.68
	11	4BI	310	6	1.9	0.19
С.3	12	4BI	970	3	2.9	0.29
	13	4BI	420	6	2.5	0.25
Отдельные стержни	14	10 ~~12~~ AIII	5300	2	10.6	6.54 ~~9.42~~
	15	10 AIII	4800	2	9.6	5.92
Петли	16	10 AI	1120	1	1.1	0.69

Для А.III σ_0 = 5100 кг/см²

Выборка стали

Диаметры и классы стали	~~12 AIII~~	10 AIII	10 AI	8AI	6AI	4BI	ф5BI
Длина м	~~10.6~~	~~9.6~~ 20.2	4.5	1.0	~~18.3~~ 3.48	~~79.1~~ 79.5	16.00
Масса кг	~~9.42~~	~~5.92~~ 12.46	2.76	0.40	~~4.10~~ 0.78	~~7.83~~ 7.87	2.48
Rаи	6000		2400			5500	
ГОСТ	5781-75					6727-53*	

Спецификация стальных элементов

Марка	Кол. во шт.	Масса кг: одного элемента	Масса кг: всех элементов	№№ листов
К.1	2	~~0.85~~ 0.62	~~1.70~~ 1.24	10
К.2	6	~~0.46~~ 0.40	~~2.77~~ 2.40	10
К.3	1	0.86	0.86	10
К.4	2	0.28	0.56	10
С.1	1	4.21	4.21	9
С.2	2	0.87	1.74	10
С.3	1	0.54	0.54	10
Отдельные стержни	4	—	~~15.34~~ 12.46	—
Петли	4	0.69	2.76	10

Характеристика изделия

Масса	кг	~~1620~~ 1495
Объем бетона	м³	~~0.640~~ 0.598
Приведенная толщина настила	см	~~4~~ 12.15
Масса стали	кг	~~30.5~~ 26.77
Расход стали на 1 м² изделия	кг	~~6.2~~ 5.44
Расход стали на 1 м³ бетона	кг	~~47.2~~ 44.76
Марка бетона		300
Кубиковая прочность бетона ~~на~~ при его обжатии не ниже	кг/см²	200
Объем панели по внешним размерам	м³	1.155

Длина рабочей арматуры без учета захватов / поз. 13, 14 /

		ЦК-1	Колин	VII 78
Изм.	Лист	№ докум.	Подп.	Дата
Разраб.		Дерюгина	Дерю	1971
Пров.		Хонич	Хонич	
ГИП		Кузьменко		

1.141-КР-1.1.035 ц1

Спецификации и характеристика изделия панель КНК-530

Лит.	Масса	Масшт.

Лист | Листов

Институт Ленниипроект

Инв. № подл. | Подп. и дата | 256

Копировал: Дольникова

Формат 12

Спецификация арматуры на один элемент

Марка	№№ поз.	ф мм	Длина мм	Кол-во шт.	Общая длина м	Масса кг
К-1	1	~~6AI~~ 5BI	~~1320~~ 1300	2	~~1.64~~ 2.60	~~0.59~~ 0.40
	2	4BI	200	~~13~~ 11	~~2.6~~ 2.2	~~0.16~~ 0.22
К-2	3	~~6AI~~ 5BI	~~820~~ 900	2	~~1.64~~ 1.8	~~0.36~~ 0.28
	2	4BI	200	~~5~~ 6	~~1.0~~ 1.2	~~0.10~~ 0.12
К-3	4	6AI	950	1	1.0	0.22
	5	8AI	950	1	1.0	0.40
	2	4BI	200	12	2.4	0.24
К-4	6	6AI	540	1	0.54	0.12
	7	6AI	140	5	0.7	0.16
С-1	8	4BI	4880	5	24.4	2.42
	9	4BI	930	21	19.5	1.93
С-2	10	4BI	1370	5	6.9	0.68
	11	4BI	310	6	1.9	0.19
С-3	12	4BI	970	3	2.9	0.29
	13	4BI	420	6	2.5	0.25
Отдельные стержни	14	12 A IV	5400	2	10.8	9.59
	15	10 A IV	4900	2	9.8	6.05
Петли	16	10 AI	1120	1	1.1	0.69

Для А-IV σ_0 = 5100 кг/см²

Выборка стали

Диаметры и классы стали	12 A IV	10 A IV	10 A I	8AI	6 A I	4 BI	ф5BI
Длина м	10.8	9.8	4.5	1.0	~~10.3~~ 3.48	~~80.5~~ 80.9	16.00
Масса кг	9.59	6.05	2.76	0.40	~~4.10~~ 0.72	~~7.97~~ 8.03	2.48
R_a^H	6000		2400			5500	
ГОСТ	5781-75					6727-53*	

Спецификация стальных элементов

Марка	Кол-во шт.	Масса кг: одного элемента	Масса кг: всех элементов	№№ листов
К-1	2	~~0.85~~ 0.62	~~1.70~~ 1.24	10
К-2	6	~~0.46~~ 0.4	~~2.77~~ 2.40	10
К-3	1	0.86	0.86	10
К-4	2	0.28	0.56	10
С-1	1	4.35	4.35	9
С-2	2	0.87	1.74	10
С-3	1	0.54	0.54	10
Отдельные стержни	4	—	15.64	—
Петли	4	0.69	2.76	10

Характеристика изделия

Масса	кг	~~1652~~ 1523
Объем бетона	м³	~~0.657~~ 0.609
Приведенная толщина настила	см	~~4~~ 12.13
Масса стали	кг	~~30.9~~ 30.10
Расход стали на 1 м² изделия	кг	~~6.1~~ 6.00
Расход стали на 1 м³ бетона	кг	~~47.1~~ 49.43
Марка бетона		300
Кубиковая прочность бетона ~~на~~ при его обжатии не ниже	кг/см²	200
Объем панели по внешним размерам	м³	1.177

Длина рабочей арматуры без учета захватов (поз. 13, 14)

		ИК-1		VII 78
Изм.	Лист	№ докум.	Подп.	Дата
Разраб.		Дерютина		1977
Пров.		Хомич		
ГИП.		Кузьменко		

1.141-КР-1.1. 036 ц1

Спецификации и характеристика изделия панель КИК-540

Лит.	Масса	Масшт.

Лист | Листов

Институт Ленниипроект

Инв. № подл. | Подп. и дата

257

Копир.: Дольникова

Формат 12

Спецификация арматуры на один элемент

Марка	№№ поз.	⌀ мм	Длина мм	Кол-во шт.	Общая длина м	Масса кг
К-1	1	5ВI ~~6АI~~	1300 ~~1110~~	2	2.60 ~~1.64~~	0.40 ~~0.59~~
	2	4ВI	200	~~13~~ 11	~~1.6~~ 2.2	0.22 ~~0.16~~
К-2	3	5ВI ~~6АI~~	900 ~~810~~	2	~~1.64~~ 1.8	0.28 ~~0.36~~
	2	4ВI	200	~~5~~ 6	~~1.0~~ 1.2	0.12 ~~0.10~~
К-3	4	6АI	950	1	1.0	0.22
	5	~~8АI~~	~~950~~	~~1~~	~~1.0~~	~~0.40~~
	2	4ВI	200	12	2.4	0.24
К-4	6	6АI	540	1	0.54	0.12
	7	6АI	140	5	0.7	0.16
С-1	8	4ВI	4980	5	24.9	2.47
	9	4ВI	930	21	19.5	1.93
С-2	10	4ВI	1370	5	6.9	0.68
	11	4ВI	310	6	1.9	0.19
С-3	12	4ВI	970	3	2.9	0.29
	13	4ВI	420	6	2.5	0.25
Отдельные стержни	14	12 А-III	5500	2	11.0	9.77
	15	10 А-III	5000	2	10.0	6.17
Петли	16	10 АI	1120	1	1.1	0.69

для А-III σ_0 = 5100 кг/см²

Выборка стали

Диаметры и классы стали	12 А-III	10 А-III	10 АI	8АI	6 АI	4 ВI	⌀5ВI
Длина м	11.0	10.0	4.5	1.0	~~3.43~~ ~~18.3~~	~~87.7~~ ~~61.0~~	16.00
Масса кг	9.77	6.17	2.76	0.40	0.78 ~~4.10~~	2.03 ~~0.02~~	2.48
$R_a^н$	6000		2400			5500	
ГОСТ	5781-75					6727-53*	

Спецификация стальных элементов

Марка	Кол-во шт.	Масса кг: одного элемента	Масса кг: всех элементов	№№ листов
К-1	2	0.62 ~~0.85~~	1.24 ~~1.70~~	10
К-2	6	0.40 ~~0.46~~	2.40 ~~2.77~~	10
К-3	1	0.86	0.86	10
К-4	2	0.28	0.56	10
С-1	1	4.40	4.40	9
С-2	2	0.87	1.74	10
С-3	1	0.54	0.54	10
Отдельные стержни	4	—	15.94	—
Петли	4	0.69	2.76	10

Характеристика изделия

Масса	кг	~~1685~~ 1553
Объем бетона	м³	~~0.691~~ 0.621
Приведенная толщина настила	см	~~4~~ 12.13
Масса стали	кг	~~31.7~~ 30.44
Расход стали на 1 м² изделия	кг	~~6.1~~ 5.95
Расход стали на 1 м³ бетона	кг	~~46.0~~ 49.02
Марка бетона		300
Кубиковая прочность бетона ~~на~~ при его обжатии не ниже	кг/см²	200
Объем панели по внешним размерам	м³	1.199

Длина рабочей арматуры без учета захватов /поз. 13, 14/

		ИК-1			1.141-КР-1.1.037 ц1
Изм.	Лист	№ докум.	Подп.	Дата	Спецификации и характеристика изделия панель КНК-550
Разраб.		Дерютина		1977	
Пров.		Хонич			
ГИП		Кузьменко			

Лит.	Масса	Масшт.
Лист	Листов	
Институт Ленниипроект		

Инв. № подл. 258 | Подп. и дата

Копировал: Дольникова Формат 12

Спецификация арматуры на один элемент

Марка	№ поз.	ф мм	Длина мм	Кол-во шт.	Общая длина м	Масса кг
К-1	1	~~6АI~~ 5ВI	1900	2	3.8	~~0.84~~ 0.59
	2	4ВI	200	~~16~~ 14	~~3.2~~ 2.8	~~0.31~~ 0.28
К-2	3	~~6АI~~ 5ВI	~~1610~~ 1500	2	~~3.24~~ 3.0	~~0.71~~ 0.46
	2	4ВI	200	9	1.8	0.18
К-3	4	6АI	950	1	1.0	0.22
	5	8АI	950	1	1.0	0.40
	2	4ВI	200	12	2.4	0.24
К-4	6	6АI	540	1	0.5	0.11
	7	6АI	140	5	0.7	0.16
С-1	8	4ВI	5080	5	25.4	2.52
	9	4ВI	930	22	20.5	2.03
С-2	10	4ВI	1370	5	6.9	0.68
	11	4ВI	310	6	1.9	0.19
С-3	12	4ВI	970	3	2.9	0.29
	13	4ВI	420	6	2.5	0.25
Отдельные стержни	14	12АIV	5600	2	11.2	9.95
	15	10АIV	5100	2	10.2	6.29
Петли	16	10АI	1120	1	1.1	0.69

Для А.IV σ_0 : 5100 кг/см²

Выборка стали

Диаметры и классы стали	ф12АIV	ф10АIV	ф10АI	8АI	ф6АI	ф4ВI	ф5ВI
Длина м	11.2	10.2	4.5	1.0	~~30.4~~ 34.8	~~88.5~~ 88.7	25.60
Масса кг	9.95	6.29	2.76	0.40	~~6.74~~ 0.78	~~8.76~~ 8.72	3.94
$R_a^н$	6000		2400			5500	
ГОСТ	5781-75					6727-53*	

Спецификация стальных элементов

Марка	Кол-во шт.	Масса кг: одного элемента	Масса кг: всех элементов	№ стр
К-1	2	~~1.16~~ 0.87	~~2.32~~ 1.74	10
К-2	6	~~0.90~~ 0.64	~~5.40~~ 3.84	10
К-3	1	0.86	0.86	10
К-4	2	0.28	0.56	10
С-1	1	4.55	4.55	9
С-2	2	0.87	1.74	10
С-3	1	0.54	0.54	10
Отдельные стержни	4	—	16.24	—
Петли	4	0.69	2.76	10

Характеристика изделия

Масса	кг	~~1717~~ 1580
Объем бетона	м³	~~0.685~~ 0.632
Приведенная толщина настила	см	~~4~~ 12.12
Масса стали	кг	~~75.0~~ 32.83
Расход стали на 1 м² изделия	кг	~~6.7~~ 6.3
Расход стали на 1 м³ бетона	кг	~~51.1~~ 51.95
Марка бетона		300
Кубиковая прочность бетона ~~на~~ при его обжатии не ниже	кг/см²	200
Объем панели по внешним размерам	м³	1.221

Длина рабочей арматуры без учета захватов /поз. 13, 14/

Изм.	Лист	N докум.	Подп.	Дата
		ИК-1	Коми	VII 78
Разраб.		Дерюгина	Дерю	1977
Пров.		Хомич	Хомич	
ГИП		Кузьменко	Куз	

1.141-КР-1.1.038 ц1

Спецификации и характеристика изделия панель КНК.560

Лит.	Масса	Масшт.

Лист | Листов

Институт Ленниипроект

Инв. № подл. | Подп. и дата: 259

Копировал: Дольникова Формат 12

Спецификация арматуры на один элемент

Марка	№№ поз.	ф мм	Длина мм	Кол. во шт.	Общая длина м	Масса кг
К-1	1	~~6АI~~ 5ВI	1900	2	3.8	~~0.84~~ 0.59
	2	4ВI	200	~~16~~ 14	~~3.2~~ 2.8	~~0.32~~ 0.28
К-2	3	~~6АI~~ 5ВI	~~1610~~ 1500	2	~~3.24~~ 3.0	~~0.72~~ 0.46
	2	4ВI	200	9	1.8	0.18
К-3	4	6АI	950	1	1.0	0.22
	5	8АI	950	1	1.0	0.40
	2	4ВI	200	12	2.4	0.24
К-4	6	6АI	540	1	0.54	0.12
	7	6АI	140	5	0.7	0.16
С-1	8	4ВI	5180	5	25.9	2.56
	9	4ВI	930	22	20.5	2.03
С-2	10	4ВI	1370	5	6.9	0.68
	11	4ВI	310	6	1.9	0.19
С-3	12	4ВI	970	3	2.9	0.29
	13	4ВI	420	6	2.5	0.25
Отдельные стержни	14	12АIII	5700	2	11.4	10.12
	15	10АIII	5200	2	10.4	6.42
Петли	16	10АI	1120	1	1.1	0.69

Для А-III σ_0 = 5100 кг/см²

Выборка стали

Диаметры и классы стали	ф12АIII	ф10АIII	ф10АI	8АI	ф6АI	ф4ВI	ф5ВI
Длина м	11.4	10.4	4.5	1.0	~~30.4~~ 3.48	~~80.0~~ 85.4	25.60
Масса кг	10.12	6.42	2.76	0.40	~~6.77~~ 0.78	~~8.01~~ 8.47	3.94
$Ra^н$	6000		2400			5500	
ГОСТ	5781-75					6727-53*	

Спецификация стальных элементов

Марка	Кол. во шт	Масса кг: одного элемента	Масса кг: всех элементов	№№ стр.
К-1	2	~~1.16~~ 0.87	~~2.32~~ 1.74	10
К-2	6	~~0.90~~ 0.64	~~5.40~~ 3.84	10
К-3	1	0.86	0.86	10
К-4	2	0.28	0.56	10
С-1	1	4.59	4.59	9
С-2	2	0.87	1.74	10
С-3	1	0.54	0.54	10
Отдельные стержни	4	—	16.54	—
Петли	4	0.69	2.76	10

Характеристика изделия

Масса	кг	~~1750~~ 1610
Объем бетона	м³	~~0.698~~ 0.644
Приведенная толщина настила	см	~~4~~ 12.12
Масса стали	кг	~~35.3~~ 33.17
Расход стали на 1 м² изделия	кг	~~6.6~~ 6.24
Расход стали на 1 м³ бетона	кг	~~50.6~~ 51.5
Марка бетона		300
Кубиковая прочность бетона ~~на~~ при его обжатии ~~е~~ и не ниже	кг/см²	200
Объем панели по внешним размерам	м³	1.243

Длина рабочей арматуры без учета захватов /поз. 13, 14/

Изм.	Лист	№ докум.	Подп.	Дата
		ИК-1		VII 78
Разраб.		Дерюгина		1977
Пров.		Хомич		
ГИП		Кузьменко		

1.141-КР-1.1.039 и1

Спецификации и характеристика изделия панель КНК-570

Лит.	Масса	Масшт.

Лист | Листов

Институт Ленинградпроект

Копир.: Дойникова

Формат 12

Инв. № подл. | Подп. и дата | Взам. инв. №

Спецификация арматуры на один элемент

Марка	№№ поз.	ф мм	Длина мм	Кол-во шт.	Общая длина м	Масса кг
К.1	1	~~6АI~~ 5ВI	1900	2	3.8	~~0.84~~ 0.59
	2	4ВI	200	~~16~~ 14	~~3.2~~ 2.8	~~0.32~~ 0.28
К.2	3	~~6АI~~ 5ВI	~~1610~~ 1500	2	~~3.2~~ 3.0	~~0.72~~ 0.46
	2	4ВI	200	9	1.8	0.18
К.3	4	6АI	950	1	1.0	0.22
	5	8АI	950	1	1.0	0.40
	2	4ВI	200	12	2.4	0.24
К.4	6	6АI	540	1	0.54	0.12
	7	6АI	140	5	0.7	0.16
С.1	8	4ВI	5280	5	26.4	2.61
	9	4ВI	930	22	20.5	2.03
С.2	10	4ВI	1370	5	6.9	0.68
	11	4ВI	310	6	1.9	0.19
С-3	12	4ВI	970	3	2.9	0.29
	13	4ВI	420	6	2.5	0.25
Отдельные стержни	14	12 АIV	5800	2	11.6	10.30
	15	10 АIV	5300	2	10.6	6.54
Петли	16	10 АI	1120	1	1.1	0.69

Для А-IV σ_0 = 5100 кг/см²

Выборка стали

Диаметры и классы стали	ф12 АIV	ф10 АIV	ф10 АI	~~ф8 АI~~ ~~ф6 АI~~	ф4 ВI	ф5ВI
Длина м	11.6	10.6	4.5	1.0 ~~304~~ 3.48	~~89.5~~ 85.9	25.60
Масса кг	10.30	6.54	2.76	0.40 ~~6.77~~ 0.72	~~0.86~~ 0.52	3.94
$R_a^н$	6000		2400		5500	
ГОСТ	5781-75				6727-53*	

Спецификация стальных элементов

Марка	Кол-во шт	Масса кг одного элемента	Масса кг всех элементов	№№ стр
К.1	2	~~1.16~~ 0.87	~~2.32~~ 1.74	10
К.2	6	~~0.90~~ 0.64	~~5.40~~ 3.84	10
К.3	1	0.86	0.86	10
К.4	2	0.28	0.56	10
С.1	1	4.64	4.64	9
С.2	2	0.87	1.74	10
С.3	1	0.54	0.54	10
Отдельные стержни	4	—	16.84	—
Петли	4	0.69	2.76	10

Характеристика изделия

Масса	кг	~~1787~~ 1640
Объем бетона	м³	~~0.711~~ 0.656
Приведенная толщина настила	см	~~4~~ 12.11
Масса стали	кг	~~35.4~~ 33.52
Расход стали на 1 м² изделия	кг	~~6.6~~ 6.20
Расход стали на 1 м³ бетона	кг	~~50.2~~ 51.10
Марка бетона		300
Кубиковая прочность бетона ~~на~~ при его обжатии не ниже	кг/см²	200
Объем панели по внешним размерам	м³	1.264

Длина рабочей арматуры без учета захватов /поз. 13, 14/

	ЦК-1		VII 78	
Изм. Лист	N док.	Подп.	Дата	
Разраб.	Дерюгина		1977	
Пров.	Хомич			
ГИП	Кузьменко			

1.141-КР-1.1. 040 ц1

Спецификации и характеристика изделия панель КНК-580

Лит.	Масса	Масшт.

Лист | Листов

Институт **Ленинградпроект**

Инв. № подл. | Подп. и дата

261

Копир.: Дольникова Формат 12

Спецификация арматуры на один элемент

Марка	№№ поз.	ф мм	Длина мм	Кол. во шт	Общая длина м	Масса кг
К.1	1	~~6AI~~ 5BI	1900	2	3.8	~~0.84~~ 0.59
	2	4BI	200	~~16~~ 14	~~3.2~~ 2.8	2.8 ~~0.71~~
К.2	3	~~6AI~~ 5BI	~~1620~~ 1500	2	~~3.2~~ 3.0	~~0.71~~ 0.46
	2	4BI	200	9	1.8	0.18
К.3	4	6AI	950	1	1.0	0.22
	5	4BI	200	12	2.4	0.24
К.4	6	6AI	540	1	0.5	0.12
	7	6AI	140	5	0.7	0.16
С.1	8	4BI	5380	5	26.9	2.66
	9	4BI	930	23	21.4	2.12
С.2	10	4BI	1370	5	6.9	0.68
	11	4BI	310	6	1.9	0.19
С.3	12	4BI	970	3	2.9	0.29
	13	4BI	420	6	2.5	0.25
Отдельные стержни	14	12AIV	5900	2	11.8	10.48
	15	10AIV	5400	2	10.8	6.66
Петли	16	10AI	1120	1	1.1	0.69

Для А.IV σ_0: 5100 кг/см²

Выборка стали

Диаметры и классы стали	ф12AIV	ф10AIV	ф10AI	8AI	ф6AI	ф4BI	ф5BI
Длина м	11.8	10.8	4.5	1.0	~~30.4~~ 3.48	~~98.9~~ 87.3	25.60
Масса кг	10.48	6.66	2.76	0.40	~~6.77~~ 3.84	~~9.00~~ 8.66	3.94
$R_a^н$	6000		2400			5500	
ГОСТ	5781-75					6727-53*	

Спецификация стальных элементов

Марка	Кол. во шт	Масса кг: одного элемента	Масса кг: всех элементов	№№ стр.
К.1	2	~~1.16~~ 0.87	~~2.32~~ 1.74	10
К.2	6	~~0.90~~ 0.64	~~5.40~~ 3.84	10
К.3	1	0.66	0.66	10
К.4	2	0.28	0.56	10
С.1	1	4.78	4.78	9
С.2	2	0.87	1.74	10
С.3	1	0.54	0.54	10
Отдельные стержни	4	—	17.14	—
Петли	4	0.69	2.76	10

Характеристика изделия

		1668
Масса	кг	~~1815~~
Объем бетона	м³	~~0.724~~ 0.667
Приведенная толщина настила	см	~~4~~ 12.09
Масса стали	кг	~~36.1~~ 34.00
Расход стали на 1 м² изделия	кг	~~6.5~~ 6.2
Расход стали на 1 м³ бетона	кг	~~49.9~~ 50.9
Марка бетона		300
Кубиковая прочность бетона ~~на~~ при его обжатии не ниже	кг/см²	200
Объем панели по внешним размерам	м³	1.286

Длина рабочей арматуры без учета захватов (поз. 13, 14)

	ИК-1		VII 78	
Изм. Лист	№ док.	Подп.	Дата	
Разраб.	Дерюгина		1977	
Пров.	Хомич			
ГИП	Кузьменко			

1.141-КР-1.1.041 ц1

Спецификации и характеристика изделия панель КНК. 590

Лит.	Масса	Масшт.
Лист	Листов	

Институт Ленпромпроект

Инв. № подл. | Подп. и дата: 282

Копир.: Дольникова Формат 12

Спецификация арматуры на один элемент

Марка	NN поз.	ф мм	Длина мм	Кол-во шт.	Общая длина м	Масса кг
К-1	1	~~6AI~~ 5BI	1900	2	3.8	~~0.84~~ 0.59
	2	4BI	200	~~16~~ 14	~~3.2~~ 2.8	~~0.32~~ 0.28
К-2	3	~~6AI~~ 5BI	~~1620~~ 1500	2	~~3.2~~ 3.0	~~0.72~~ 0.46
	2	4BI	200	9	1.8	0.18
К-3	4	6AI	950	1	1.0	0.22
	5	8AI	950	1	1.0	0.40
	2	4BI	200	12	1.4	0.14
К-4	6	6AI	540	1	0.54	0.12
	7	6AI	140	5	0.7	0.16
С-1	8	4BI	5480	5	27.4	2.71
	9	4BI	930	23	21.4	2.12
С-2	10	4BI	1370	5	6.9	0.68
	11	4BI	310	6	1.9	0.19
С-3	12	4BI	970	3	2.9	0.29
	13	4BI	420	6	2.5	0.25
Отдельные стержни	14	12 A IV	6000	2	12.0	10.66
	15	10 A IV	5500	2	11.0	6.79
Петли	16	10 AI	1120	1	1.1	0.69

для A-IV σ_0 = 5100 кг/см²

Выборка стали

Диаметры и классы стали	ф12 A IV	ф10 A IV	ф10 AI	8AI	ф6 AI	ф4 BI	ф5 BI
Длина м	12.0	11.0	4.5	1.0	~~30.4~~ 3.48	~~91.4~~ 87.8	25.60
Масса кг	10.66	6.79	2.76	0.40	~~6.77~~ 0.78	~~9.05~~ 8.71	3.94
$R_a^н$	6000		2400			5500	
ГОСТ	5781-75					6727-53*	

Спецификация стальных элементов

Марка	Кол-во шт.	Масса кг: Одного элемента	Масса кг: Всех элементов	NN стр
К-1	2	~~1.16~~ 0.87	~~2.32~~ 1.74	10
К-2	6	~~0.90~~ 0.64	~~5.40~~ 3.84	10
К-3	1	0.86	0.86	10
К-4	2	0.28	0.56	10
С-1	1	4.83	4.83	9
С-2	2	0.87	1.74	10
С-3	1	0.54	0.54	10
Отдельные стержни	4	-	17.45	-
Петли	4	0.69	2.76	10

Характеристика изделия

Масса	кг	~~1847~~ 1698
Объем бетона	м³	~~0.737~~ 0.679
Приведенная толщина настила	см	~~4~~ 12.10
Масса стали	кг	~~36.5~~ 34.32
Расход стали на 1м² изделия	кг	~~6.5~~ 6.1
Расход стали на 1м³ бетона	кг	~~49.5~~ 50.54
Марка бетона		300
Кубиковая прочность бетона ~~на~~ при его обжатии не ниже	кг/см²	200
Объем панели по внешним размерам	м³	1.308

Длина рабочей арматуры без учета захватов (поз. 13,14)

Изм	Лист	№ докум	Подпись	Дата
		ЦК-1		
Разраб.		Дерюгина		1977
Пров.		Хомич		
ГИП		Кузьменко		

1.141-КР-1.1.042 и1

Спецификации и характеристика изделия

панель КНК-600

Лит.	Масса	М-б

Лист | Листов

Институт Ленжилпроект

Инв. № подл. 268 | Подпись и дата

Копировала: Туф формат 12

Спецификация арматуры на один элемент

Марка	NN поз.	ф мм	Длина мм	Кол-во шт.	Общая длина м	Масса кг
К-1	1	~~6AI~~ 5BI	1900	2	3.8	~~0.84~~ 0.59
	2	4BI	200	~~16~~ 14	~~3.2~~ 2.8	~~0.32~~ 0.28
К-2	3	~~6AI~~ 5BI	~~1620~~ 1500	2	~~3.2~~ 3.0	~~0.72~~ 0.46
	2	4BI	200	9	1.8	0.18
К-3	4	6AI	950	1	1.0	0.22
	5	8AI	950	1	1.0	0.40
	2	4BI	200	12	1.4	0.24
К-4	6	6AI	540	1	0.54	0.12
	7	6AI	140	5	0.7	0.16
С-1	8	4BI	5580	5	27.9	2.76
	9	4BI	930	24	22.3	2.21
С-2	10	4BI	1370	5	6.9	0.68
	11	4BI	310	6	1.9	0.19
С-3	12	4BI	970	3	2.9	0.29
	13	4BI	420	6	2.5	0.25
Отдельные стержни	14	12AIV	6100	2	12.2	10.84
	15	12AIV	5600	2	11.2	9.95
Петли	16	10AI	1120	1	1.1	0.69

Для А-IV σ_0 = 5100 кг/см²

Выборка стали

Диаметры и классы стали	ф 12 AIV	—	ф 10 AI	8AI	ф 6 AI	ф 4 BI	ф 5 BI
Длина м	23.4	—	4.5	1.0	~~38.4~~ 3.48	~~92.8~~ 89.2	25.60
Масса кг	20.78	—	2.76	0.40	~~6.77~~ 0.78	~~9.19~~ 8.85	3.94
$R_a^н$	6000		2400			5500	
ГОСТ	5781-75					6727-53*	

Спецификация стальных элементов

Марка	Кол-во шт.	Масса кг: Одного элемента	Масса кг: Всех элементов	NN стр
К-1	2	~~1.16~~ 0.87	~~2.32~~ 1.74	10
К-2	6	~~0.90~~ 0.64	~~5.40~~ 3.84	10
К-3	1	0.86	0.86	10
К-4	2	0.28	0.56	10
С-1	1	4.97	4.97	9
С-2	2	0.87	1.74	10
С-3	1	0.54	0.54	10
Отдельные стержни	4	—	20.79	—
Петли	4	0.69	2.76	10

Характеристика изделия

Масса	кг	~~1880~~ 1725
Объем бетона	м³	~~0.750~~ 0.690
Приведенная толщина настила	см	~~4~~ 12.08
Масса стали	кг	~~39.9~~ 37.80
Расход стали на 1м² изделия	кг	~~6.9~~ 6.62
Расход стали на 1м³ бетона	кг	~~53.2~~ 54.8
Марка бетона		300
Кубиковая прочность бетона ~~на~~ при его обжатии не ниже	кг/см²	200
Объем панели по внешним размерам	м³	1.330

Длина рабочей арматуры без учета захватов (поз. 13, 14)

Изм.	Лист	№ докум.	Подпись	Дата
		ИК-1		VII 78
Разраб.		Дерюгина		1977
Пров.		Хомич		
ГИП		Кузьменко		

1.141-КР-1.1.043 и1

Спецификации и характеристика изделия
Панель КНК-610

Лит.	Масса	Масштаб

Лист | Листов

Институт Ленжилпроект

Подпись и дата

Инв. № подл. 234

Копировал: Никитина Формат 12

Спецификация арматуры на один элемент

Марка	№№ поз.	ф мм	Длина мм	Кол-во шт.	Общая длина м	Масса кг
К-1	1	5BI ~~6AI~~	1900	2	3.8	0.59 ~~0.84~~
	2	4BI	200	~~16~~ 14	~~3.2~~ 2.8	0.28 ~~0.32~~
К-2	3	5BI ~~6AI~~	1500 ~~1600~~	2	~~3.2~~ 3.0	0.46 ~~0.72~~
	2	4BI	200	9	1.8	0.18
К-3	4	6AI	950	1	1.0	0.22
	5	8AI	950	1	1.0	0.40
	2	4BI	200	12	2.4	0.24
К-4	6	6AI	540	1	0.5	0.12
	7	6AI	140	5	0.7	0.16
С-1	8	4BI	5680	5	28.4	2.81
	9	4BI	930	24	22.3	2.21
С-2	10	4BI	1370	5	6.9	0.68
	11	4BI	310	6	1.9	0.19
С-3	12	4BI	970	3	2.9	0.29
	13	4BI	420	6	2.5	0.25
Отдельные стержни	14	12 AIV	6200	2	12.4	11.01
	15	12 AIV	5700	2	11.4	10.12
Петли	16	10 AI	1120	1	1.1	0.69

для A-IV $\sigma_0 = 5100$ кг/см²

Выборка стали

Диаметры и классы стали	ф12 AIV	–	ф10 AI	8AI	ф6 AI	ф4 BI	ф5 BI
Длина м	23.8	–	4.5	1.0	~~30.4~~ 3.48	~~92.3~~ 89.7	25.60
Масса кг	21.13	–	2.76	0.40	~~6.77~~ 0.78	~~9.2~~ 8.90	3.94
$R_a^н$	6000		2400			5500	
ГОСТ	5781-75					6727-53*	

Спецификация стальных элементов

Марка	Кол-во шт.	Масса кг: Одного элемента	Масса кг: Всех элементов	№№ стр
К-1	2	~~1.16~~ 0.87	~~2.32~~ 1.74	10
К-2	6	~~0.90~~ 0.64	~~5.40~~ 3.84	10
К-3	1	0.86	0.86	10
К-4	2	0.28	0.56	10
С-1	1	5.02	5.02	9
С-2	2	0.87	1.74	10
С-3	1	0.54	0.54	10
Отдельные стержни	4	–	21.13	–
Петли	4	0.69	2.76	10

Характеристика изделия

Масса	кг	~~1912~~ 1755
Объем бетона	м³	~~0.765~~ 0.702
Приведенная толщина настила	см	~~4~~ 12.08
Масса стали	кг	~~40.3~~ 38.19
Расход стали на 1м² изделия	кг	~~6.7~~ 6.6
Расход стали на 1м³ бетона	кг	~~52.8~~ 54.40
Марка бетона		300
Кубиковая прочность бетона ~~на~~ при его обжатии не ниже	кг/см²	200
Объем панели по внешним размерам	м³	1.352

Длина рабочей арматуры без учета захватов /поз. 13; 14/

Изм	Лист	№ докум	Подпись	Дата
		ЦК-1	Полищ	VII 78
Разраб		Дерюгина	Дерюг	1977
Пров.		Хомич	Хомич	
ГИП		Кузьменко		

1.141-КР-1.1.044 ц1

Спецификации и характеристика изделия

панель КНК-620

Лит	Масса	М-б
Лист	Листов	

Институт Ленжилпроект

Инв. № подл. 285 | Подпись и дата

Копировала: Гусев Формат 12

Спецификация арматуры на один элемент

Марка	NN поз.	ф мм	Длина мм	Кол-во шт.	Общая длина м	Масса кг
К-1	1	~~6AI~~ 5BI	1900	2	3.8	~~0.84~~ 0.59
	2	4BI	200	~~16~~ 14	~~3.2~~ 2.8	~~0.32~~ 0.28
К-2	3	~~6AI~~ 5BI	~~1620~~ 1500	2	~~3.2~~ 3.0	~~0.72~~ 0.46
	2	4BI	200	9	1.8	0.18
К-3	4	6AI	950	1	1.0	0.22
	5	8AI	950	1	1.0	0.40
	2	4BI	200	12	2.4	0.24
К-4	6	6AI	540	1	0.54	0.12
	7	6AI	140	5	0.7	0.16
С-1	8	4BI	5780	5	28.9	2.86
	9	4BI	930	24	22.3	2.21
С-2	10	4BI	1370	5	6.9	0.68
	11	4BI	310	6	1.9	0.19
С-3	12	4BI	970	3	2.9	0.29
	13	4BI	420	6	2.5	0.25
Отдельные стержни	14	12AIV	6300	2	12.6	11.19
	15	12AIV	5800	2	11.6	10.30
Петли	16	10AI	1120	1	1.1	0.69

для A-IV $\sigma_0 = 5100$ кг/см²

Выборка стали

Диаметры и классы стали	ф12AIV	-	ф10AI	8AI	ф6AI	ф4BI	ф5BI
Длина м	24.2	-	4.5	1.0	~~30.4~~ 34.8	~~93.8~~ 90.2	25.60
Масса кг	21.49	-	2.76	0.40	~~6.77~~ 3.94	~~9.29~~ 8.95	3.94
$R_a^н$	6000		2400			5500	
ГОСТ	5781-75					6727-53*	

Спецификация стальных элементов

Марка	Кол-во шт.	Масса кг: Одного элемента	Масса кг: Всего элементов	NN стр
К-1	2	~~1.16~~ 0.87	~~2.32~~ 1.74	10
К-2	6	~~0.90~~ 0.84	~~5.40~~ 3.84	10
К-3	1	0.86	0.86	10
К-4	2	0.28	0.56	10
С-1	1	5.07	5.07	9
С-2	2	0.87	1.74	10
С-3	1	0.54	0.54	10
Отдельные стержни	4	-	21.49	-
Петли	4	0.69	2.76	10

Характеристика изделия

Масса	кг	~~1945~~ 1785
Объем бетона	м³	~~0.770~~ 0.714
Приведенная толщина настила	см	~~4~~ 12.08
Масса стали	кг	~~40.7~~ 38.6
Расход стали на 1м² изделия	кг	~~6.9~~ 5.91
Расход стали на 1м³ бетона	кг	~~52.4~~ 54.06
Марка бетона		300
Кубиковая прочность бетона ~~на~~ при его обжатии не ниже	кг/см²	200
Объем панели по внешним размерам	м³	1.373

Длина рабочей арматуры без учета захватов (поз. 13;14)

Изм	Лист	№ докум.	Подпись	Дата
		ИК-1		VII 78
Разраб		Дерюгина		
Пров.		Хомич		
ГИП		Кузьменко		

1.141-КР-1.1.045и1

Спецификации и характеристика изделия панель КНК-630

Лит.	Масса	М-5
Лист	Листов	

Институт Ленжилпроект

Инв. № подл. | Подпись и дата

Копировала: Гуцэ формат 12

Спецификация арматуры на один элемент

Марка	NN поз.	ф мм	Длина мм	Кол-во шт.	Общая длина м	Масса кг
К-1	1	~~6AI~~ 5BI	1900	2	3.8	~~0.84~~ 0.59
	2	4BI	200	~~16~~ 14	~~3.2~~ 2.8	~~0.32~~ 0.28
К-2	3	~~6AI~~ 5BI	~~1620~~ 1500	2	~~3.24~~ 3.0	~~0.72~~ 0.46
	2	4BI	200	9	1.8	0.18
К-3	4	6AI	950	1	1.0	0.22
	5	8AI	950	1	1.0	0.40
	2	4BI	200	12	2.4	0.24
К-4	6	6AI	540	1	0.54	0.12
	7	6AI	140	5	0.7	0.16
С-1	8	4BI	5880	5	29.4	2.91
	9	4BI	930	25	23.3	2.30
С-2	10	4BI	1370	5	6.9	0.68
	11	4BI	310	6	1.9	0.19
С-3	12	4BI	970	3	2.9	0.29
	13	4BI	420	6	2.5	0.25
Отдельные стержни	14	14 AIV	6400	2	12.8	15.49
	15	12 AIV	5900	2	11.8	10.48
Петли	16	10 AI	1120	1	1.1	0.69

для А-IV $\sigma_0 = 5100$ кг/см²

Выборка стали

Диаметры и классы стали	ф14 A IV	ф12 A IV	ф10 AI	8AI	ф6 AI	ф4 BI	ф5BI
Длина м	12.8	11.8	4.5	1.0	~~30.4~~ 3.48	~~95.3~~ 91.7	25.60
Масса кг	15.49	10.48	2.76	0.40	~~6.77~~ 0.78	~~9.44~~ 9.10	3.94
$R_a^н$	6000		2400			5500	
ГОСТ	5781-75					6727-53*	

Спецификация стальных элементов

Марка	Кол-во шт	Масса кг: Одного элемента	Масса кг: Всех элементов	NN стр
К-1	2	~~1.16~~ 0.87	~~2.32~~ 1.74	10
К-2	6	~~0.90~~ 0.67	~~5.40~~ 3.84	10
К-3	1	0.86	0.86	10
К-4	2	0.28	0.56	10
С-1	1	5.21	5.21	9
С-2	2	0.87	1.74	10
С-3	1	0.54	0.54	10
Отдельные стержни	4	-	25.97	-
Петли	4	0.69	2.76	10

Характеристика изделия

Масса	кг	~~1977~~ 1813
Объем бетона	м³	~~0.789~~ 0.725
Приведенная толщина настила	см	~~4~~ 12.06
Масса стали	кг	~~45.4~~ 43.22
Расход стали на 1м² изделия	кг	~~7.6~~ 7.2
Расход стали на 1м³ бетона	кг	~~57.5~~ 59.61
Марка бетона		300
Кубиковая прочность бетона ~~на~~ при его обжатии не ниже	кг/см²	200
Объем панели по внешним размерам	м³	1.395

Длина рабочей арматуры без учета захватов /поз. 13;14/

Изм	Лист	№ докум.	Подпись	Дата
		ЦК-1		VII 78
Разраб		Дерюгина		1977
Пров.		Хомич		
ГИП		Кузьменко		

1.141-КР-1.1.046 и1

Спецификации и характеристика изделия

панель КНК-640

Лит	Масса	М-б

Лист | Листов

Институт Ленжилпроект

Инв. № подл. | Подпись и дата

Копировала: Гусева формат 12

Спецификация арматуры на один элемент

Марка	NN поз.	ф мм	Длина мм	Кол-во шт.	Общая длина м	Масса кг
К-1	1	~~6AI~~ 5BI	1900	2	3.8	~~0.84~~ 0.59
	2	4BI	200	~~16~~ 14	~~3.2~~ 2.8	~~0.32~~ 0.28
К-2	3	~~6AI~~ 5BI	~~1620~~ 1500	2	~~3.2~~ 3.0	~~0.72~~ 0.46
	2	4BI	200	9	1.8	0.18
К-3	4	6AI	950	1	1.0	0.22
	5	~~4BI~~ 8AI	~~200~~ 950	~~12~~ 1	~~2.4~~ 1.0	~~0.24~~ 0.40
К-4	6	6AI	540	1	0.5	0.12
	7	6AI	140	5	0.7	0.16
С-1	8	4BI	5980	5	29.9	2.96
	9	4BI	930	25	23.3	2.30
С-2	10	4BI	1370	5	6.9	0.68
	11	4BI	310	6	1.9	0.19
С-3	12	4BI	970	3	2.9	0.29
	13	4BI	420	6	2.5	0.25
Отдельные стержни	14	14 AIV	6500	2	13.0	15.73
	15	12 AIV	6000	2	12.0	10.66
Петли	16	10 AI	1120	1	1.1	0.69

для A-IV $\sigma_0 = 5100$ кг/см²

Выборка стали

Диаметры и классы стали	ф14AIV	ф12AIV	ф10AI	8AI	ф6AI	ф4BI	ф5BI
Длина м	13.0	12.0	4.5	1.0	~~30.1~~ 3.48	~~76.8~~ 99.9	25.60
Масса кг	15.73	10.66	2.76	0.40	~~0.77~~ 0.78	~~1.48~~ 1.78	3.94
$R_a^н$	6000		2400			5500	
ГОСТ	5781-75					6727-53*	

Спецификация стальных элементов

Марка	Кол-во шт.	Масса кг: Одного элемента	Масса кг: Всех элементов	NN стр
К-1	2	~~1.10~~ 0.87	~~2.32~~ 1.74	10
К-2	6	~~0.90~~ 0.64	~~5.40~~ 3.84	10
К-3	1	0.86	0.86	10
К-4	2	0.28	0.56	10
С-1	1	5.26	5.26	9
С-2	2	0.87	1.74	10
С-3	1	0.54	0.54	10
Отдельные стержни	4	–	26.39	-
Петли	4	0.69	2.76	10

Характеристика изделия

Масса	кг	~~2010~~ 1843
Объем бетона	м³	~~0.802~~ 0.737
Приведенная толщина настила	см	~~4~~ 12.06
Масса стали	кг	~~45.8~~ 43.7
Расход стали на 1м² изделия	кг	~~7.5~~ 7.15
Расход стали на 1м³ бетона	кг	~~57.1~~ 59.25
Марка бетона		300
Кубиковая прочность бетона ~~на~~ при его обжатии не ниже	кг/см²	200
Объем панели по внешним размерам	м³	1.417

Длина рабочей арматуры без учета захватов /поз. 13; 14/

Изм.	Лист	№докум	Подпись	Дата	1.141-КР-1.1.047 и1			
		ЦК-1		VII 78	Спецификации и характеристика изделия	Лит	Масса	М-5
Разраб		Дерюгина		1977				
Пров.		Хомич			панель КНК-650	Лист	Листов	
ГИП		Кузьменко				Институт Ленжилпроект		

Инв. № подл. | Подпись и дата

Копировала: Гуцко Формат 12

Спецификация арматуры на один элемент

Марка	NN поз.	Ф мм	Длина мм	Кол-во шт.	Общая длина м	Масса кг
К-1	1	~~6AI~~ 5BI	1900	2	3.8	~~0.84~~ 0.59
	2	4BI	200	~~16~~ 14	~~3.2~~ 2.8	~~0.32~~ 0.28
К-2	3	~~6AI~~ 5BI	~~1620~~ 1500	2	~~3.24~~ 3.0	~~0.72~~ 0.46
	2	4BI	200	9	1.8	0.18
К-3	4	6AI	950	1	1.0	0.22
	5	8AI	950	1	1.0	0.39
	2	4BI	200	12	2.4	~~0.24~~ 0.19
К-4	6	6AI	540	1	0.54	0.12
	7	6AI	140	5	0.7	0.16
С-1	8	4BI	6080	5	30.4	3.01
	9	4BI	930	26	24.2	2.40
С-2	10	4BI	1370	5	6.9	0.68
	11	4BI	310	6	1.9	0.19
С-3	12	4BI	970	3	2.9	0.29
	13	4BI	420	6	2.5	0.25
Отдельные стержни	14	14AIV	6600	2	13.2	15.97
	15	14AIV	6100	2	12.2	14.76
Петли	16	12AI	1120	1	1.1	1.0

для A-IV $\sigma_0 = 5100$ кг/см²

Выборка стали

Диаметры и классы стали	ф14AIV	-	ф12AI	8AI	ф6AI	ф4BI	ф5BI
Длина м	25.4	-	4.5	1.0	~~3.4~~ 3.48	~~27.2~~ 23.6	25.60
Масса кг	30.73	-	3.98	0.40	~~0.77~~ 0.78	~~9.63~~ 9.3	3.94
$R_a^н$	6000		2400			5500	
ГОСТ	5781-75					6727-53*	

Спецификация стальных элементов

Марка	Кол-во шт.	Масса кг: Одного элемента	Масса кг: Всех элементов	NN стр
К-1	2	~~1.16~~ 0.87	~~2.32~~ 1.74	10
К-2	6	~~0.98~~ 0.64	~~5.48~~ 3.84	10
К-3	1	0.86	0.86	10
К-4	2	0.28	0.56	10
С-1	1	5.41	5.41	9
С-2	2	0.87	1.74	10
С-3	1	0.54	0.54	10
Отдельные стержни	4	-	30.73	-
Петли	4	1.0	3.98	10

Характеристика изделия

Масса	кг	~~2042~~ 1870
Объем бетона	м³	~~0.815~~ 0.748
Приведенная толщина настила	см	~~4~~ 12.05
Масса стали	кг	~~51.5~~ 49.4
Расход стали на 1 м² изделия	кг	~~8.3~~ 8.0
Расход стали на 1 м³ бетона	кг	~~63.2~~ 66.07
Марка бетона		300
Кубиковая прочность бетона ~~на~~ при его обжатии не ниже	кг/см²	200
Объем панели по внешним размерам	м³	1.439

Длина рабочей арматуры без учета захватов /поз. 13; 14/

Изм	Лист	N докум.	Подпись	Дата
		ИК-1		VII 78
Разраб.		Дерюгина		1977
Пров.		Хамич		
ГИП		Кузьменко		

1.141-КР-1.1.048 и1

Спецификации и характеристика изделия

панель КНК-660

Лит	Масса	М-б

Лист | Листов

Институт Ленжилпроект

Инв. N подл. | Подпись и дата

Котировала: Гуф формат 12

Спецификация арматуры на один элемент

Марка	№№ поз.	ф мм	Длина мм	Кол-во шт.	Общая длина м	Масса кг
К-1	1	~~6AI~~ 5BI	1900	2	3.8	~~0.84~~ 0.59
	2	4BI	200	~~16~~ 14	~~3.2~~ 2.8	~~0.32~~ 0.28
К-2	3	~~6AI~~ 5BI	~~1620~~ 1500	2	~~3.24~~ 3.0	~~0.72~~ 0.46
	2	4BI	200	9	1.8	0.18
К-3	4	6AI	950	1	1.0	0.22
	5	8AI	950	1	1.0	0.40
	2	4BI	200	12	2.4	0.24
К-4	6	6AI	540	1	0.5	0.12
	7	6AI	140	5	0.7	0.16
С-1	8	4BI	6180	5	30.9	3.06
	9	4BI	930	26	24.2	2.40
С-2	10	4BI	1370	5	6.9	0.68
	11	4BI	310	6	1.9	0.19
С-3	12	4BI	970	3	2.9	0.29
	13	4BI	420	6	2.5	0.25
Отдельные стержни	14	14AIV	6700	2	13.4	16.21
	15	14AIV	6200	2	12.4	15.00
Петли	16	12AI	1120	1	1.1	1.0

для A-IV $\sigma_0 = 5100$ кг/см²

Выборка стали

Диаметры и классы стали	ф14AIV	-	ф12AI		ф6AI	ф4BI	ф5BI
Длина м	25.8	-	4.5	1.0	~~304~~ 3.48	~~97.7~~ 94.1	25.60
Массы кг	31.21	-	3.98	0.40	~~6.77~~ 0.78	~~9.68~~ 9.34	3.94
$R_a^н$	6000		2400			5500	
ГОСТ	5781-75					6727-53*	

Спецификация стальных элементов

Марка	Кол-во шт.	Масса кг: Одного элемента	Масса кг: Всех элементов	№№ стр.
К-1	2	~~1.16~~ 0.87	~~2.32~~ 1.74	10
К-2	6	~~0.90~~ 0.64	~~5.40~~ 3.84	10
К-3	1	0.86	0.86	10
К-4	2	0.28	0.56	10
С-1	1	5.46	5.46	9
С-2	2	0.87	1.74	10
С-3	1	0.54	0.54	10
Отдельные стержни	4	-	31.21	-
Петли	4	1.0	3.98	10

Характеристика изделия

Масса	кг	~~2075~~ 1900
Объем бетона	м³	~~0.828~~ 0.760
Приведенная толщина настила	см	~~4~~ 12.05
Масса стали	кг	~~52.1~~ 49.93
Расход стали на 1м² изделия	кг	~~8.2~~ 7.92
Расход стали на 1м³ бетона	кг	~~62.9~~ 65.70
Марка бетона		300
Кубиковая прочность бетона ~~на~~ при его обжатии не ниже	кг/см²	200
Объем панели по внешним размерам	м³	1.461

Длина рабочей арматуры без учета захватов /поз. 13;14/

		ЦК-1	Хомич	VII 78	1.141-КР-1.1.049 ш1			
Изм	Лист	№докум	Подпись	Дата	Спецификации и характеристика изделия	Лит	Масса	М-5
Разраб		Дерюгина	Дерю	1977	панель КНК-670			
Пров.		Хомич	Хомич			Лист	Листов	
ГИП		Кузьменко	Куз			Институт Леннилпроект		

Инв. № подл. | Подпись и дата

Копировала: Гуев формат 12

Спецификация арматуры на один элемент

Марка	NN поз.	ф мм	Длина мм	Кол-во шт.	Общая длина м	Масса кг
К-1	1	~~6AI~~ 5BI	1900	2	3.8	~~0.84~~ 0.59
	2	4BI	200	~~16~~ 14	~~3.2~~ 2.8	~~0.32~~ 0.28
К-2	3	~~6AI~~ 5BI	~~1620~~ 1500	2	~~3.24~~ 3.0	~~0.72~~ 0.46
	2	4BI	200	9	1.8	0.18
К-3	4	6AI	950	1	1.0	0.22
	5	8AI	950	1	1.0	0.40
	2	4BI	200	12	2.4	0.24
К-4	6	6AI	540	1	0.5	0.12
	7	6AI	140	5	0.7	0.16
С-1	8	4BI	6280	5	31.4	3.11
	9	4BI	930	26	24.2	2.40
С-2	10	4BI	1370	5	6.9	0.68
	11	4BI	310	6	1.9	0.19
С-3	12	4BI	970	3	2.9	0.29
	13	4BI	420	6	2.5	0.25
Отдельные стержни	14	16AIV	6800	2	13.6	21.49
	15	14AIV	6300	2	12.6	15.25
Петли	16	12AI	1120	1	1.1	1.0

для A-IV $\sigma_0 = 5100$ кг/см²

Выборка стали

Диаметры и классы стали	ф16AIV	ф14AIV	ф12AI	8AI	ф6AI	ф4BI	ф5BI
Длина м	13.6	12.6	4.5	1.0	~~30.4~~ 3.48	~~98.2~~ 94.6	25.60
Массы кг	21.49	15.25	3.98	0.40	~~6.77~~ 0.78	~~9.73~~ 9.4	3.94
$R_a^н$	6000		2400			5500	
ГОСТ	5781-75					6727-53*	

Спецификация стальных элементов

Марка	Кол-во шт.	Масса кг: Одного элемента	Масса кг: Всех элементов	NN стр.
К-1	2	~~1.16~~ 0.87	~~2.32~~ 1.74	10
К-2	6	~~0.90~~ 0.64	~~5.40~~ 3.84	10
К-3	1	0.86	0.86	10
К-4	2	0.28	0.56	10
С-1	1	5.51	5.51	9
С-2	2	0.87	1.74	10
С-3	1	0.54	0.54	10
Отдельные стержни	4	-	36.7	-
Петли	4	1.0	3.98	10

Характеристика изделия

Масса	кг	~~2107~~ 1930
Объем бетона	м³	~~0.847~~ 0.775
Приведенная толщина настила	см	~~4~~ 12.05
Масса стали	кг	~~57.6~~ 55.47
Расход стали на 1м² изделия	кг	~~9.0~~ 8.66
Расход стали на 1м³ бетона	кг	~~68.5~~ 71.85
Марка бетона		300
Кубиковая прочность бетона ~~на~~ при его обжатии не ниже	кг/см²	200
Объем панели по внешним размерам	м³	1.482

Длина рабочей арматуры без учета захватов /поз. 13; 14/

Изм	Лист	N° докум.	Подпись	Дата
		ИК-1	Хомич	VII 78
Разраб.		Дерюгина	Дерю	1977
Пров.		Хомич	Хомич	
ГИП		Кузьменко		

1.141-КР-1.1.050 и1

Спецификации и характеристика изделия

панель КНК-680

Лит.	Масса	М-б
Лист	Листов	

Институт Ленжилпроект

Инв. N° подл. | Подпись и дата: 271

Копировала: Гуев формат 12

Спецификация арматуры на один элемент

Марка	NN поз.	ф мм	Длина мм	Кол-во шт.	Общая длина м	Масса кг
К-1	1	~~6AI~~ 5BI	1900	2	3.84	~~0.84~~ 0.59
	2	4BI	200	~~16~~ 14	~~3.2~~ 2.8	~~0.32~~ 0.28
К-2	3	~~6AI~~ 5BI	~~1620~~ 1500	2	~~3.24~~ 3.0	~~0.72~~ 0.46
	2	4BI	200	9	1.8	0.18
К-3	4	6AI	950	1	1.0	0.22
	5	8BI	950	1	1.0	0.40
	2	4BI	200	12	2.4	0.24
К-4	6	6AI	540	1	0.5	0.12
	7	6AI	140	5	0.7	0.16
С-1	8	4BI	6380	5	31.9	3.16
	9	4BI	930	27	25.1	2.49
С-2	10	4BI	1370	5	6.9	0.68
	11	4BI	310	6	1.9	0.19
С-3	12	4BI	970	3	2.9	0.29
	13	4BI	420	6	2.5	0.25
Отдельные стержни	14	16AIV	6900	2	13.8	21.80
	15	14AIV	6400	2	12.8	15.49
Петли	16	12AI	1120	1	1.1	1.0

для A-IV $\sigma_0 = 5100$ кг/см²

Выборка стали

Диаметры и классы стали	ф16AIV	ф14AIV	ф12AI	8AI	ф6AI	ф4BI	ф5BI
Длина м	13.8	12.8	4.5	1.0	~~30.4~~ 3.48	~~98.6~~ 96.0	25.60
Массы кг	21.80	15.49	3.98	0.40	~~6.77~~ 0.78	~~29.79~~ 9.53	3.94
$R_a^н$	6000		2400			5500	
ГОСТ	5781-75					6727-53*	

Спецификация стальных элементов.

Марка	Кол-во шт.	Масса кг: Одного элемента	Масса кг: Всех элементов	NN стр.
К-1	2	~~1.16~~ 0.87	~~2.32~~ 1.74	10
К-2	6	~~0.90~~ 0.64	~~5.40~~ 3.84	10
К-3	1	0.86	0.86	10
К-4	2	0.28	0.56	10
С-1	1	5.65	5.65	9
С-2	2	0.87	1.74	10
С-3	1	0.54	0.54	10
Отдельные стержни	4	–	37.29	-
Петли	4	1.0	3.98	10

Характеристика изделия

		1958
Масса	кг	~~2140~~
Объем бетона	м³	~~0.854~~ 0.783
Приведенная толщина настила	см	~~4~~ 12.04
Масса стали	кг	~~58.5~~ 56.30
Расход стали на 1 м² изделия	кг	~~9.0~~ 8.64
Расход стали на 1 м³ бетона	кг	~~68.3~~ 71.80
Марка бетона		300
Кубиковая прочность бетона ~~на~~ при его обжатии не ниже	кг/см²	200
Объем панели по внешним размерам	м³	1.504

Длина рабочей арматуры без учета захватов /поз. 13; 14/

Изм	Лист	№ докум.	Подпись	Дата
		ИК-1		VII 78
Разраб.		Дерюгина		1977
Пров.		Хомич		
ГИП		Кузьменко		

1.141-КР-1.1.051 и1

Спецификации и характеристика изделия

панель КНК-690

Лит	Масса	М-б
Лист	Листов	

Институт Ленжилпроект

Инв. № подл. 272 | Подпись и дата

Копировала: Тусл. формат 12

Спецификация арматуры на один элемент

Марка	NN поз.	ф мм	Длина мм	Кол-во шт.	Общая длина м	Масса кг
К-1	1	5BI ~~6AI~~	1900	2	3.8	0.59 ~~0.84~~
	2	4BI	200	~~16~~ 14	2.8 ~~3.2~~	0.28 ~~0.32~~
К-2	3	5BI ~~6AI~~	1500 ~~1620~~	2	3.0 ~~3.2~~	0.46 ~~0.72~~
	2	4BI	200	9	1.8	0.18
К-3	4	6AI	950	1	1.0	0.22
	5 ~~2~~	4BI	200	12	2.4	0.24
К-4	6	6AI	540	1	0.54	0.12
	7	6AI	140	5	0.7	0.16
С-1	8	4BI	6480	5	32.40 ~~8.7~~	3.24 ~~0.16~~
	9	4BI	920	27	24.8 ~~25.7~~	2.48 ~~2.49~~
С-2	10	4BI	1370	5	6.9	0.68
	11	4BI	310	6	1.9	0.19
С-3	12	4BI	970	3	2.9	0.29
	13	4BI	420	6	2.5	0.25
Отдельные стержни	14	16AIV	7000	2	14.0	22.12
	15	16AIV	6500	2	13.0	20.54
Петли	16	12AI	1120	1	1.1	1.0

для A-IV $\sigma_0 = 5100$ кг/см²

Выборка стали

Диаметры и классы стали	ф16AIV	–	ф12AI	8AI	ф6AI	ф4BI	ф5BI
Длина м	27.0	–	4.5	1.0	~~30.4~~ 3.48	~~100.1~~ 96.2	25.60
Массы кг	42.66	–	3.98	0.40	~~6.77~~ 0.78	~~9.92~~ 9.60	3.94
$R_a^н$	6000		2400			5500	
ГОСТ	5781-75					6727-53*	

Спецификация стальных элементов

Марка	Кол-во шт.	Масса кг одного элемента	Масса кг всех элементов	NN стр.
К-1	2	0.87 ~~1.16~~	1.74 ~~2.32~~	10
К-2	6	0.64 ~~0.90~~	3.84 ~~5.40~~	10
К-3	1	0.86	0.86	10
К-4	2	0.28	0.56	10
С-1	1	5.70	5.70	9
С-2	2	0.87	1.74	10
С-3	1	0.54	0.54	10
Отдельные стержни	4	-	42.66	-
Петли	4	10	3.98	10

Характеристика изделия

		1988
Масса	кг	~~2172~~
Объем бетона	м³	0.775 ~~0.867~~
Приведенная толщина настила	см	~~4~~ 12.04
Масса стали	кг	~~63.8~~ 61.62
Расход стали на 1 м² изделия	кг	~~9.6~~ 9.33
Расход стали на 1 м³ бетона	кг	~~73.6~~ 77.51
Марка бетона		300
Кубиковая прочность бетона ~~на~~ при его обжатии не ниже	кг/см²	200
Объем панели по внешним размерам	м³	1.526

Длина рабочей арматуры без учета захватов /поз. 13,14/

Изм	Лист	№докум	Подпись	Дата
		ИК-1		VII 78
Разраб		Дерюгина		1977
Пров.		Хомич		
ГИП		Кузьменко		

1.141-КР-1.1.052и1

Спецификации и характеристика изделия

панель КНК-700

Лит.	Масса	М-б
Лист	Листов	

Институт Ленжилпроект

Инв. № подл. | Подпись и дата

273

Копировала: Гусева Формат 12

Спецификация арматуры на один элемент

Марка	№№ поз.	ф мм	Длина мм	Кол-во шт.	Общая длина м	Масса кг
К-1	1	~~6AI~~ 5BI	1900	2	3.8	~~0.84~~ 0.59
	2	4BI	200	~~16~~ 14	~~3.2~~ 2.8	~~0.32~~ 0.28
К-2	3	~~6AI~~ 5BI	~~1020~~ 1500	2	~~3.24~~ 3.0	~~0.72~~ 0.46
	2	4BI	200	9	1.8	0.18
К-3	4	6AI	950	1	1.0	0.22
	5	8AI	950	1	1.0	0.40
	2	4BI	200	12	2.4	0.24
К-4	6	6AI	540	1	0.54	0.12
	7	6AI	140	5	0.7	0.16
С-1	8	4BI	6580	5	32.9	3.26
	9	4BI	930	28	26.0	2.58
С-2	10	4BI	1370	5	6.9	0.68
	11	4BI	310	6	1.9	0.19
С-3	12	4BI	970	3	2.9	0.29
	13	4BI	420	6	2.5	0.25
Отдельные стержни	14	16 A IV	7100	2	14.2	22.44
	15	16 A IV	6600	2	13.2	20.86
Петли	16	12 A I	1120	1	1.1	1.0

для A-IV $\sigma_0 = 5100$ кг/см²

Выборка стали

Диаметры и классы стали	ф16 A IV	—	ф12 A I	8AI	ф6 A I	ф4 BI	ф5 BI
Длина м	27.4	—	4.5	1.0	~~30.4~~ 3.48	~~101.5~~ 97.9	25.60
Массы кг	43.30	—	3.98	0.40	~~6.77~~ 0.78	~~10.05~~ 9.7	3.94
$R_a^н$	6000		2400			5500	
ГОСТ	5781-75					6727-53*	

Спецификация стальных элементов

Марка	Кол-во шт.	Масса кг одного элемента	Масса кг всех элементов	№№ стр.
К-1	2	~~1.16~~ 0.87	~~2.32~~ 1.74	10
К-2	6	~~0.90~~ 0.64	~~5.40~~ 3.84	10
К-3	1	0.86	0.86	10
К-4	2	0.28	0.56	10
С-1	1	5.84	5.84	9
С-2	2	0.87	1.74	10
С-3	1	0.54	0.54	10
Отдельные стержни	4	—	43.30	—
Петли	4	1.0	3.98	10

Характеристика изделия

		2015
Масса	кг	~~2205~~
Объем бетона	м³	~~0.880~~ 0.806
Приведенная толщина настила	см	~~4~~ 12.02
Масса стали	кг	~~64.5~~ 62.4
Расход стали на 1м² изделия	кг	~~9.6~~ 9.31
Расход стали на 1м³ бетона	кг	~~73.3~~ 77.42
Марка бетона		300
Кубиковая прочность бетона ~~на~~ при его обжатии не ниже	кг/см²	200
Объем панели по внешним размерам	м³	1.548

Длина рабочей арматуры без учета захватов /поз. 13,14/

Изм.	Лист	НК-1 № докум.	Подпись	Дата	1.14.1-КР-1.1.053 и1	
Разраб.		Дерюгина		VII 78	Спецификации и характеристика изделия панель-КНК-710	Лит. / Масса / М-Б
Пров.		Хомич				Лист / Листов
ГИП		Кузьменко				Институт Ленниилпроект

Инв. № подл. | Подпись и дата

Копировала: Гуз, формат 12

Спецификация арматуры на один элемент

Марка	№№ поз.	ф мм	Длина мм	Кол-во шт.	Общая длина м	Масса кг
К-1	1	~~5 BI~~ ~~6 AI~~	1900	2	3.8	~~0.59~~ ~~0.84~~
	2	4 BI	200	~~16~~ 14	~~3.2~~ 2.8	~~0.32~~ 0.28
К-2	3	~~5 BI~~ ~~6 AI~~	~~1620~~ 1500	2	~~3.24~~ 3.0	~~0.72~~ 0.46
	2	4 BI	200	9	1.8	0.18
К-3	4	6 AI	950	1	1.0	0.22
	~~5~~ 2	~~8 AI~~ 4 BI	~~950~~ 200	~~1~~ 12	~~1.0~~ 2.4	~~0.40~~ 0.24
К-4	6	6 AI	540	1	0.54	0.12
	7	6 AI	140	5	0.7	0.16
С-1	8	4 BI	6680	5	33.4	3.31
	9	4 BI	930	28	26.0	2.58
С-2	10	4 BI	1370	5	6.9	0.68
	11	4 BI	310	6	1.9	0.19
С-3	12	4 BI	970	3	2.9	0.29
	13	4 BI	420	6	2.5	0.25
Отдельные стержни	14	~~18~~ 16 A IV	7200	2	14.4	~~28.80~~ 22.72
	15	16 A IV	6700	2	13.4	21.17
Петли	16	12 AI	1120	1	1.1	1.0

Для A-IV σ_0 = 5100 кг/см²

Выборка стали

Диаметры и классы стали	~~ф18 A IV~~	~~ф16 A IV~~	ф12 AI	8 AI	ф6 AI	ф4 BI	ф5 BI
Длина м	~~14.4~~	~~13.4~~ 27.8	4.5	1.0	~~30.4~~ 3.48	~~102.0~~ 98.4	25.60
Массы кг	~~28.8~~	~~21.17~~ 43.89	3.98	0.40	~~6.77~~ 0.78	~~18.10~~ 9.8	3.94
$R_a^н$	6000		2400			5500	
ГОСТ	5781-75					6727-53*	

Спецификация стальных элементов.

Марка	Кол-во шт.	Масса кг: Одного элемента	Масса кг: Всех элементов	№№ стр.
К-1	2	~~1.16~~ 0.87	~~2.32~~ 1.74	10
К-2	6	~~0.90~~ 0.64	~~5.40~~ 3.84	10
К-3	1	0.86	0.86	10
К-4	2	0.28	0.56	10
С-1	1	5.89	5.89	9
С-2	2	0.87	1.74	10
С-3	1	0.54	0.54	10
Отдельные стержни	4	—	~~49.97~~ 43.89	—
Петли	4	1.0	3.98	10

Характеристика изделия

Масса	кг	~~2237~~ 2045
Объем бетона	м³	~~0.895~~ 0.818
Приведенная толщина настила	см	~~4~~ 12.02
Масса стали	кг	~~71.3~~ 63.04
Расход стали на 1м² изделия	кг	~~10.5~~ 9.27
Расход стали на 1м³ бетона	кг	~~79.8~~ 77.10
Марка бетона		300
Кубиковая прочность бетона ~~на~~ при его обжатии не ниже	кг/см²	200
Объем панели по внешним размерам	м³	1.570

Длина рабочей арматуры без учета захватов (поз. 13, 14)

Изм.	Лист.	№ докум.	Подпись	Дата
		ИК-1	Хомич	VII 78
Разраб.		Дерюгина	Дерю	1977
Пров.		Хомич	Хомич	
ГИП		Кузьменко		

1.141-КР-1.1.054 ш1

Спецификации и характеристика изделия панель КНК-720

Лит.	Масса	Масштаб

Лист | Листов

Институт Ленжилпроект

Инв. № подл. | Подпись и дата

Копировал: Никитина Формат 12

Спецификация арматуры на один элемент

Марка	N N поз	⌀ мм	Длина мм	Кол-во шт.	Общая длина м	Масса кг
К-1	1	5ВI ~~6АI~~	1900	2	3.9	0.59 ~~0.84~~
	2	4ВI	200	~~16~~ 14	~~3.2~~ 2.8	0.28 ~~0.32~~
К-2	3	5ВI ~~6АI~~	1500 ~~1620~~	2	~~3.24~~ 3.0	0.46 ~~0.72~~
	2	4ВI	200	9	1.8	0.18
К-3	4	6АI	950	1	1.0	0.22
	5	8АI	950	1	1.0	0.40
	2	4ВI	200	12	2.4	0.24
К-4	6	6АI	540	1	0.54	0.12
	7	6АI	140	5	0.7	0.16
С-1	8	4ВI	6780	5	33.9	3.36
	9	4ВI	930	28	26.0	2.58
С-2	10	4ВI	1370	5	6.9	0.68
	11	4ВI	310	6	1.9	0.19
С-3	12	4ВI	970	3	2.9	0.29
	13	4ВI	420	6	2.5	0.25
Отдельные стержни	14	18АIV	7300	2	14.6	23.04 ~~29.20~~
	15	16АIV	6800	2	13.6	21.49
Петли	16	12АI	1120	1	1.1	1.0

Для А-IV $\sigma_0 = 5100$ кг/см²

Выборка стали

Диаметры и классы стали	~~⌀18АIV~~	⌀16АIV	⌀12АI		⌀6АI	⌀4ВI	⌀5ВI
Длина м	~~14.6~~	28.2 ~~13.6~~	4.5	1.0	3.48 ~~3.04~~	98.9 ~~102.5~~	25.60
Массы кг	~~29.20~~	44.59 ~~21.49~~	3.98	0.40	0.78 ~~6.77~~	9.82 ~~10.15~~	3.94
$R_a^н$	6000		2400			5500*	
ГОСТ	5781-75					6727-53*	

Спецификация стальных элементов

Марка	Кол-во шт.	Масса кг: Одного элемента	Масса кг: Всех элементов	N N стр.
К-1	2	~~1.16~~ 0.87	~~2.32~~ 1.74	10
К-2	6	~~0.80~~ 0.64	~~5.40~~ 3.84	10
К-3	1	0.86	0.86	10
К-4	2	0.28	0.56	10
С-1	1	5.94	5.94	9
С-2	2	0.87	1.74	10
С-3	1	0.54	0.54	10
Отдельные стержни	4	—	44.53 ~~50.69~~	—
Петли	4	1.0	3.98	10

Характеристика изделия

Масса	кг	~~2270~~ 2075
Объем бетона	м³	0.830 ~~0.906~~
Приведенная толщина настила	см	~~4~~ 12.02
Масса стали	кг	~~77.0~~ 63.73
Расход стали на 1м² изделия	кг	~~10.4~~ 9.23
Расход стали на 1м³ бетона	кг	~~79.5~~ 76.8
Марка бетона		300
Кубиковая прочность бетона ~~на~~ при его обжатии не ниже	кг/см²	200
Объем панели по внешним размерам.	м³	1.591

Длина рабочей арматуры без учета захватов (поз. 13.14)

Изм	Лист.	№ докум.	Подпись	Дата
		ЦК-1	Хомич	VII 78
Разраб.		Дерюгина	Дерю	1977
Пров.		Хомич	Хомич	
ГИП		Кузьменко		

1.141-КР-1.1.055и1

Спецификации и характеристика изделия панель КНК-730

Лит.	Масса	Масштаб
Лист	Листов	

Институт „Ленжилпроект"

Инв. № подл. | Подпись и дата

Спецификация арматуры на один элемент

Марка	NN поз.	Ф мм	Длина мм	Кол-во шт.	Общая длина м	Масса кг
К-1	1	~~6 BI~~ ~~6 AI~~	1900	2	3.8	0.59 ~~0.84~~
	2	4 BI	200	~~16~~ 14	~~3.2~~ 2.8	0.28 ~~0.32~~
К-2	3	~~5 BI~~ ~~6 AI~~	1500 ~~1620~~	2	~~3.24~~ 3.0	0.46 ~~0.72~~
	2	4 BI	200	9	1.8	0.18
К-3	4	6 AI	950	1	1.0	0.22
	5	8 AI	950	1	1.0	0.40
	2	4 BI	200	12	2.4	0.24
К-4	6	6 AI	540	1	0.54	0.12
	7	6 AI	140	5	0.7	0.16
С-1	8	4 BI	6880	5	34.4	3.41
	9	4 BI	930	29	27.0	2.67
С-2	10	4 BI	1370	5	6.9	0.68
	11	4 BI	310	6	1.9	0.19
С-3	12	4 BI	970	3	2.9	0.29
	13	4 BI	420	6	2.5	0.25
Отдельные стержни	14	18 A IV	7400	2	14.8	29.60
	15	~~18~~ 16 A IV	6900	2	13.8	~~27.60~~ 27.78
Детали	16	12 A I	1120	1	1.1	1.0

Для A-IV $\sigma_0 = 5100$ кг/см²

Выборка стали

Диаметры и классы стали	ф18 A IV	ф16 A-IV	ф12 A I	8 AI	ф6 A I	ф4 BI	ф5 BI
Длина м	~~28.6~~ 14.8	13.8	4.5	1.0	~~30.4~~ 3.48	~~104.0~~ 100.4	25.60
Массы кг	~~57.20~~ 29.6	21.78	3.98	0.40	~~6.77~~ 0.78	~~10.30~~ 9.96	3.94
$R_a^н$	6000		2400			5500	
ГОСТ	5781-75					6727-53*	

Спецификация стальных элементов

Марка	Кол-во шт.	Масса кг: Одного элемента	Масса кг: Всех элементов	NN стр.
К-1	2	~~1.16~~ 0.87	~~2.32~~ 1.74	10
К-2	6	~~0.90~~ 0.64	~~5.40~~ 3.84	10
К-3	1	0.86	0.86	10
К-4	2	0.28	0.56	10
С-1	1	6.08	6.08	9
С-2	2	0.87	1.74	10
С-3	1	0.54	0.54	10
Отдельные стержни	4	—	~~54.20~~ 51.38	—
Петли	4	1.0	3.98	10

Характеристика изделия

		2103
Масса	кг	~~2307~~
Объем бетона	м³	~~0.919~~ 0.841
Приведенная толщина настила	см	~~4~~ 12.01
Масса стали	кг	~~78.7~~ 70.72
Расход стали на 1 м² изделия	кг	~~11.2~~ 10.10
Расход стали на 1 м³ бетона	кг	~~85.6~~ 84.10
Марка бетона		300
Кубиковая прочность бетона ~~на~~ при его обжатии не ниже	кг/см²	200
Объем панели по внешним размерам	м³	1.613

Длина рабочей арматуры без учета захватов (поз. 13, 14)

Изм.	Лист	№ докум.	Подпись	Дата
		НК-1	Хомич	VII 78
Разраб.		Дерюгина	Дерю	1977
Пров.		Хомич	Хомич	
ГИП		Кузьменко	Куз	

1.141-КР-1.1.056 ц1

Спецификации и характеристика изделия панель КНК-740

Лит.	Масса	Масштаб

Лист | Листов

Институт Ленжилпроект

Инв. № подл. | Подпись и дата

Копировал Никитина Формат 12

Спецификация арматуры на один элемент

Марка	N N поз.	ф мм	Длина мм	Кол-во шт.	Общая длина м	Масса кг
К-1	1	~~5BI~~ ~~6AI~~	1900	2	3.8	~~0.84~~ 0.59
	2	4BI	200	~~16~~ 14	~~3.2~~ 2.8	~~0.32~~ 2.8
К-2	3	~~5BI~~ ~~6AI~~	~~1620~~ 1500	2	~~3.24~~ 3.0	~~0.48~~ 0.46
	2	4BI	200	9	1.8	0.18
К-3	4	6AI	950	1	1.0	0.22
	~~2~~ 5	~~4BI~~ 8AI	~~200~~ 950	~~12~~ 1	~~2.4~~ 1.0	~~0.24~~ 0.40
К-4	6	6AI	540	1	0.54	0.12
	7	6AI	140	5	0.7	0.16
С-1	8	4BI	6980	5	34.9	3.46
	9	4BI	930	29	27.0	2.67
С-2	10	4BI	1370	5	6.9	0.68
	11	4BI	310	6	1.9	0.19
С-3	12	4BI	970	3	2.9	0.29
	13	4BII	420	6	2.5	0.25
Отдельные стержни	14	18AIV	7500	2	15.0	30.0
	15	~~18~~ 16AIV	7000	2	14.0	~~28.0~~ 22.1
Петли	16	12AI	1120	1	1.1	1.0

Для А-IV $\sigma_0 = 5100$ кг/см²

Выборка стали

Диаметры и классы стали	ф18 AIV	~~ф16А-IV~~	ф12AI	8AI	ф6AI	ф4BI	~~ф5BI~~
Длина м	~~29.0~~ 15.0	14.0	4.5	1.0	~~30.1~~ 3.48	~~104.5~~ 100.9	26.60
Массы кг	~~58.0~~ 30.0	22.1	3.98	0.40	~~6.77~~ 0.78	~~10.35~~ 10.01	3.94
R_a^H	6000		2400			5500	
ГОСТ	5781-75					6727-53*	

Спецификация стальных элементов

Марка	Кол-во шт.	Масса кг: одного элемента	Масса кг: всех элементов	N N стр.
К-1	2	~~1.16~~ 0.87	~~2.32~~ 1.74	10
К-2	6	~~0.90~~ 0.64	~~5.40~~ 3.84	10
К-3	1	0.86	0.86	10
К-4	2	0.28	0.56	10
С-1	1	6.13	6.13	9
С-2	2	0.87	1.74	10
С-3	1	0.54	0.54	10
Отдельные стержни	4	—	~~58.0~~ 52.1	—
Петли	4	1.0	3.98	10

Характеристика изделия

Масса	кг	~~2335~~ 2133
Объем бетона	м³	~~0.932~~ 0.853
Приведенная толщина настила	см	~~4~~ 12.01
Масса стали	кг	~~79.5~~ 71.45
Расход стали на 1 м² изделия	кг	~~11.2~~ 10.10
Расход стали на 1 м³ бетона	кг	~~85.3~~ 83.81
Марка бетона		300
Кубиковая прочность бетона ~~на~~ при его обжатии не ниже	кг/см²	200
Объем панели по внешним размерам	м³	1.635

Длина рабочей арматуры без учета захватов (поз. 13, 14)

Изм.	Лист.	№ докум.	Подпись	Дата
		ЦК-1		VII 78
Разраб		Дерюгина		1977
Пров		Хомич		
ГИП		Кузьменко		

1.141-КР-1.1.057и1

Спецификации и характеристика изделия панель КНК-750

Лит.	Масса	Масштаб
Лист	Листов	

Институт Ленжилпроект

Подпись и дата

Инв. № подл.

Копировал: Никитина Формат 12